CATALOGUE GÉNÉRAL

MAIN CATALOGUE
GENERALKATALOG

PAL SERVICE MINUTE
Tél. 04 73 84 84 94
info@palserviceminute.com

RONIS®

SECURIDEV®

RONIS®

RONIS, L'ÉCOUTE ET LE SERVICE, UNE LARGE GAMME DE PRODUITS, UNE AIDE À LA CONCEPTION, UNE EXPÉRIENCE DES MARCHÉS INTERNATIONAUX

RONIS OFFERS VARIOUS PRODUCTS AND A WIDE RANGE OF SERVICES AND HAS EXPERIENCE OF THE INTERNATIONAL MARKET.
RONIS, VERFÜGBARKEIT UND DIENSTLEISTUNG, EINE GROSSE PALETTE VON PRODUKTEN, EINE HILFE BEI DER PLANUNG UND UNSERE ERFAHRUNG DES INTERNATIONALEN MARKTES.

Une gamme de consigneurs au service d'une gestion rigoureuse de vos chariots
Trolley lock range for efficient and secure trolley management
Eine Palette von Pfandschlössern für eine gute und sichere Verwaltung Ihrer Einkaufswagen

Serrures et accessoires destinés au matériel électrique, machines industrielles
Locks and accessories for electrical cabinets and industrial machines
Schlösser und Zubehör für Elektromaterial und Industriemaschinen

Serrures à pistons (homologuées par La Poste) et à paillettes pour boites aux lettres
Pin-tumbler locks (approved by the French Post Office) disc-tumbler locks for post boxes
Stiftzylinderschlösser (von der französischen Post homologiert) und Plättchenzylinder für Briefkästen

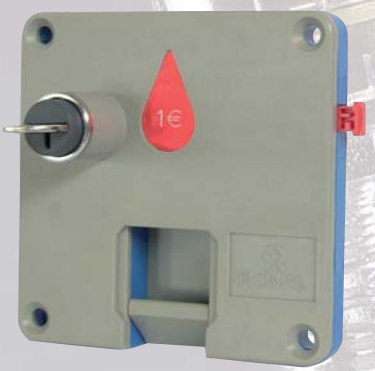

Serrures à monnaie pour casiers de piscines, vestiaires d'écoles et espaces collectifs
Coin-deposit locks for swimming pool lockers, school lockers and public installations
Münzpfandschlösser für Schwimmbäder, Schulspinde und öffentliche Anlagen

Serrures Espagnolettes
Locking Handles
Drehstangenschlösser

Retrouver notre réseau de distribution international sur www.ronis.fr

Discover our international distribution network on www.ronis.fr
Sie finden unser internationales Vetriebsnetz auf der Web-Seite www.ronis.fr

SECURIDEV®

Spécialiste européen des systèmes de sécurité, RONIS conçoit, fabrique et commercialise des dispositifs de verrouillage répondant aux besoins des industriels, en fournissant des solutions clés en main en liaison avec vos bureaux d'études.

L'expertise de RONIS est mondialement reconnue. Sa forte présence à l'export (50% des ventes) témoigne de la reconnaissance de RONIS en tant qu'acteur majeur sur la scène internationale.

Filiale du groupe SECURIDEV, RONIS met à votre disposition tout son savoir faire dans le métier de la serrure spécialement conçue pour le mobilier métallique et le mobilier de bureau, le matériel électrique, les boites aux lettres, les consignes, les accessoires automobiles, etc ...

Ce catalogue de serrures ne reflète qu'une partie de notre savoir faire. Consultez nous dès le départ de vos projets. Nous aurons plaisir à vous conseiller, à vous accompagner dans vos réflexions. Nous vous apporterons la solution qu'il vous faut.

European specialist in security systems, RONIS designs, manufactures and supplies locking systems for the OEM industry. We will work closely with your technical department for a fully integrated locking solution. We are well known worldwide for our expertise. Our strong international presence (50 % of turn over) witnesses our industrial recognition.

As a member of the SECURIDEV group here at RONIS, we use our expertise in this field to offer you a large range of solutions for applications such as wooden and metal office furniture, electrical enclosures, letter boxes, trolley locks, coin operated locks and petrol caps, providing you with more choice and flexibility.

This catalogue reflects only part of our extensive knowledge.

Please consult us to provide the solution to any locking requirements. We will offer you the product that you need

Als Spezialist in Sicherheitssystemen entwirft, fertigt und verkauft RONIS Schließsysteme für die Industrie und bietet Zusammenarbeit mit Ihrer technischen Abteilung schlüsselfertige Lösungen an.

Das Sachverständnis von RONIS wird weltweit anerkannt. Seine starke Präsens auf dem Exportmarkt (50% des Verkaufs) zeugt von der Anerkennung RONIS als Hauptbewerber in der internationalen Szene.

Als Filiale der Gruppe SECURIDEV stellt RONIS Ihnen seine Erfahrung im Schlossbereich zur Verfügung, vor allem was Metallmöbel, Holzmöbel, Elektromaterial, Briefkästen, Schließfächer, sowie Automobilzubehör usw betrifft.

Dieser Katalog zeigt nur einen Teil unseres Know Hows.

Nehmen Sie sofort zu Beginn Ihres Projekts Kontakt mit uns auf. Wir freuen uns, Sie zu beraten und Sie in Ihren Überlegungen zu unterstützen. Wir werden Ihnen die Lösung anbieten, die Sie brauchen.

SERRURES À PAILLETTES

DISC-TUMBLER LOCK
PLÄTTCHENZYLINDER

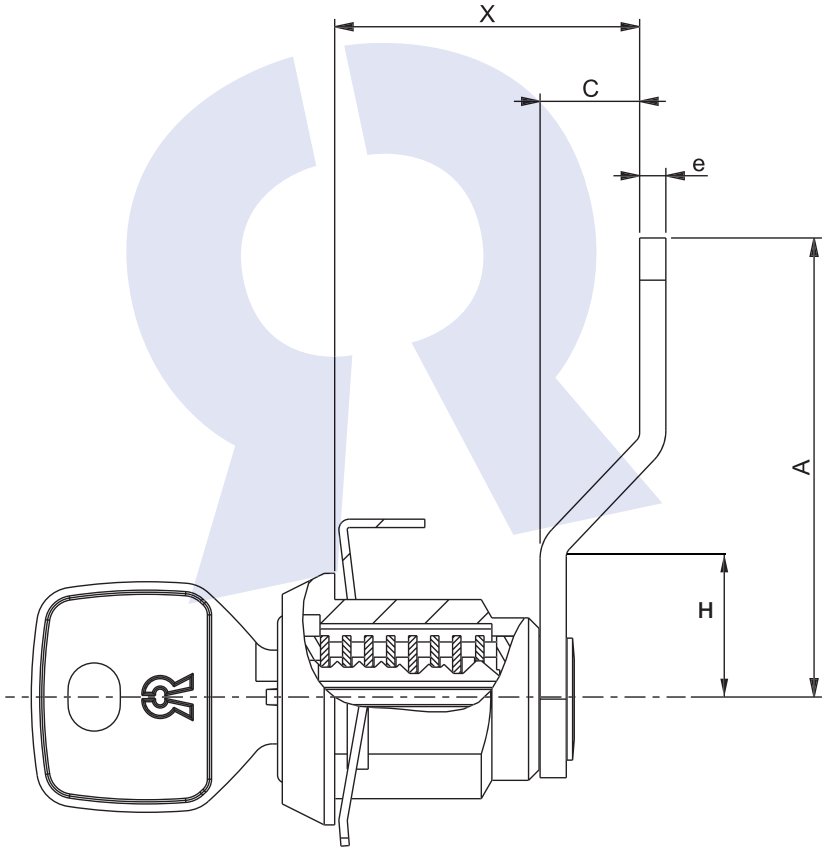

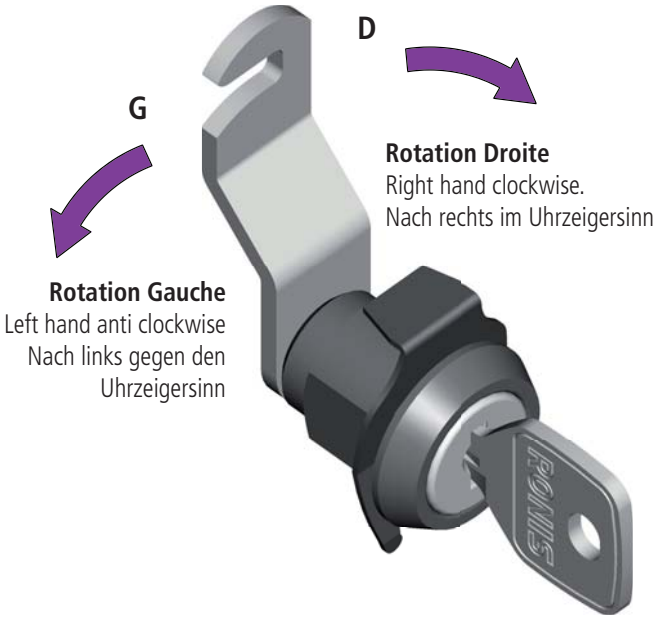

Combinaison :
est donnée par le profil et les paillettes qui sont commandées par la clé.
Came :
préciser la cote d'accrochage X prise sous la tête du corps et la longueur A prise à l'axe.
Ajour :
trou de passage des serrures.
Course :
évolution parcourue par la came lors de l'ouverture.
Ex.: 1/2 tour - 1/4 tour
Rotation (de position fermée à position ouverte) :
A droite D sens des aiguilles d'une montre.
A gauche G sens inverse des aiguilles d'une montre.
Sortie de clé :
peut se faire en position fermée et ouverte.
Clé prisonnière :
la clé ne peut être retirée qu'en position fermée.
Représentation :
toutes les serrures sont dessinées en position fermée F, clé verticale.
Barillet interchangeable : La serrure étant en position ouverte, le barillet peut être extrait en utilisant la clé d'extraction. Le barillet peut être remplacé par un autre.

Combination:
Provided by profile section and tumblers which are operated by the key.
Cam:
Specify dimension 'X' from under the head to dimension 'A' length from the axis.
Fixing hole:
hole for lock fixing
Cam Turn:
Cam movement done by the cam between open and closed position.
e.g.180°- 90°.
Rotation (from closed position to the open position) :
Right hand «D»: clockwise.
Left hand «G»: anti clockwise
Extraction key:
from either an open or a closed position.
Trap Key:
extraction only from closed position.
Drawing:
All locks are shown in a closed position F with key at the vertical.
Removable barrel: From open position, barrel can be removed with the extraction key.

Schliessung :
ergibt sich durch das Profil und die Plättchen, die vom Schlüssel betätigt werden.
Riegel :
Mass 'X' von Kopf bis Riegel und Mass 'A' ab Achse angeben.
Lochbild :
die Lochung der Schlösser ist auf jeder Zeichnung angegeben
Drehung : Bewegung des Riegels bei der Öffnung.
z.B.: 180°- 90°.
Schließweg (von geschlossen nach offen) :
Nach rechts «D»: Im Uhrzeigersinn.
Nach links «G»: Gegen den Uhrzeigersinn.
Abzugstellung des Schlüssels :
In geschlossener und in geöffneter Stellung.
Schließzwang :
der Schlüssel kann nur in geschlossener Stellung abgezogen werden
Darstellung :
Alle Schlösser werden in geschlossener Stellung «F» gezeichnet, Schlüssel senkrecht.
Wechselzylinder : in geöffneter Stellung kann der Zylinder mit einem Entnahmeschlüssel herausgenommen und durch einen anderen Zylinder ersetzt werden.

SOMMAIRE

SERRURES A CAME BATTEUSE — P 5-139
CAM LOCKS
HEBELSCHLÖSSER

SERRURES CADENASSABLES — P 140-157
LATCH LOCKS
DREHRIEGEL FÜR VORHANGSCHLÖSSER

SERRURES À ENTRAINEMENT — P 158-177
MULTI-DRAWER LOCKS
MITNEHMERSCHLÖSSER

SERRURES ENCLOISONNÉES — P 178-192
DRAWER LOCKS
AUFSCHRAUBSCHLÖSSER

POIGNÉES — P 193-223
HANDLES
GRIFFE

SERRURES POUSSOIRS — P 224-236
PUSH LOCKS
DRUCKZYLINDER

SERRURES À CONTACT ET DIVERSES — P 237-240
SWITCH LOCKS / VARIOUS LOCKS
KONTAKTSCHLÖSSER / VERSCHIEDENE SCHLÖSSER

CAMES ET ACCESSOIRES — P 241-255
CAMS AND ACCESSORIES
RIEGEL UND ZUBERHÖRTEILE

PROFILS ET COMBINAISONS

PROFILE AND COMBINATIONS
PROFILE UND SCHLIESSUNGEN

Nombre de combinaisons Number of combinations Anzahl der Schliessungem	**Profil** Profile Profil	**Type de clés** Type of keys Schlüsseltyp							**Profil symétrique** Double side key Symetrisches Profil	**Profil asymétrique** Simple side key Asymetrisches Profil	**Ø Barillet** Ø Barrel Ø Zylinder
2	45										12
60	10										8,5
200	31										8,5
200	2										12
200	5										12
200	92										12,7
200	56										12
200	44										8,5
200	LF										12,7
200 Obturateur	R										12
200 Obturateur	32										12,7
200 Obturateur	34										12
200 avec passe PM / 500	FM / SM										10-12
200 / 500	FH / SH										10-12
500	11										12
500	15										12
500 avec passe 16 B	16										12
500 à 1000 avec passe KP	KM										12
1000 avec passe PR Possibilité d'obturateur — Passe Général PK	KT										12
1000 avec passe RP Possibilité d'obturateur — Passe Général PK	TK										12
2000 avec passe PCC Possibilité d'obturateur	CC										12

SERRURES A CAME BATTEUSE

CAM LOCKS
HEBELSCHLÖSSER

RONIS®

PAL SERVICE MINUTE
Tél. 04 73 84 84 94
info@palserviceminute.com

APPLICATION Métal | Serrure à came batteuse | 911A

Metal APPLICATION / CamLocks
ANWENDUNG Metall / Hebelschloss

Ajour / *Fixing hole / Lochung*

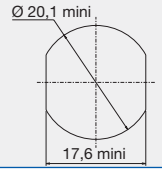

Observation / *remarks / bemerkungen*

Plaquette 224040 en option
Locking plate 224040 as option
Rückplatte 224040 als Extra

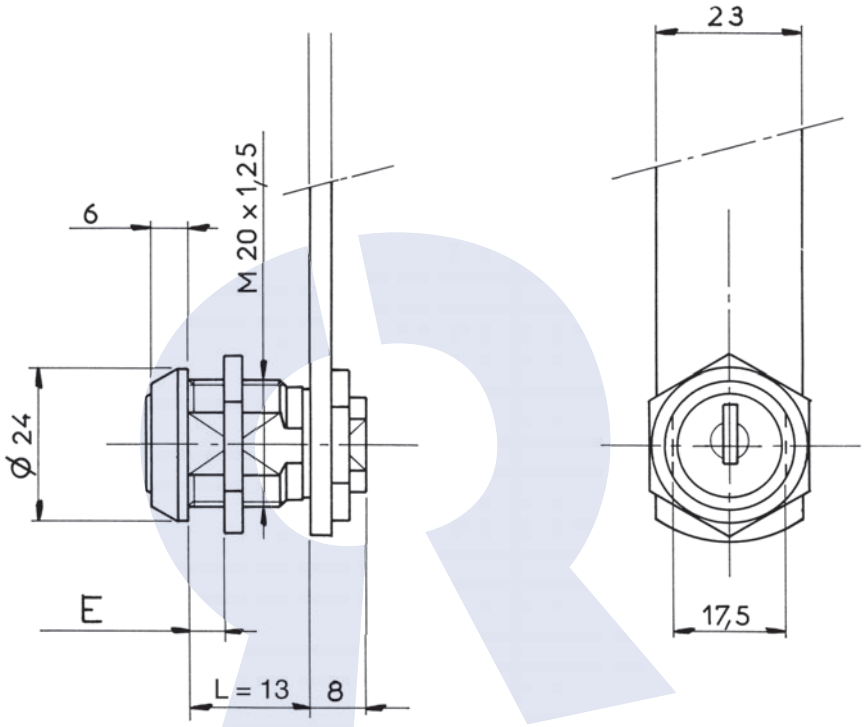

Disponible en / *Available / Verfügbar*

500 combinaisons avec clé passe
500 combinations with masterkey
500 Schliessungen mit Hauptschlüssel
ref : **00911A0P11**

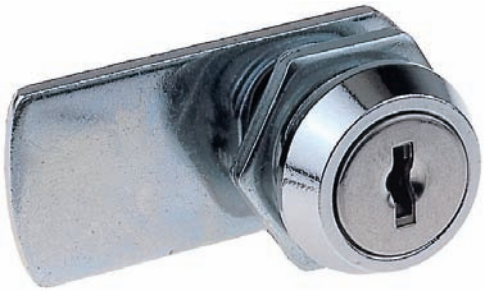

DONNEES TECHNIQUES / TECHNICAL DATA / TECHNISCHE DATEN

Référence *Reference* *Referenz*	00911A0P02	Organe de condamnation *Means ofLocking* *Verriegelungssystem*	Came type 911 / 1729 (2,5 ou 4 mm) Cam type 911/1729 (2,5 or 4mm) Riegel Typ 911/1729 (2,5 oder 4 mm)
Rotation *Rotation* *Drehweg*	1/2 Tour 2 sorties 1/2 turn-2 key extractions 1/2 Drehung, 2 Abzugstellungen	Barillet interchangeable *Removeable barrel* *Wechselzylinder*	Non / No / Nein
Clé prisonnière (1 sortie) *The key extraction can't be in the open position* *Schlüsselabzug nur in geschlossener Stellung /Schließzwang*	Non / No / Nein	Matriculage barillet *Front barrel numbering* *Nummerierung des Zylinders*	Option
Fixation produit sur support *Lock fixing* *Befestigung auf Basis*	Écrou Nut Mutter	Matriculage came *Cam numbering* *Nummerierung des Riegels*	Option
Épaisseur support (mini - maxi) *Support thickness* *Materialstärke*	0.00 - 6.00 mm	Matriculage clé *Key numbering* *Nummerierung des Schlüssels*	Option
Possibilité clé passe *Master key available* *Hauptschlüsselmöglichkeit*	Non / No / Nein	Gravure de clé *Key marking* *Prägung des Schlüssels*	Option
NB comb maxi possible *Maxi no. possible of combination* *maximale Schließmöglichkeiten*	200	Finition de clé *Key finish* *Oberflächenbehandlung des Schlüssels*	Option
Profil clé symétrique *Double side key* *symetrischer Schlüssel*	Non / No / Nein	Jeu de 2 clés articulées *Set of 2 folding keys* *Satz von 2 Klappschlüsseln*	Non / No / Nein
Obturateur de barillet *Dust cover* *Staubschutz*	Non / No / Nein	Jeu de 2 clés surmoulées *Set of 2 over moulded keys* *Satz von 2 umspritzten Schlüsseln*	Non / No / Nein
Finition *Standard finishes of product* *Oberflächenbearbeitung des Produkts*	Chrome Chrome-plated Verchromt	Jeu avec 1 clé acier et 1 clé articulée *Set of 1 steel key + 1 folding key* *Satz mit 1 Stahlschlüssel und 1 Klappschlüssel*	Non / No / Nein

APPLICATION Métal | Serrure à came batteuse | 911A1

Metal APPLICATION / CamLocks
ANWENDUNG Metall / Hebelschloss

Ajour / *Fixing hole / Lochung*

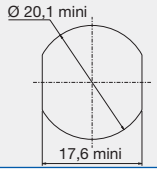

Avantage / *advantage / vorteil*

- Une serrure avec possibilité de clé passe.
Lock with the possibility of a masterkey
hauptschlüsselfähiges Schloss

Observation / *remarks / bemerkungen*

Plaquette 224040 en option
Locking plate 224040 as option
Rückplatte 224040 als Extra

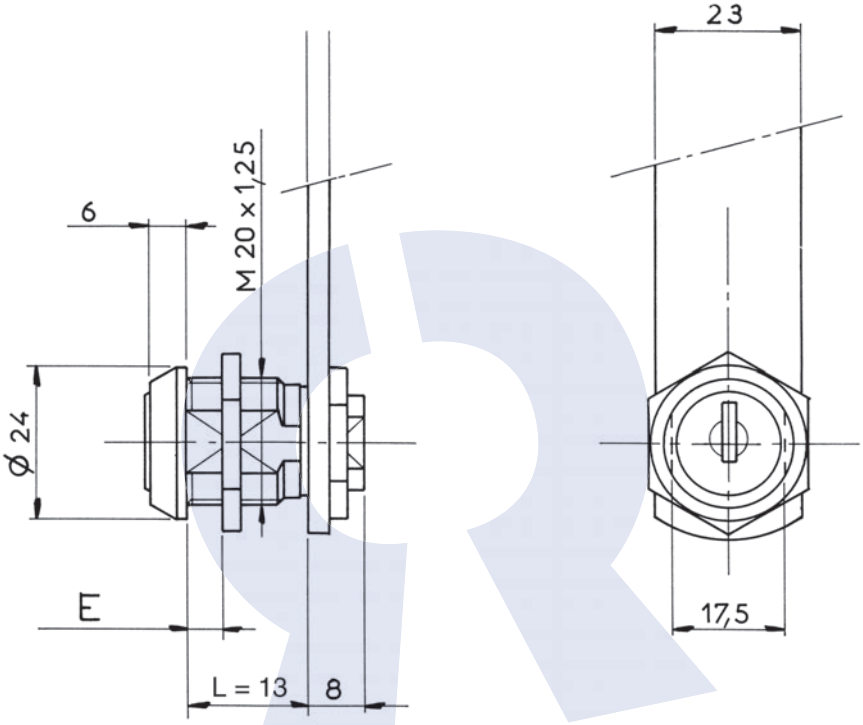

Disponible en / *Available / Verfügbar*

Rotation gauche
Left hand anti clockwise
Drehung nach links
ref : **00911A2P11**

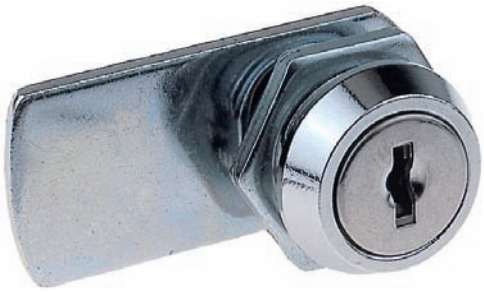

DONNEES TECHNIQUES / TECHNICAL DATA / TECHNISCHE DATEN

Référence *Reference* *Referenz*	00911A1P16
Rotation *Rotation* *Drehweg*	1/4 Tour Droit 1 sortie 1/4 turn to the Right- 1 key extraction 1/4 Drehung rechts, 1 Schlüsselabzug
Clé prisonnière (1 sortie) *The key extraction can't be in the open position* *Schlüsselabzug nur in geschlossener Stellung /Schließzwang*	Oui / Yes / Ya
Fixation produit sur support *Lock fixing* *Befestigung auf Basis*	Écrou Nut Mutter
Épaisseur support (mini - maxi) *Support thickness* *Materialstärke*	0.00 - 6.00 mm
Possibilité clé passe *Master key available* *Hauptschlüsselmöglichkeit*	Oui / Yes / Ya
NB comb maxi possible *Maxi no. possible of combination* *maximale Schließmöglichkeiten*	500
Profil clé symétrique *Double side key* *symetrischer Schlüssel*	Non / No / Nein
Obturateur de barillet *Dust cover* *Staubschutz*	Non / No / Nein
Finition *Standard finishes of product* *Oberflächenbearbeitung des Produkts*	Chrome Chrome-plated Verchromt

Organe de condamnation *Means ofLocking* *Verriegelungssystem*	Came type 911 / 1729 (2,5 ou 4 mm) Cam type 911/1729 (2,5 or 4mm) Riegel Typ 911/1729 (2,5 oder 4 mm)
Barillet interchangeable *Removeable barrel* *Wechselzylinder*	Non / No / Nein
Matriculage barillet *Front barrel numbering* *Nummerierung des Zylinders*	Option
Matriculage came *Cam numbering* *Nummerierung des Riegels*	Option
Matriculage clé *Key numbering* *Nummerierung des Schlüssels*	Option
Gravure de clé *Key marking* *Prägung des Schlüssels*	Option
Finition de clé *Key finish* *Oberflächenbehandlung des Schlüssels*	Option
Jeu de 2 clés articulées *Set of 2 folding keys* *Satz von 2 Klappschlüsseln*	Non / No / Nein
Jeu de 2 clés surmoulées *Set of 2 over moulded keys* *Satz von 2 umspritzten Schlüsseln*	Non / No / Nein
Jeu avec 1 clé acier et 1 clé articulée *Set of 1 steel key + 1 folding key* *Satz mit 1 Stahlschlüssel und 1 Klappschlüssel*	Non / No / Nein

APPLICATION Métal | Serrure à came batteuse | 911A1

Metal APPLICATION / CamLocks
ANWENDUNG Metall / Hebelschloss

Ajour / *Fixing hole / Lochung*

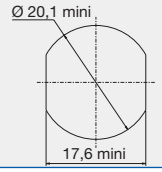

Observation / *remarks / bemerkungen*

Plaquette 224040 en option
Locking plate 224040 as option
Rückplatte 224040 als Extra

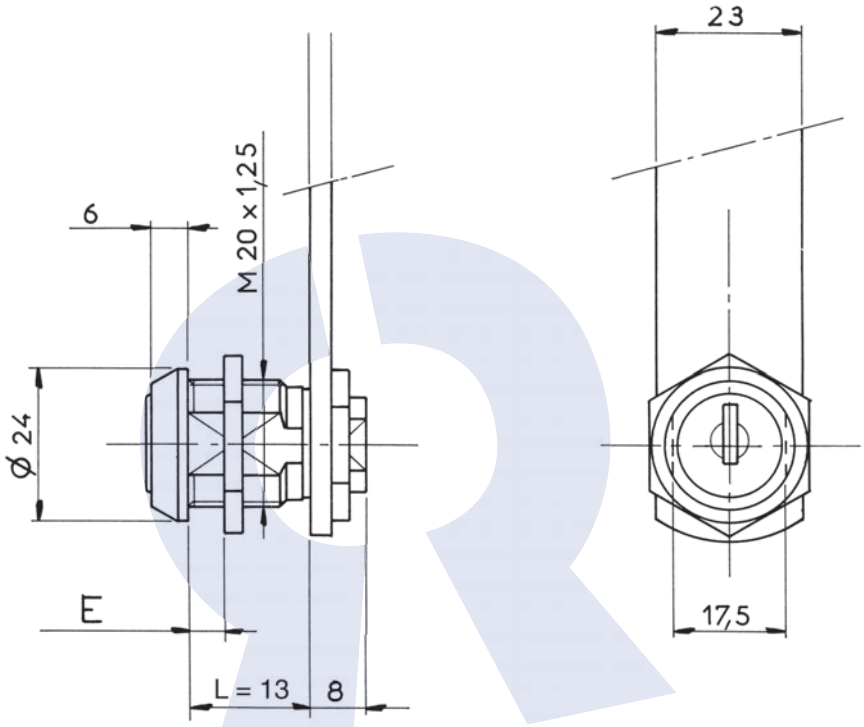

Disponible en / *Available / Verfügbar*

1/4 Tour Gauche 1 sortie
1/4 turn to the Left- 1 key extraction
Drehung 90° nach links, Schlüssel in 1 Stellung abziehbar
ref : **00911A0202**

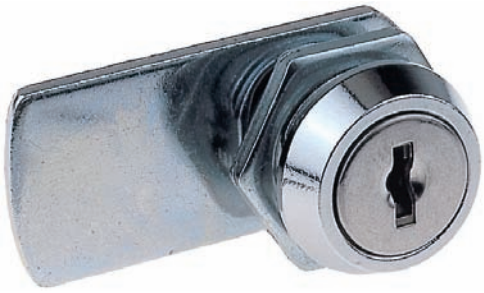

DONNEES TECHNIQUES / TECHNICAL DATA / TECHNISCHE DATEN

Référence *Reference* *Referenz*	00911A1P02
Rotation *Rotation* *Drehweg*	1/4 Tour Droit 1 sortie 1/4 turn to the Right- 1 key extraction 1/4 Drehung rechts, 1 Schlüsselabzug
Clé prisonnière (1 sortie) *The key extraction can't be in the open position* *Schlüsselabzug nur in geschlossener Stellung /Schließzwang*	Oui / Yes / Ya
Fixation produit sur support *Lock fixing* *Befestigung auf Basis*	Écrou Nut Mutter
Épaisseur support (mini - maxi) *Support thickness* *Materialstärke*	0.00 - 6.00 mm
Possibilité clé passe *Master key available* *Hauptschlüsselmöglichkeit*	Non / No / Nein
NB comb maxi possible *Maxi no. possible of combination* *maximale Schließmöglichkeiten*	200
Profil clé symétrique *Double side key* *symetrischer Schlüssel*	Non / No / Nein
Obturateur de barillet *Dust cover* *Staubschutz*	Non / No / Nein
Finition *Standard finishes of product* *Oberflächenbearbeitung des Produkts*	Chrome Chrome-plated Verchromt

Organe de condamnation *Means ofLocking* *Verriegelungssystem*	Came type 911 / 1729 (2,5 ou 4 mm) Cam type 911/1729 (2,5 or 4mm) Riegel Typ 911/1729 (2,5 oder 4 mm)
Barillet interchangeable *Removeable barrel* *Wechselzylinder*	Non / No / Nein
Matriculage barillet *Front barrel numbering* *Nummerierung des Zylinders*	Option
Matriculage came *Cam numbering* *Nummerierung des Riegels*	Option
Matriculage clé *Key numbering* *Nummerierung des Schlüssels*	Option
Gravure de clé *Key marking* *Prägung des Schlüssels*	Option
Finition de clé *Key finish* *Oberflächenbehandlung des Schlüssels*	Option
Jeu de 2 clés articulées *Set of 2 folding keys* *Satz von 2 Klappschlüsseln*	Non / No / Nein
Jeu de 2 clés surmoulées *Set of 2 over moulded keys* *Satz von 2 umspritzten Schlüsseln*	Non / No / Nein
Jeu avec 1 clé acier et 1 clé articulée *Set of 1 steel key + 1 folding key* *Satz mit 1 Stahlschlüssel und 1 Klappschlüssel*	Non / No / Nein

APPLICATION Métal | Serrure à came batteuse | 911A7

Metal APPLICATION / CamLocks
ANWENDUNG Metall / Hebelschloss

Ajour / *Fixing hole / Lochung*

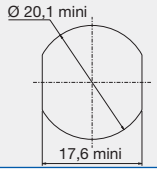

Avantage / *advantage / vorteil*

- Une serrure avec possibilité de clé passe.
Lock with the possibility of a masterkey
hauptschlüsselfähiges Schloss

Observation / *remarks / bemerkungen*

Plaquette 224040 en option
Locking plate 224040 as option
Rückplatte 224040 als Extra

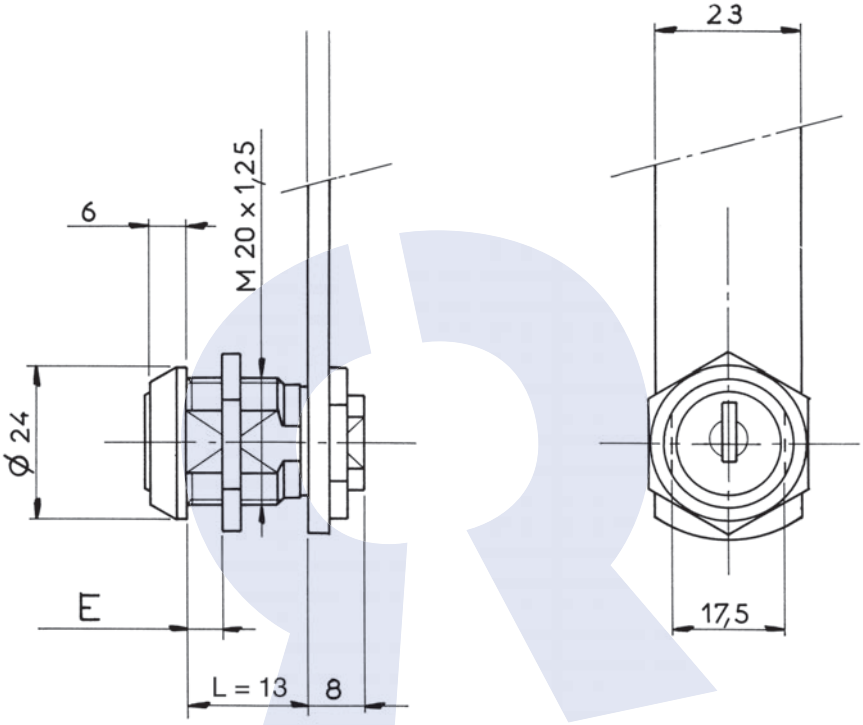

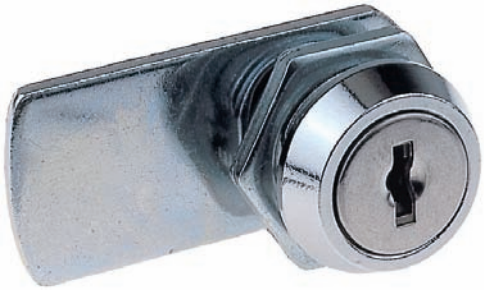

DONNEES TECHNIQUES / TECHNICAL DATA / TECHNISCHE DATEN

Référence *Reference* *Referenz*	00911A7P11	Organe de condamnation *Means ofLocking* *Verriegelungssystem*	Came type 911 / 1729 (2,5 ou 4 mm) Cam type 911/1729 (2,5 or 4mm) Riegel Typ 911/1729 (2,5 oder 4 mm)
Rotation *Rotation* *Drehweg*	1/2 Tour 2 sorties 1/2 turn-2 key extractions 1/2 Drehung, 2 Abzugstellungen	Barillet interchangeable *Removeable barrel* *Wechselzylinder*	Non / No / Nein
Clé prisonnière (1 sortie) *The key extraction can't be in the open position* *Schlüsselabzug nur in geschlossener Stellung /Schließzwang*	Non / No / Nein	Matriculage barillet *Front barrel numbering* *Nummerierung des Zylinders*	Option
Fixation produit sur support *Lock fixing* *Befestigung auf Basis*	Écrou Nut Mutter	Matriculage came *Cam numbering* *Nummerierung des Riegels*	Option
Épaisseur support (mini - maxi) *Support thickness* *Materialstärke*	0.00 - 6.00 mm	Matriculage clé *Key numbering* *Nummerierung des Schlüssels*	Option
Possibilité clé passe *Master key available* *Hauptschlüsselmöglichkeit*	Oui / Yes / Ya	Gravure de clé *Key marking* *Prägung des Schlüssels*	Option
NB comb maxi possible *Maxi no. possible of combination* *maximale Schließmöglichkeiten*	500	Finition de clé *Key finish* *Oberflächenbehandlung des Schlüssels*	Option
Profil clé symétrique *Double side key* *symetrischer Schlüssel*	Non / No / Nein	Jeu de 2 clés articulées *Set of 2 folding keys* *Satz von 2 Klappschlüsseln*	Non / No / Nein
Obturateur de barillet *Dust cover* *Staubschutz*	Oui / Yes / Ya	Jeu de 2 clés surmoulées *Set of 2 over moulded keys* *Satz von 2 umspritzten Schlüsseln*	Non / No / Nein
Finition *Standard finishes of product* *Oberflächenbearbeitung des Produkts*	Chrome Chrome-plated Verchromt	Jeu avec 1 clé acier et 1 clé articulée *Set of 1 steel key + 1 folding key* *Satz mit 1 Stahlschlüssel und 1 Klappschlüssel*	Non / No / Nein

APPLICATION Métal | Serrure à came batteuse | 911A8

Metal APPLICATION / CamLocks
ANWENDUNG Metall / Hebelschloss

Ajour / *Fixing hole / Lochung*

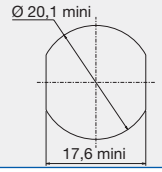

Observation / *remarks / bemerkungen*

Plaquette 224040 en option
Locking plate 224040 as option
Rückplatte 224040 als Extra

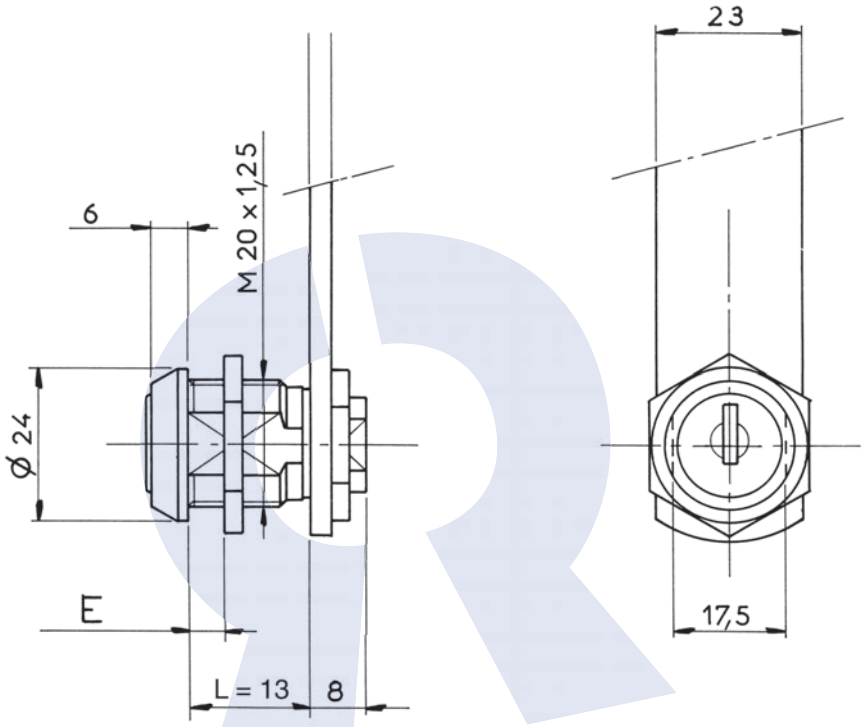

Disponible en / *Available / Verfügbar*

500 combinaisons avec clé passe
500 combinations with masterkey
500 Schliessungen mit Hauptschlüssel
ref : **00911A8P11**

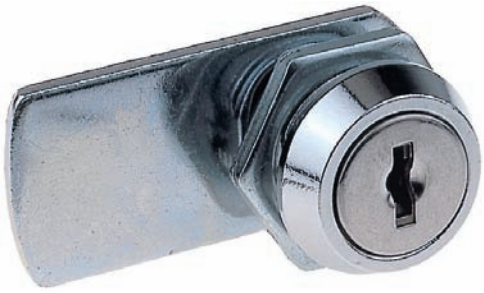

DONNEES TECHNIQUES / TECHNICAL DATA / TECHNISCHE DATEN

Référence *Reference* *Referenz*	00911A8P02
Rotation *Rotation* *Drehweg*	1/4 Tour Gauche 1 sortie 1/4 turn to the Left- 1 key extraction 1/4 Drehung links, 1 Schlüsselabzug
Clé prisonnière (1 sortie) *The key extraction can't be in the open position* *Schlüsselabzug nur in geschlossener Stellung /Schließzwang*	Oui / Yes / Ya
Fixation produit sur support *Lock fixing* *Befestigung auf Basis*	Écrou Nut Mutter
Épaisseur support (mini - maxi) *Support thickness* *Materialstärke*	0.00 - 6.00 mm
Possibilité clé passe *Master key available* *Hauptschlüsselmöglichkeit*	Non / No / Nein
NB comb maxi possible *Maxi no. possible of combination* *maximale Schließmöglichkeiten*	200
Profil clé symétrique *Double side key* *symetrischer Schlüssel*	Non / No / Nein
Obturateur de barillet *Dust cover* *Staubschutz*	Oui / Yes / Ya
Finition *Standard finishes of product* *Oberflächenbearbeitung des Produkts*	Chrome Chrome-plated Verchromt

Organe de condamnation *Means ofLocking* *Verriegelungssystem*	Came type 911 / 1729 (2,5 ou 4 mm) Cam type 911/1729 (2,5 or 4mm) Riegel Typ 911/1729 (2,5 oder 4 mm)
Barillet interchangeable *Removeable barrel* *Wechselzylinder*	Non / No / Nein
Matriculage barillet *Front barrel numbering* *Nummerierung des Zylinders*	Option
Matriculage came *Cam numbering* *Nummerierung des Riegels*	Option
Matriculage clé *Key numbering* *Nummerierung des Schlüssels*	Option
Gravure de clé *Key marking* *Prägung des Schlüssels*	Option
Finition de clé *Key finish* *Oberflächenbehandlung des Schlüssels*	Option
Jeu de 2 clés articulées *Set of 2 folding keys* *Satz von 2 Klappschlüsseln*	Non / No / Nein
Jeu de 2 clés surmoulées *Set of 2 over moulded keys* *Satz von 2 umspritzten Schlüsseln*	Non / No / Nein
Jeu avec 1 clé acier et 1 clé articulée *Set of 1 steel key + 1 folding key* *Satz mit 1 Stahlschlüssel und 1 Klappschlüssel*	Non / No / Nein

APPLICATION Métal | Serrure à came batteuse | 911B

Metal APPLICATION / CamLocks
ANWENDUNG Metall / Hebelschloss

Ajour / *Fixing hole / Lochung*

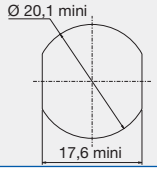

Avantage / *advantage / vorteil*

- Une serrure avec possibilité de clé passe.
Lock with the possibility of a masterkey
hauptschlüsselfähiges Schloss

Observation / *remarks / bemerkungen*

Plaquette 224040 en option
Locking plate 224040 as option
Rückplatte 224040 als Extra

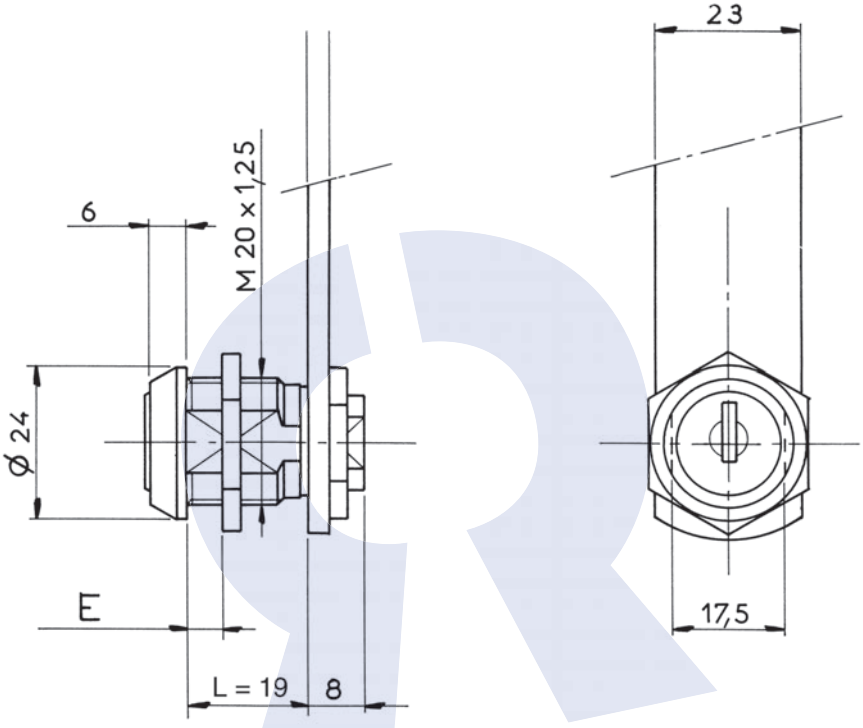

Disponible en / *Available / Verfügbar*

500 combinaisons avec clé passe
500 combinations with masterkey
500 Schliessungen mit Hauptschlüssel
ref : **00911B0P11**

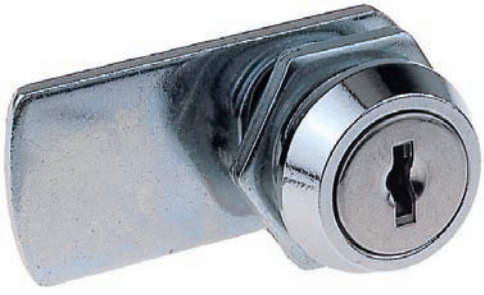

DONNEES TECHNIQUES / TECHNICAL DATA / TECHNISCHE DATEN

Référence *Reference* *Referenz*	00911B0P02	Organe de condamnation *Means ofLocking* *Verriegelungssystem*	Came type 911 / 1729 (2,5 ou 4 mm) Cam type 911/1729 (2,5 or 4mm) Riegel Typ 911/1729 (2,5 oder 4 mm)
Rotation *Rotation* *Drehweg*	1/2 Tour 2 sorties 1/2 turn-2 key extractions 1/2 Drehung, 2 Abzugstellungen	Barillet interchangeable *Removeable barrel* *Wechselzylinder*	Non / No / Nein
Clé prisonnière (1 sortie) *The key extraction can't be in the open position* *Schlüsselabzug nur in geschlossener Stellung /Schließzwang*	Non / No / Nein	Matriculage barillet *Front barrel numbering* *Nummerierung des Zylinders*	Option
Fixation produit sur support *Lock fixing* *Befestigung auf Basis*	Écrou Nut Mutter	Matriculage came *Cam numbering* *Nummerierung des Riegels*	Option
Épaisseur support (mini - maxi) *Support thickness* *Materialstärke*	0.00 - 14.00 mm	Matriculage clé *Key numbering* *Nummerierung des Schlüssels*	Option
Possibilité clé passe *Master key available* *Hauptschlüsselmöglichkeit*	Non / No / Nein	Gravure de clé *Key marking* *Prägung des Schlüssels*	Option
NB comb maxi possible *Maxi no. possible of combination* *maximale Schließmöglichkeiten*	200	Finition de clé *Key finish* *Oberflächenbehandlung des Schlüssels*	Option
Profil clé symétrique *Double side key* *symetrischer Schlüssel*	Non / No / Nein	Jeu de 2 clés articulées *Set of 2 folding keys* *Satz von 2 Klappschlüsseln*	Non / No / Nein
Obturateur de barillet *Dust cover* *Staubschutz*	Non / No / Nein	Jeu de 2 clés surmoulées *Set of 2 over moulded keys* *Satz von 2 umspritzten Schlüsseln*	Non / No / Nein
Finition *Standard finishes of product* *Oberflächenbearbeitung des Produkts*	Chrome Chrome-plated Verchromt	Jeu avec 1 clé acier et 1 clé articulée *Set of 1 steel key + 1 folding key* *Satz mit 1 Stahlschlüssel und 1 Klappschlüssel*	Non / No / Nein

APPLICATION Métal | Serrure à came batteuse | 911B3

Metal APPLICATION / CamLocks
ANWENDUNG Metall / Hebelschloss

Ajour / *Fixing hole / Lochung*

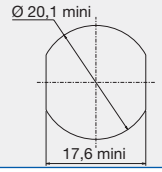

Observation / *remarks / bemerkungen*

Plaquette 224040 en option
Locking plate 224040 as option
Rückplatte 224040 als Extra

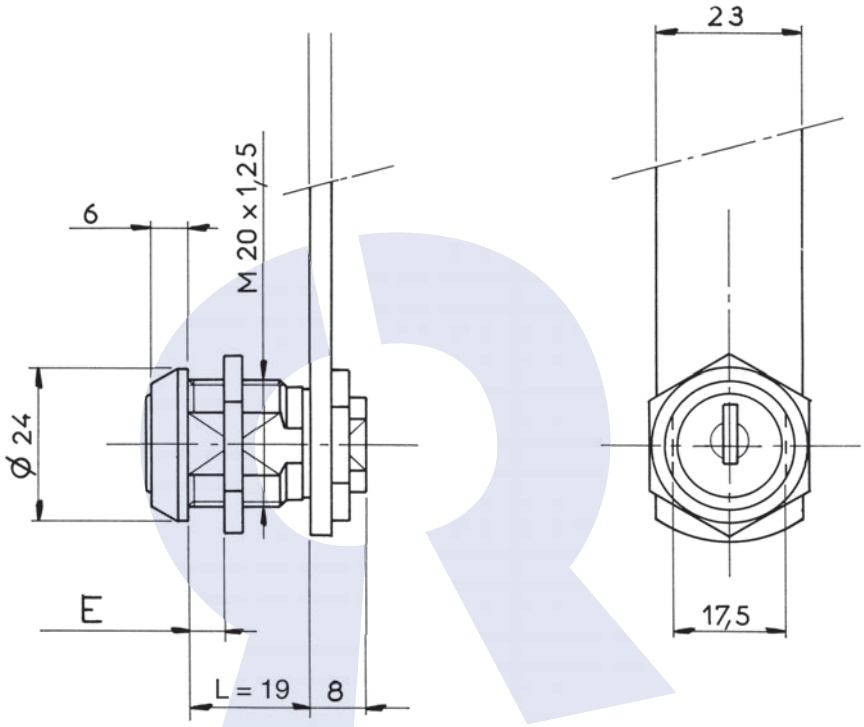

Disponible en / *Available / Verfügbar*

500 combinaisons avec clé passe
500 combinations with masterkey
500 Schliessungen mit Hauptschlüssel
ref : **00911B3P11**

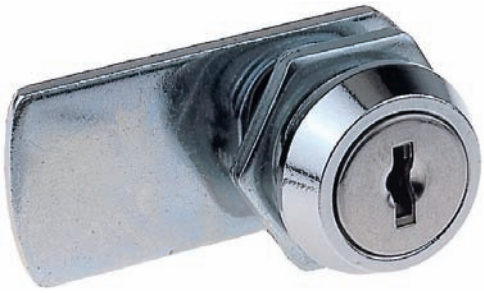

DONNEES TECHNIQUES / TECHNICAL DATA / TECHNISCHE DATEN

Référence *Reference* *Referenz*	00911B3P02
Rotation *Rotation* *Drehweg*	1/4 Tour Droit 1 sortie 1/4 turn to the Right- 1 key extraction 1/4 Drehung rechts, 1 Schlüsselabzug
Clé prisonnière (1 sortie) *The key extraction can't be in the open position* *Schlüsselabzug nur in geschlossener Stellung /Schließzwang*	Oui / Yes / Ya
Fixation produit sur support *Lock fixing* *Befestigung auf Basis*	Écrou Nut Mutter
Épaisseur support (mini - maxi) *Support thickness* *Materialstärke*	0.00 - 14.00 mm
Possibilité clé passe *Master key available* *Hauptschlüsselmöglichkeit*	Non / No / Nein
NB comb maxi possible *Maxi no. possible of combination* *maximale Schließmöglichkeiten*	200
Profil clé symétrique *Double side key* *symetrischer Schlüssel*	Non / No / Nein
Obturateur de barillet *Dust cover* *Staubschutz*	Non / No / Nein
Finition *Standard finishes of product* *Oberflächenbearbeitung des Produkts*	Chrome Chrome-plated Verchromt

Organe de condamnation *Means ofLocking* *Verriegelungssystem*	Came type 911 / 1729 (2,5 ou 4 mm) Cam type 911/1729 (2,5 or 4mm) Riegel Typ 911/1729 (2,5 oder 4 mm)
Barillet interchangeable *Removeable barrel* *Wechselzylinder*	Non / No / Nein
Matriculage barillet *Front barrel numbering* *Nummerierung des Zylinders*	Option
Matriculage came *Cam numbering* *Nummerierung des Riegels*	Option
Matriculage clé *Key numbering* *Nummerierung des Schlüssels*	Option
Gravure de clé *Key marking* *Prägung des Schlüssels*	Option
Finition de clé *Key finish* *Oberflächenbehandlung des Schlüssels*	Option
Jeu de 2 clés articulées *Set of 2 folding keys* *Satz von 2 Klappschlüsseln*	Non / No / Nein
Jeu de 2 clés surmoulées *Set of 2 over moulded keys* *Satz von 2 umspritzten Schlüsseln*	Non / No / Nein
Jeu avec 1 clé acier et 1 clé articulée *Set of 1 steel key + 1 folding key* *Satz mit 1 Stahlschlüssel und 1 Klappschlüssel*	Non / No / Nein

APPLICATION Métal | Serrure à came batteuse | 911C

Metal APPLICATION / CamLocks
ANWENDUNG Metall / Hebelschloss

Ajour / *Fixing hole / Lochung*

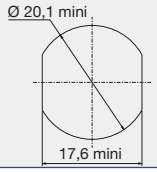

Observation / *remarks / bemerkungen*

Plaquette 224040 en option
Locking plate 224040 as option
Rückplatte 224040 als Extra

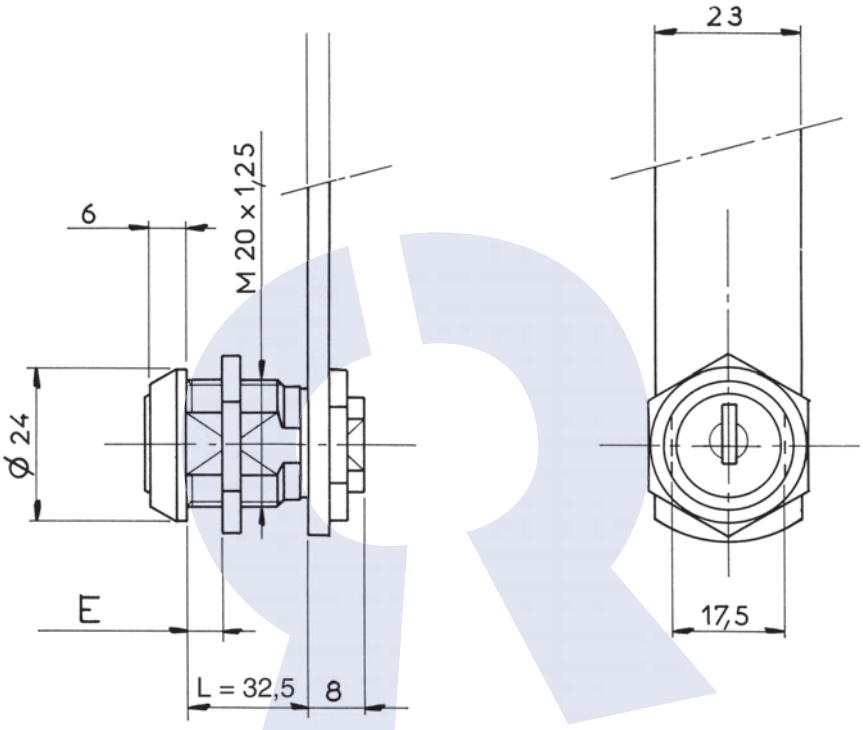

Disponible en / *Available / Verfügbar*

500 combinaisons
500 combinations
500 Schliessungen
ref : **00911C0P11**

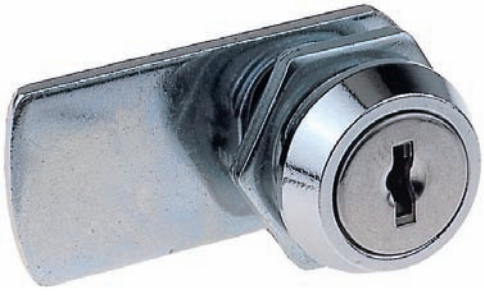

DONNEES TECHNIQUES / TECHNICAL DATA / TECHNISCHE DATEN

Référence *Reference* *Referenz*	00911C0P02	Organe de condamnation *Means ofLocking* *Verriegelungssystem*	Came type 911 / 1729 (2,5 ou 4 mm) Cam type 911/1729 (2,5 or 4mm) Riegel Typ 911/1729 (2,5 oder 4 mm)
Rotation *Rotation* *Drehweg*	1/2 Tour 2 sorties 1/2 turn-2 key extractions 1/2 Drehung, 2 Abzugstellungen	Barillet interchangeable *Removeable barrel* *Wechselzylinder*	Non / No / Nein
Clé prisonnière (1 sortie) *The key extraction can't be in the open position* *Schlüsselabzug nur in geschlossener Stellung /Schließzwang*	Non / No / Nein	Matriculage barillet *Front barrel numbering* *Nummerierung des Zylinders*	Option
Fixation produit sur support *Lock fixing* *Befestigung auf Basis*	Écrou Nut Mutter	Matriculage came *Cam numbering* *Nummerierung des Riegels*	Option
Épaisseur support (mini - maxi) *Support thickness* *Materialstärke*	0.00 - 26.50 mm	Matriculage clé *Key numbering* *Nummerierung des Schlüssels*	Option
Possibilité clé passe *Master key available* *Hauptschlüsselmöglichkeit*	Non / No / Nein	Gravure de clé *Key marking* *Prägung des Schlüssels*	Option
NB comb maxi possible *Maxi no. possible of combination* *maximale Schließmöglichkeiten*	200	Finition de clé *Key finish* *Oberflächenbehandlung des Schlüssels*	Option
Profil clé symétrique *Double side key* *symetrischer Schlüssel*	Non / No / Nein	Jeu de 2 clés articulées *Set of 2 folding keys* *Satz von 2 Klappschlüsseln*	Non / No / Nein
Obturateur de barillet *Dust cover* *Staubschutz*	Non / No / Nein	Jeu de 2 clés surmoulées *Set of 2 over moulded keys* *Satz von 2 umspritzten Schlüsseln*	Non / No / Nein
Finition *Standard finishes of product* *Oberflächenbearbeitung des Produkts*	Chrome Chrome-plated Verchromt	Jeu avec 1 clé acier et 1 clé articulée *Set of 1 steel key + 1 folding key* *Satz mit 1 Stahlschlüssel und 1 Klappschlüssel*	Non / No / Nein

APPLICATION Métal | Serrure à came batteuse | 911-220A

Metal APPLICATION / CamLocks
ANWENDUNG Metall / Hebelschloss

Ajour / *Fixing hole / Lochung*

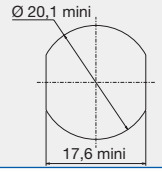

Observation / *remarks / bemerkungen*

Clé 299250 en option
Key 299250 as option
Schlüssel 299250 als Extra

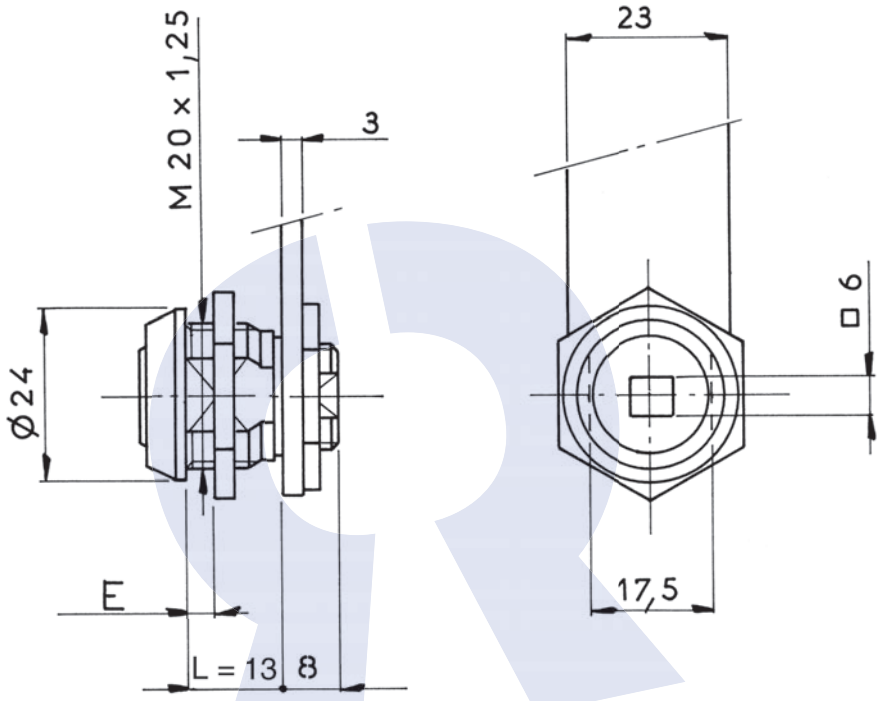

Disponible en / *Available / Verfügbar*

Epaisseur 20 mm pour application Bois et Métal
Thickness 20 mm for wood and metal application
Stärke: 20 mm für Holz oder Metall
ref : **00911220SC**

DONNEES TECHNIQUES / TECHNICAL DATA / TECHNISCHE DATEN

Référence *Reference* *Referenz*	00911220SA	Organe de condamnation *Means ofLocking* *Verriegelungssystem*	Came type 911 / 1729 (2,5 ou 4 mm) Cam type 911/1729 (2,5 or 4mm) Riegel Typ 911/1729 (2,5 oder 4 mm)
Rotation *Rotation* *Drehweg*	1/2 Tour 1/2 turn 1/2 Drehung	Barillet interchangeable *Removeable barrel* *Wechselzylinder*	
Clé prisonnière (1 sortie) *The key extraction can't be in the open position* *Schlüsselabzug nur in geschlossener Stellung /Schließzwang*		Matriculage barillet *Front barrel numbering* *Nummerierung des Zylinders*	Non / No / Nein
Fixation produit sur support *Lock fixing* *Befestigung auf Basis*	Écrou Nut Mutter	Matriculage came *Cam numbering* *Nummerierung des Riegels*	Non / No / Nein
Épaisseur support (mini - maxi) *Support thickness* *Materialstärke*	0.00 - 6.00 mm	Matriculage clé *Key numbering* *Nummerierung des Schlüssels*	Non / No / Nein
Possibilité clé passe *Master key available* *Hauptschlüsselmöglichkeit*		Gravure de clé *Key marking* *Prägung des Schlüssels*	Non / No / Nein
NB comb maxi possible *Maxi no. possible of combination* *maximale Schließmöglichkeiten*		Finition de clé *Key finish* *Oberflächenbehandlung des Schlüssels*	Non / No / Nein
Profil clé symétrique *Double side key* *symetrischer Schlüssel*		Jeu de 2 clés articulées *Set of 2 folding keys* *Satz von 2 Klappschlüsseln*	Non / No / Nein
Obturateur de barillet *Dust cover* *Staubschutz*		Jeu de 2 clés surmoulées *Set of 2 over moulded keys* *Satz von 2 umspritzten Schlüsseln*	Non / No / Nein
Finition *Standard finishes of product* *Oberflächenbearbeitung des Produkts*	Chrome Chrome-plated Verchromt	Jeu avec 1 clé acier et 1 clé articulée *Set of 1 steel key + 1 folding key* *Satz mit 1 Stahlschlüssel und 1 Klappschlüssel*	Non / No / Nein

APPLICATION Bois et Métal | Serrure à came batteuse | 911-250

Wood and Metal APPLICATION / CamLocks
ANWENDUNG Holz und Metall / Hebelschloss

Ajour / *Fixing hole / Lochung*

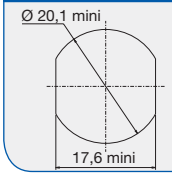

Observation / *remarks / bemerkungen*

Serrure à rappel
Automatic return
Schnappschloss

Clé 299233 en option
Key 299233 as option
Schlüssel 299233 als Extra

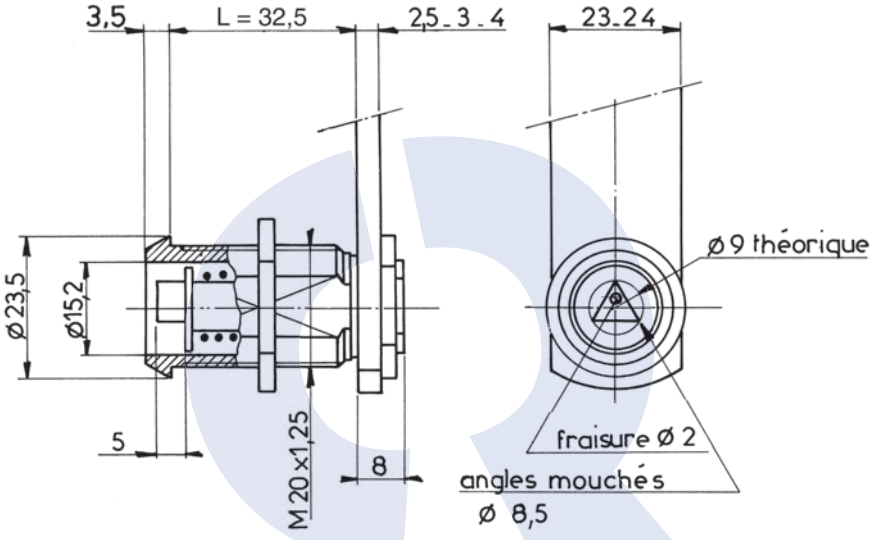

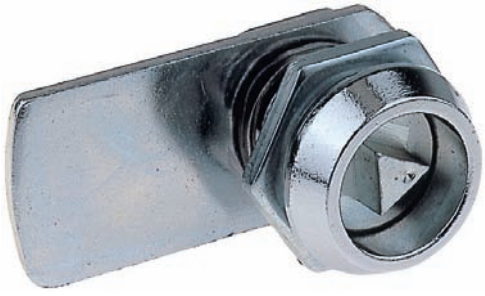

DONNEES TECHNIQUES / TECHNICAL DATA / TECHNISCHE DATEN

Référence *Reference* *Referenz*	0091125SSC	Organe de condamnation *Means ofLocking* *Verriegelungssystem*	Came type 911 / 1729 (2,5 ou 4 mm) Cam type 911/1729 (2,5 or 4mm) Riegel Typ 911/1729 (2,5 oder 4 mm)
Rotation *Rotation* *Drehweg*	1/4 Tour Droit 1/4 turn to the Right 1/4 Drehung rechts	Barillet interchangeable *Removeable barrel* *Wechselzylinder*	
Clé prisonnière (1 sortie) *The key extraction can't be in the open position* *Schlüsselabzug nur in geschlossener Stellung /Schließzwang*		Matriculage barillet *Front barrel numbering* *Nummerierung des Zylinders*	Non / No / Nein
Fixation produit sur support *Lock fixing* *Befestigung auf Basis*	Écrou Nut Mutter	Matriculage came *Cam numbering* *Nummerierung des Riegels*	Non / No / Nein
Épaisseur support (mini - maxi) *Support thickness* *Materialstärke*	0.00 - 26.50 mm	Matriculage clé *Key numbering* *Nummerierung des Schlüssels*	Non / No / Nein
Possibilité clé passe *Master key available* *Hauptschlüsselmöglichkeit*		Gravure de clé *Key marking* *Prägung des Schlüssels*	Non / No / Nein
NB comb maxi possible *Maxi no. possible of combination* *maximale Schließmöglichkeiten*		Finition de clé *Key finish* *Oberflächenbehandlung des Schlüssels*	Non / No / Nein
Profil clé symétrique *Double side key* *symetrischer Schlüssel*		Jeu de 2 clés articulées *Set of 2 folding keys* *Satz von 2 Klappschlüsseln*	Non / No / Nein
Obturateur de barillet *Dust cover* *Staubschutz*		Jeu de 2 clés surmoulées *Set of 2 over moulded keys* *Satz von 2 umspritzten Schlüsseln*	Non / No / Nein
Finition *Standard finishes of product* *Oberflächenbearbeitung des Produkts*	Chrome Chrome-plated Verchromt	Jeu avec 1 clé acier et 1 clé articulée *Set of 1 steel key + 1 folding key* *Satz mit 1 Stahlschlüssel und 1 Klappschlüssel*	Non / No / Nein

APPLICATION Métal | Serrure à came batteuse | 1048A

Metal APPLICATION / CamLocks
ANWENDUNG Metall / Hebelschloss

Ajour / *Fixing hole / Lochung*

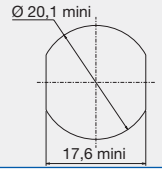

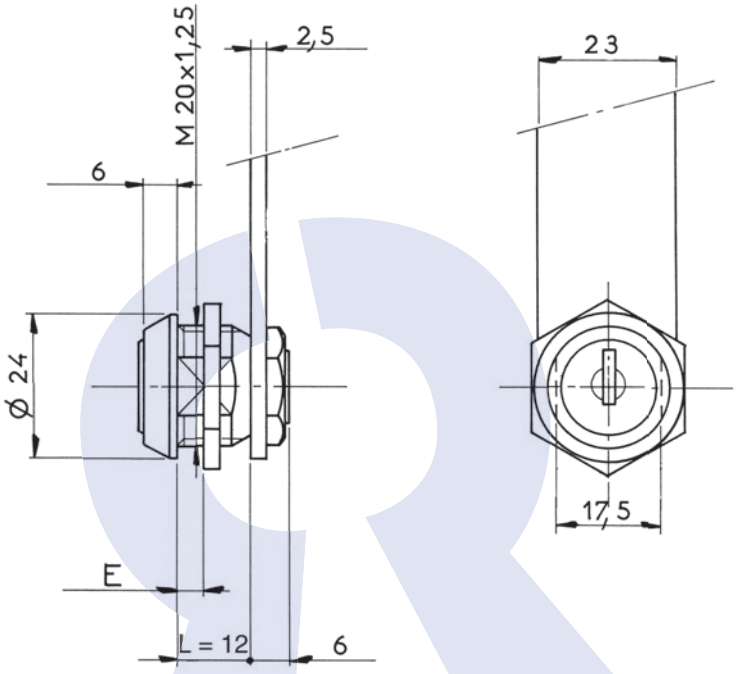

Disponible en / *Available / Verfügbar*

500 combinaisons
500 combinations
500 Schliessungen
ref : **0104801P11**

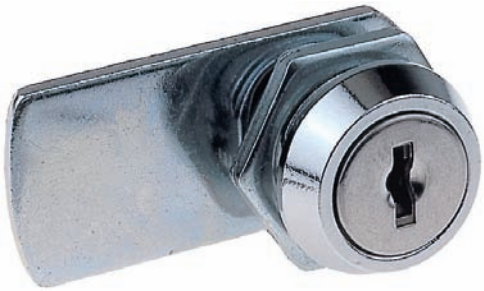

DONNEES TECHNIQUES / TECHNICAL DATA / TECHNISCHE DATEN

Référence *Reference* *Referenz*	0104801P02	Organe de condamnation *Means ofLocking* *Verriegelungssystem*	Came type 1048 () Cam type 1048 () Riegel Typ 1048 ()
Rotation *Rotation* *Drehweg*	1/2 Tour 2 sorties 1/2 turn-2 key extractions 1/2 Drehung, 2 Abzugstellungen	Barillet interchangeable *Removeable barrel* *Wechselzylinder*	Non / No / Nein
Clé prisonnière (1 sortie) *The key extraction can't be in the open position* *Schlüsselabzug nur in geschlossener Stellung /Schließzwang*	Non / No / Nein	Matriculage barillet *Front barrel numbering* *Nummerierung des Zylinders*	Option
Fixation produit sur support *Lock fixing* *Befestigung auf Basis*	Écrou Nut Mutter	Matriculage came *Cam numbering* *Nummerierung des Riegels*	Non / No / Nein
Épaisseur support (mini - maxi) *Support thickness* *Materialstärke*	0.00 - 6.00 mm	Matriculage clé *Key numbering* *Nummerierung des Schlüssels*	Option
Possibilité clé passe *Master key available* *Hauptschlüsselmöglichkeit*	Non / No / Nein	Gravure de clé *Key marking* *Prägung des Schlüssels*	Option
NB comb maxi possible *Maxi no. possible of combination* *maximale Schließmöglichkeiten*	200	Finition de clé *Key finish* *Oberflächenbehandlung des Schlüssels*	Option
Profil clé symétrique *Double side key* *symetrischer Schlüssel*	Non / No / Nein	Jeu de 2 clés articulées *Set of 2 folding keys* *Satz von 2 Klappschlüsseln*	Non / No / Nein
Obturateur de barillet *Dust cover* *Staubschutz*	Non / No / Nein	Jeu de 2 clés surmoulées *Set of 2 over moulded keys* *Satz von 2 umspritzten Schlüsseln*	Non / No / Nein
Finition *Standard finishes of product* *Oberflächenbearbeitung des Produkts*	Chrome Chrome-plated Verchromt	Jeu avec 1 clé acier et 1 clé articulée *Set of 1 steel key + 1 folding key* *Satz mit 1 Stahlschlüssel und 1 Klappschlüssel*	Non / No / Nein

APPLICATION Métal | Serrure à came batteuse | 1112

Metal APPLICATION / CamLocks
ANWENDUNG Metall / Hebelschloss

AJOUR / *Fixing hole / Lochung*

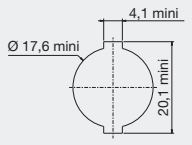

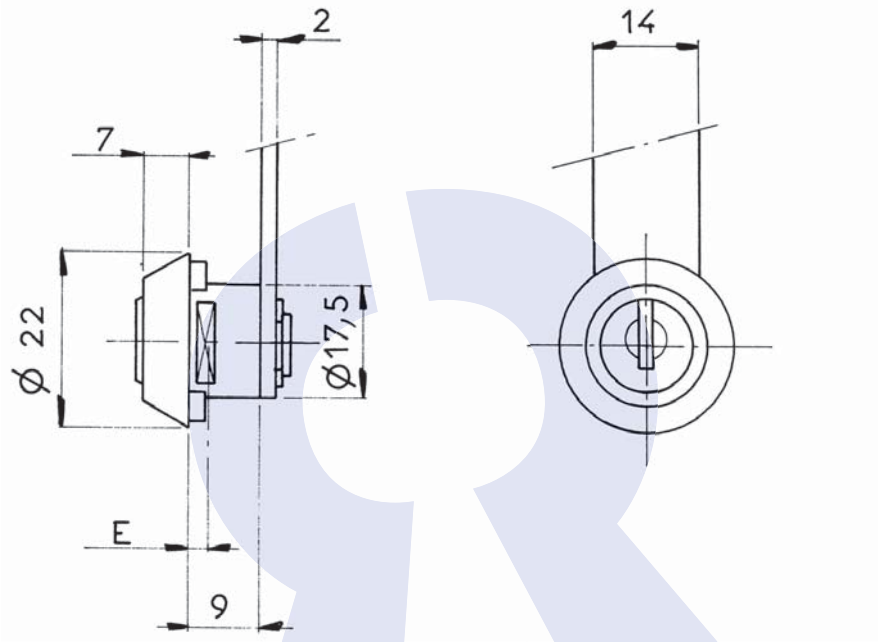

DONNEES TECHNIQUES / TECHNICAL DATA / TECHNISCHE DATEN

Référence *Reference* *Referenz*	0111200P10
Rotation *Rotation* *Drehweg*	1/2 Tour 2 sorties 1/2 turn-2 key extractions 1/2 Drehung, 2 Abzugstellungen
Clé prisonnière (1 sortie) *The key extraction can't be in the open position* *Schlüsselabzug nur in geschlossener Stellung /Schließzwang*	Non / No / Nein
Fixation produit sur support *Lock fixing* *Befestigung auf Basis*	Fourchette Horseshoe clip Halteklammer / Gabelfeder
Épaisseur support (mini - maxi) *Support thickness* *Materialstärke*	0.80 - 1.30 mm
Possibilité clé passe *Master key available* *Hauptschlüsselmöglichkeit*	Non / No / Nein
NB comb maxi possible *Maxi no. possible of combination* *maximale Schließmöglichkeiten*	60
Profil clé symétrique *Double side key* *symetrischer Schlüssel*	Non / No / Nein
Obturateur de barillet *Dust cover* *Staubschutz*	Non / No / Nein
Finition *Standard finishes of product* *Oberflächenbearbeitung des Produkts*	Chrome Chrome-plated Verchromt

Organe de condamnation *Means ofLocking* *Verriegelungssystem*	Came type 1304 / 1307 (2 mm) Cam type 1304/1307 (2 mm) Riegel Typ 1304/1307 (2 mm)
Barillet interchangeable *Removeable barrel* *Wechselzylinder*	Non / No / Nein
Matriculage barillet *Front barrel numbering* *Nummerierung des Zylinders*	Option
Matriculage came *Cam numbering* *Nummerierung des Riegels*	Option
Matriculage clé *Key numbering* *Nummerierung des Schlüssels*	Option
Gravure de clé *Key marking* *Prägung des Schlüssels*	Option
Finition de clé *Key finish* *Oberflächenbehandlung des Schlüssels*	Option
Jeu de 2 clés articulées *Set of 2 folding keys* *Satz von 2 Klappschlüsseln*	Non / No / Nein
Jeu de 2 clés surmoulées *Set of 2 over moulded keys* *Satz von 2 umspritzten Schlüsseln*	Non / No / Nein
Jeu avec 1 clé acier et 1 clé articulée *Set of 1 steel key + 1 folding key* *Satz mit 1 Stahlschlüssel und 1 Klappschlüssel*	Non / No / Nein

APPLICATION Métal | Serrure à came batteuse | 1113-04

Metal APPLICATION / CamLocks
ANWENDUNG Metall / Hebelschloss

Ajour / *Fixing hole / Lochung*

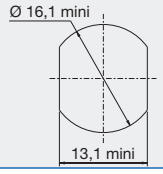

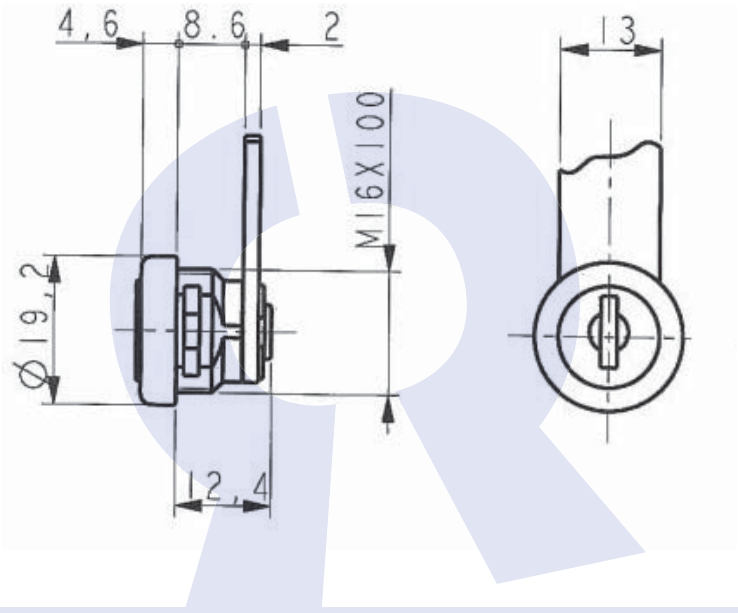

Disponible en / *Available / Verfügbar*

Fixation fourchette épaisseur 1 - 1,5 mm (min - max)
Fixing of the lock by means of a horseshoe clip, thickness 1 -1,5 mm(mini-maxi) /
Gabelfederbefestigung, Stärke des Blechs 1 - 1,5mm
ref : **0111304P31**

DONNEES TECHNIQUES / TECHNICAL DATA / TECHNISCHE DATEN

Référence *Reference* *Referenz*	0111304P31-1
Rotation *Rotation* *Drehweg*	1/4 Tour Droit 2 sorties 1/4 turn to the Right- 2 key extractions 1/4 Drehung rechts, 2 Schlüsselabzüge
Clé prisonnière (1 sortie) *The key extraction can't be in the open position* *Schlüsselabzug nur in geschlossener Stellung /Schließzwang*	Non / No / Nein
Fixation produit sur support *Lock fixing* *Befestigung auf Basis*	Écrou Nut Mutter
Épaisseur support (mini - maxi) *Support thickness* *Materialstärke*	0.00 - 3.00 mm
Possibilité clé passe *Master key available* *Hauptschlüsselmöglichkeit*	Non / No / Nein
NB comb maxi possible *Maxi no. possible of combination* *maximale Schließmöglichkeiten*	200
Profil clé symétrique *Double side key* *symetrischer Schlüssel*	Oui / Yes / Ya
Obturateur de barillet *Dust cover* *Staubschutz*	Non / No / Nein
Finition *Standard finishes of product* *Oberflächenbearbeitung des Produkts*	Nickel Nickel-plated Vernickelt

Organe de condamnation *Means ofLocking* *Verriegelungssystem*	Came type 1304 / 1307 (2 mm) Cam type 1304/1307 (2 mm) Riegel Typ 1304/1307 (2 mm)
Barillet interchangeable *Removeable barrel* *Wechselzylinder*	Non / No / Nein
Matriculage barillet *Front barrel numbering* *Nummerierung des Zylinders*	Option
Matriculage came *Cam numbering* *Nummerierung des Riegels*	Option
Matriculage clé *Key numbering* *Nummerierung des Schlüssels*	Option
Gravure de clé *Key marking* *Prägung des Schlüssels*	Option
Finition de clé *Key finish* *Oberflächenbehandlung des Schlüssels*	Option
Jeu de 2 clés articulées *Set of 2 folding keys* *Satz von 2 Klappschlüsseln*	Non / No / Nein
Jeu de 2 clés surmoulées *Set of 2 over moulded keys* *Satz von 2 umspritzten Schlüsseln*	Non / No / Nein
Jeu avec 1 clé acier et 1 clé articulée *Set of 1 steel key + 1 folding key* *Satz mit 1 Stahlschlüssel und 1 Klappschlüssel*	Non / No / Nein

APPLICATION Métal | Serrure à came batteuse | 1113-05

Metal APPLICATION / CamLocks
ANWENDUNG Metall / Hebelschloss

Ajour / *Fixing hole / Lochung*

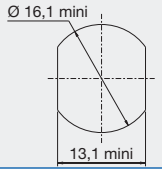

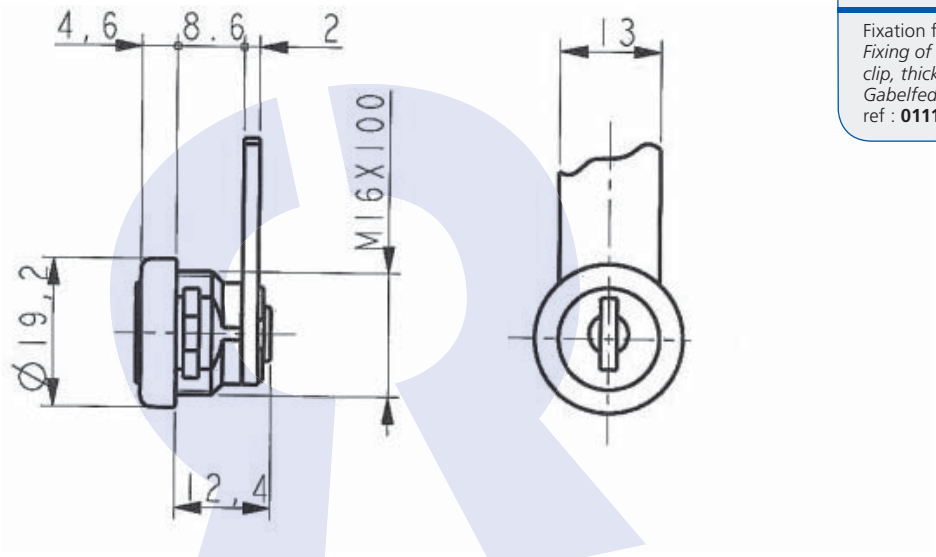

Disponible en / *Available / Verfügbar*

Fixation fourchette épaisseur 1 - 1,5 mm (min - max)
Fixing of the lock by means of a horseshoe clip, thickness 1 -1,5 mm(mini-maxi) /
Gabelfederbefestigung, Stärke des Blechs 1 - 1,5mm
ref : **0111305P31**

DONNEES TECHNIQUES / TECHNICAL DATA / TECHNISCHE DATEN

Référence *Reference* *Referenz*	0111305P31-1	Organe de condamnation *Means ofLocking* *Verriegelungssystem*	Came type 1304 / 1307 (2 mm) Cam type 1304/1307 (2 mm) Riegel Typ 1304/1307 (2 mm)
Rotation *Rotation* *Drehweg*	1/2 Tour 2 sorties 1/2 turn-2 key extractions 1/2 Drehung, 2 Abzugstellungen	Barillet interchangeable *Removeable barrel* *Wechselzylinder*	Non / No / Nein
Clé prisonnière (1 sortie) *The key extraction can't be in the open position* *Schlüsselabzug nur in geschlossener Stellung /Schließzwang*	Non / No / Nein	Matriculage barillet *Front barrel numbering* *Nummerierung des Zylinders*	Option
Fixation produit sur support *Lock fixing* *Befestigung auf Basis*	Écrou Nut Mutter	Matriculage came *Cam numbering* *Nummerierung des Riegels*	Option
Épaisseur support (mini - maxi) *Support thickness* *Materialstärke*	0.00 - 3.00 mm	Matriculage clé *Key numbering* *Nummerierung des Schlüssels*	Option
Possibilité clé passe *Master key available* *Hauptschlüsselmöglichkeit*	Non / No / Nein	Gravure de clé *Key marking* *Prägung des Schlüssels*	Option
NB comb maxi possible *Maxi no. possible of combination* *maximale Schließmöglichkeiten*	200	Finition de clé *Key finish* *Oberflächenbehandlung des Schlüssels*	Option
Profil clé symétrique *Double side key* *symetrischer Schlüssel*	Oui / Yes / Ya	Jeu de 2 clés articulées *Set of 2 folding keys* *Satz von 2 Klappschlüsseln*	Non / No / Nein
Obturateur de barillet *Dust cover* *Staubschutz*	Non / No / Nein	Jeu de 2 clés surmoulées *Set of 2 over moulded keys* *Satz von 2 umspritzten Schlüsseln*	Non / No / Nein
Finition *Standard finishes of product* *Oberflächenbearbeitung des Produkts*	Nickel Nickel-plated Vernickelt	Jeu avec 1 clé acier et 1 clé articulée *Set of 1 steel key + 1 folding key* *Satz mit 1 Stahlschlüssel und 1 Klappschlüssel*	Non / No / Nein

APPLICATION Métal | Serrure à came batteuse | 1160

Metal APPLICATION / CamLocks
ANWENDUNG Metall / Hebelschloss

Ajour / *Fixing hole / Lochung*

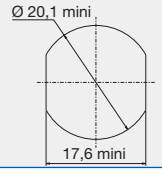

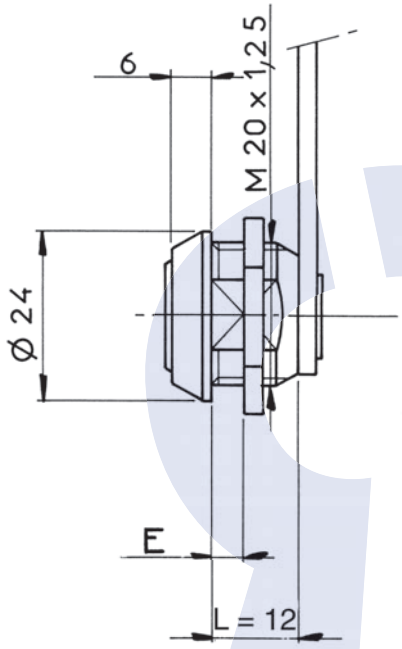

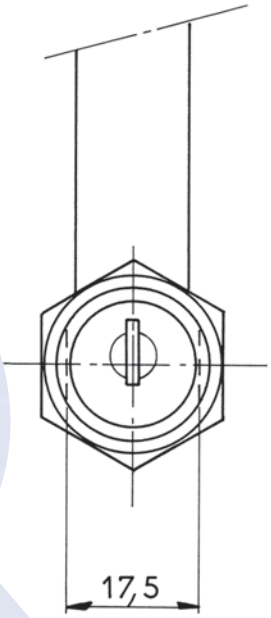

Disponible en / *Available / Verfügbar*

500 combinaisons
500 combinations
500 Schliessungen
ref : **0116000P11**

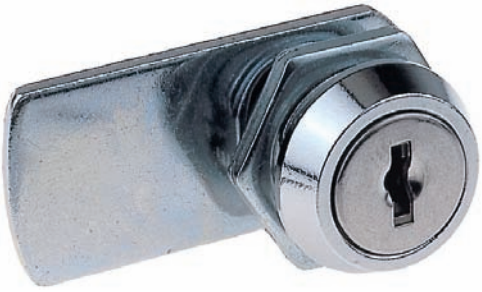

DONNEES TECHNIQUES / TECHNICAL DATA / TECHNISCHE DATEN

Référence *Reference* *Referenz*	0116000P02
Rotation *Rotation* *Drehweg*	1/2 Tour 2 sorties 1/2 turn-2 key extractions 1/2 Drehung, 2 Abzugstellungen
Clé prisonnière (1 sortie) *The key extraction can't be in the open position* *Schlüsselabzug nur in geschlossener Stellung /Schließzwang*	Non / No / Nein
Fixation produit sur support *Lock fixing* *Befestigung auf Basis*	Écrou Nut Mutter
Épaisseur support (mini - maxi) *Support thickness* *Materialstärke*	0.00 - 6.00 mm
Possibilité clé passe *Master key available* *Hauptschlüsselmöglichkeit*	Non / No / Nein
NB comb maxi possible *Maxi no. possible of combination* *maximale Schließmöglichkeiten*	200
Profil clé symétrique *Double side key* *symetrischer Schlüssel*	Non / No / Nein
Obturateur de barillet *Dust cover* *Staubschutz*	Non / No / Nein
Finition *Standard finishes of product* *Oberflächenbearbeitung des Produkts*	Chrome Chrome-plated Verchromt

Organe de condamnation *Means ofLocking* *Verriegelungssystem*	Came type 131629 (2,5 mm) Cam type 131629 (2,5 mm) Riegel Typ131629 (2,5 mm)
Barillet interchangeable *Removeable barrel* *Wechselzylinder*	Non / No / Nein
Matriculage barillet *Front barrel numbering* *Nummerierung des Zylinders*	Option
Matriculage came *Cam numbering* *Nummerierung des Riegels*	Option
Matriculage clé *Key numbering* *Nummerierung des Schlüssels*	Option
Gravure de clé *Key marking* *Prägung des Schlüssels*	Option
Finition de clé *Key finish* *Oberflächenbehandlung des Schlüssels*	Option
Jeu de 2 clés articulées *Set of 2 folding keys* *Satz von 2 Klappschlüsseln*	Non / No / Nein
Jeu de 2 clés surmoulées *Set of 2 over moulded keys* *Satz von 2 umspritzten Schlüsseln*	Non / No / Nein
Jeu avec 1 clé acier et 1 clé articulée *Set of 1 steel key + 1 folding key* *Satz mit 1 Stahlschlüssel und 1 Klappschlüssel*	Non / No / Nein

APPLICATION Bois et Métal | Serrure à came batteuse | 1184

Wood and Metal APPLICATION / CamLocks
ANWENDUNG Holz und Metall / Hebelschloss

Ajour / *Fixing hole / Lochung*

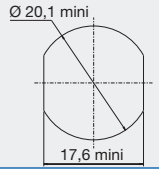

Observation / *remarks / bemerkungen*

Serrure à rappel
Automatic return
Schnappschloss

Clé 299232 en option
Key 299232 as option
Schlüssel 299232 als Extra

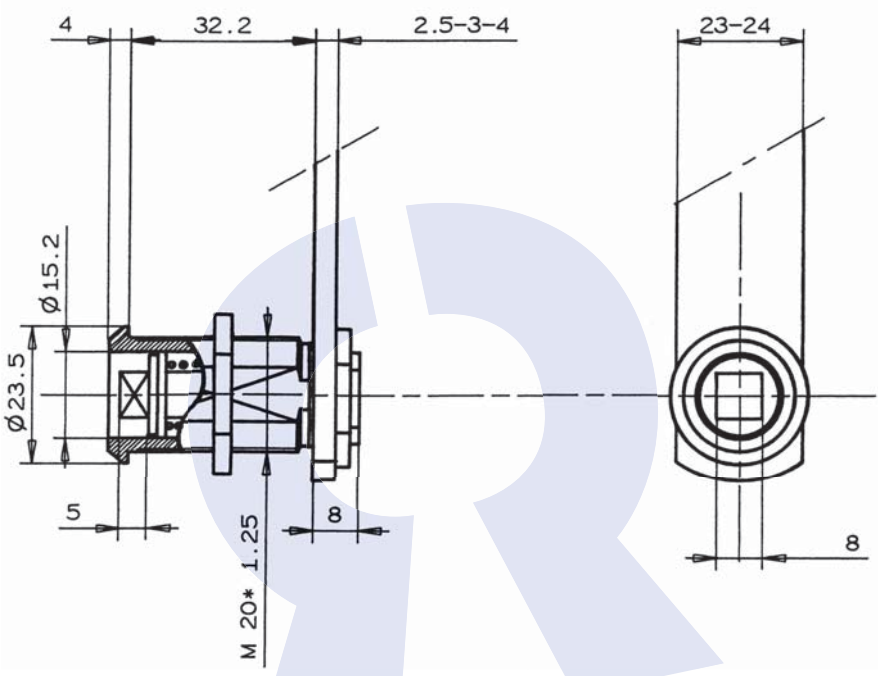

DONNEES TECHNIQUES / TECHNICAL DATA / TECHNISCHE DATEN

Référence *Reference* *Referenz*	0118400SSC	Organe de condamnation *Means ofLocking* *Verriegelungssystem*	Came type 911 / 1729 (2,5 ou 4 mm) Cam type 911/1729 (2,5 or 4mm) Riegel Typ 911/1729 (2,5 oder 4 mm)
Rotation *Rotation* *Drehweg*	1/4 Tour 1/4 turn 1/4 Drehung	Barillet interchangeable *Removeable barrel* *Wechselzylinder*	
Clé prisonnière (1 sortie) *The key extraction can't be in the open position* *Schlüsselabzug nur in geschlossener Stellung /Schließzwang*		Matriculage barillet *Front barrel numbering* *Nummerierung des Zylinders*	Non / No / Nein
Fixation produit sur support *Lock fixing* *Befestigung auf Basis*	Écrou Nut Mutter	Matriculage came *Cam numbering* *Nummerierung des Riegels*	Non / No / Nein
Épaisseur support (mini - maxi) *Support thickness* *Materialstärke*	0.00 - 27.00 mm	Matriculage clé *Key numbering* *Nummerierung des Schlüssels*	Non / No / Nein
Possibilité clé passe *Master key available* *Hauptschlüsselmöglichkeit*		Gravure de clé *Key marking* *Prägung des Schlüssels*	Non / No / Nein
NB comb maxi possible *Maxi no. possible of combination* *maximale Schließmöglichkeiten*		Finition de clé *Key finish* *Oberflächenbehandlung des Schlüssels*	Non / No / Nein
Profil clé symétrique *Double side key* *symetrischer Schlüssel*		Jeu de 2 clés articulées *Set of 2 folding keys* *Satz von 2 Klappschlüsseln*	Non / No / Nein
Obturateur de barillet *Dust cover* *Staubschutz*		Jeu de 2 clés surmoulées *Set of 2 over moulded keys* *Satz von 2 umspritzten Schlüsseln*	Non / No / Nein
Finition *Standard finishes of product* *Oberflächenbearbeitung des Produkts*	Chrome Chrome-plated Verchromt	Jeu avec 1 clé acier et 1 clé articulée *Set of 1 steel key + 1 folding key* *Satz mit 1 Stahlschlüssel und 1 Klappschlüssel*	Non / No / Nein

APPLICATION Métal | Serrure à came batteuse | 1186-01

Metal APPLICATION / CamLocks
ANWENDUNG Metall / Hebelschloss

Ajour / *Fixing hole / Lochung*

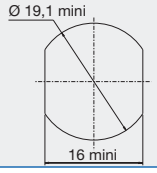

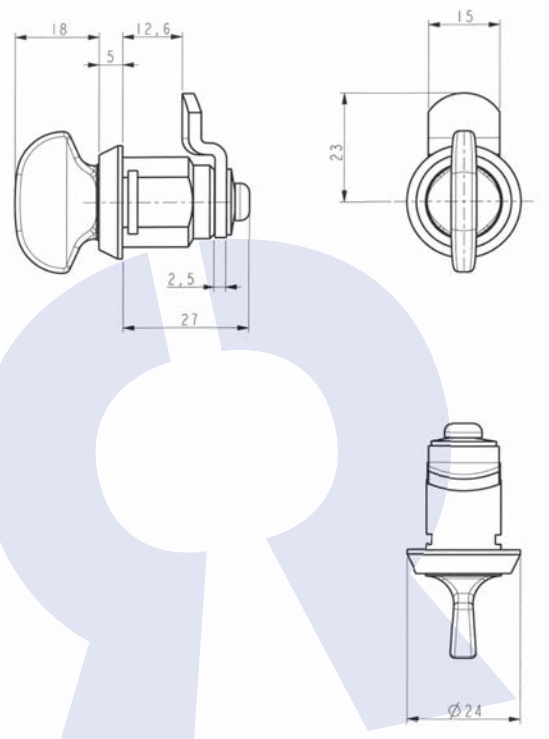

Disponible en / *Available / Verfügbar*

Fixation fourchette épaisseur 1,2 - 1,7 mm (min - max)
Fixing of the lock by means of a horseshoe clip, thickness 1,2 -1,7 mm(mini-maxi) /
Gabelfederbefestigung, Stärke des Blechs 1,2 - 1,7 mm
ref : **0118601SSC**

DONNEES TECHNIQUES / TECHNICAL DATA / TECHNISCHE DATEN

Référence *Reference* *Referenz*	0118601SSC-1
Rotation *Rotation* *Drehweg*	1/2 Tour 1/2 turn 1/2 Drehung
Clé prisonnière (1 sortie) *The key extraction can't be in the open position* *Schlüsselabzug nur in geschlossener Stellung /Schließzwang*	
Fixation produit sur support *Lock fixing* *Befestigung auf Basis*	Écrou Nut Mutter
Épaisseur support (mini - maxi) *Support thickness* *Materialstärke*	0.00 - 11.00 mm
Possibilité clé passe *Master key available* *Hauptschlüsselmöglichkeit*	
NB comb maxi possible *Maxi no. possible of combination* *maximale Schließmöglichkeiten*	
Profil clé symétrique *Double side key* *symetrischer Schlüssel*	
Obturateur de barillet *Dust cover* *Staubschutz*	Non / No / Nein
Finition *Standard finishes of product* *Oberflächenbearbeitung des Produkts*	Chrome Chrome-plated Verchromt

Organe de condamnation *Means ofLocking* *Verriegelungssystem*	Came type 131629 (2,5 mm) Cam type 131629 (2,5 mm) Riegel Typ131629 (2,5 mm)
Barillet interchangeable *Removeable barrel* *Wechselzylinder*	
Matriculage barillet *Front barrel numbering* *Nummerierung des Zylinders*	Non / No / Nein
Matriculage came *Cam numbering* *Nummerierung des Riegels*	Non / No / Nein
Matriculage clé *Key numbering* *Nummerierung des Schlüssels*	Non / No / Nein
Gravure de clé *Key marking* *Prägung des Schlüssels*	Non / No / Nein
Finition de clé *Key finish* *Oberflächenbehandlung des Schlüssels*	Non / No / Nein
Jeu de 2 clés articulées *Set of 2 folding keys* *Satz von 2 Klappschlüsseln*	Non / No / Nein
Jeu de 2 clés surmoulées *Set of 2 over moulded keys* *Satz von 2 umspritzten Schlüsseln*	Non / No / Nein
Jeu avec 1 clé acier et 1 clé articulée *Set of 1 steel key + 1 folding key* *Satz mit 1 Stahlschlüssel und 1 Klappschlüssel*	Non / No / Nein

APPLICATION Bois | Serrure à came batteuse | 1201

Wood APPLICATION / CamLocks
ANWENDUNG Holz / Hebelschloss

Ajour / *Fixing hole / Lochung*

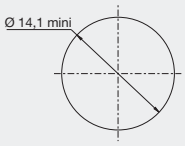

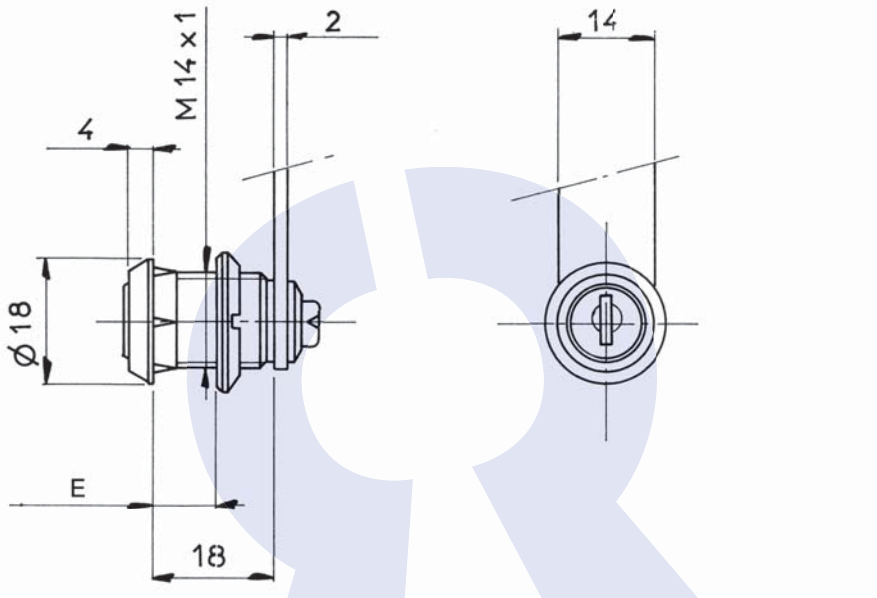

Disponible en / *Available / Verfügbar*

1/4 tour Droit 2 sorties
1/4 turn to the Right - 2 key extractions
Drehung 90° nach rechts, Schlüssel in 2 Stellungen abziehbar
ref : **0122801P10**

DONNEES TECHNIQUES / TECHNICAL DATA / TECHNISCHE DATEN

Référence *Reference* *Referenz*	012010AP10
Rotation *Rotation* *Drehweg*	1/2 Tour 2 sorties 1/2 turn-2 key extractions 1/2 Drehung, 2 Abzugstellungen
Clé prisonnière (1 sortie) *The key extraction can't be in the open position* *Schlüsselabzug nur in geschlossener Stellung /Schließzwang*	Non / No / Nein
Fixation produit sur support *Lock fixing* *Befestigung auf Basis*	Écrou Nut Mutter
Épaisseur support (mini - maxi) *Support thickness* *Materialstärke*	3.00 - 10.00 mm
Possibilité clé passe *Master key available* *Hauptschlüsselmöglichkeit*	Non / No / Nein
NB comb maxi possible *Maxi no. possible of combination* *maximale Schließmöglichkeiten*	60
Profil clé symétrique *Double side key* *symetrischer Schlüssel*	Non / No / Nein
Obturateur de barillet *Dust cover* *Staubschutz*	Non / No / Nein
Finition *Standard finishes of product* *Oberflächenbearbeitung des Produkts*	Chrome Chrome-plated Verchromt

Organe de condamnation *Means ofLocking* *Verriegelungssystem*	Came type 1201 / 16429 (2 mm) Cam type 1201/16429 (2 mm) Riegel Typ 1021/16429 (2 mm)
Barillet interchangeable *Removeable barrel* *Wechselzylinder*	Non / No / Nein
Matriculage barillet *Front barrel numbering* *Nummerierung des Zylinders*	Option
Matriculage came *Cam numbering* *Nummerierung des Riegels*	Option
Matriculage clé *Key numbering* *Nummerierung des Schlüssels*	Option
Gravure de clé *Key marking* *Prägung des Schlüssels*	Option
Finition de clé *Key finish* *Oberflächenbehandlung des Schlüssels*	Option
Jeu de 2 clés articulées *Set of 2 folding keys* *Satz von 2 Klappschlüsseln*	Non / No / Nein
Jeu de 2 clés surmoulées *Set of 2 over moulded keys* *Satz von 2 umspritzten Schlüsseln*	Non / No / Nein
Jeu avec 1 clé acier et 1 clé articulée *Set of 1 steel key + 1 folding key* *Satz mit 1 Stahlschlüssel und 1 Klappschlüssel*	Non / No / Nein

APPLICATION Métal | Serrure à came batteuse | 1206-10

Metal APPLICATION / CamLocks
ANWENDUNG Metall / Hebelschloss

Ajour / *Fixing hole / Lochung*

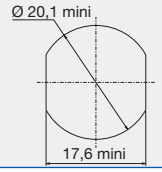

Observation / *remarks / bemerkungen*

Serrure à rappel
Automatic return
Schnappschloss

Clé 299233 en option
Key 299233 as option
Schlüssel 299233 als Extra

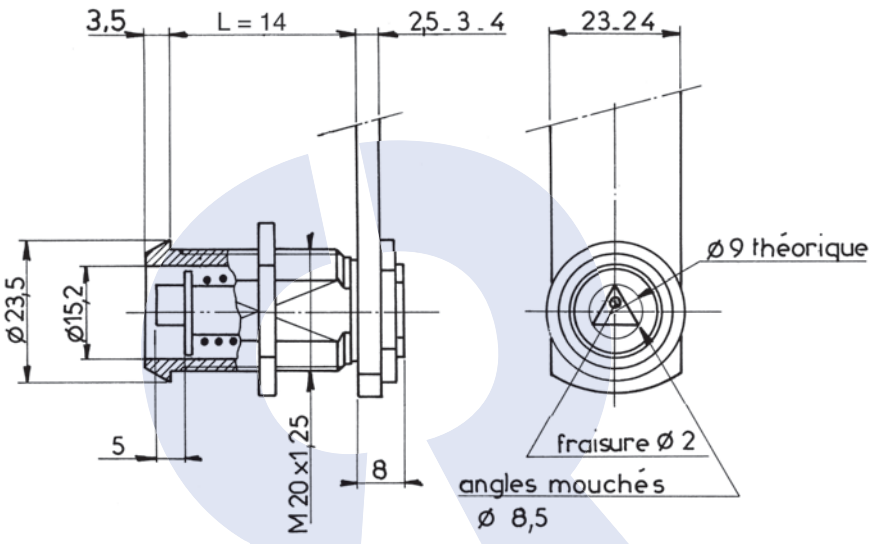

Disponible en / *Available / Verfügbar*

Triangle mâle CNOMO 2 Clé 299234 en option
Male triangular CNOMO 2 Key 299234 as option /
Dreikant CNOMO 2 Schlüssel 299234 als Extra
ref : **0120630SSC**

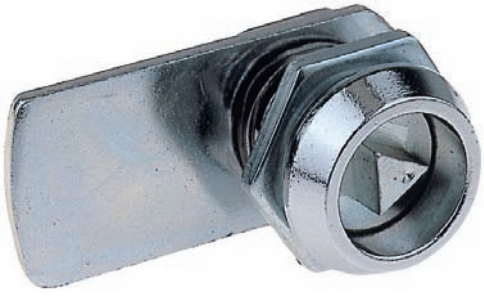

DONNEES TECHNIQUES / TECHNICAL DATA / TECHNISCHE DATEN

Référence *Reference* *Referenz*	0120610SSC	Organe de condamnation *Means ofLocking* *Verriegelungssystem*	Came type 911 / 1729 (2,5 ou 4 mm) Cam type 911/1729 (2,5 or 4mm) Riegel Typ 911/1729 (2,5 oder 4 mm)
Rotation *Rotation* *Drehweg*	1/4 Tour Gauche 1/4 turn to the Left 1/4 Drehung links	Barillet interchangeable *Removeable barrel* *Wechselzylinder*	
Clé prisonnière (1 sortie) *The key extraction can't be in the open position* *Schlüsselabzug nur in geschlossener Stellung /Schließzwang*		Matriculage barillet *Front barrel numbering* *Nummerierung des Zylinders*	Non / No / Nein
Fixation produit sur support *Lock fixing* *Befestigung auf Basis*	Écrou Nut Mutter	Matriculage came *Cam numbering* *Nummerierung des Riegels*	Non / No / Nein
Épaisseur support (mini - maxi) *Support thickness* *Materialstärke*	0.00 - 7.00 mm	Matriculage clé *Key numbering* *Nummerierung des Schlüssels*	Non / No / Nein
Possibilité clé passe *Master key available* *Hauptschlüsselmöglichkeit*		Gravure de clé *Key marking* *Prägung des Schlüssels*	Non / No / Nein
NB comb maxi possible *Maxi no. possible of combination* *maximale Schließmöglichkeiten*		Finition de clé *Key finish* *Oberflächenbehandlung des Schlüssels*	Non / No / Nein
Profil clé symétrique *Double side key* *symetrischer Schlüssel*		Jeu de 2 clés articulées *Set of 2 folding keys* *Satz von 2 Klappschlüsseln*	Non / No / Nein
Obturateur de barillet *Dust cover* *Staubschutz*		Jeu de 2 clés surmoulées *Set of 2 over moulded keys* *Satz von 2 umspritzten Schlüsseln*	Non / No / Nein
Finition *Standard finishes of product* *Oberflächenbearbeitung des Produkts*	Chrome Chrome-plated Verchromt	Jeu avec 1 clé acier et 1 clé articulée *Set of 1 steel key + 1 folding key* *Satz mit 1 Stahlschlüssel und 1 Klappschlüssel*	Non / No / Nein

RONIS
www.ronis.fr

APPLICATION Métal | Serrure à came batteuse | 1278

Metal APPLICATION / CamLocks
ANWENDUNG Metall / Hebelschloss

Ajour / *Fixing hole / Lochung*

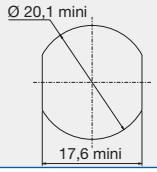

Observation / *remarks / bemerkungen*

Plaquette 224040 en option
Locking plate 224040 as option
Rückplatte 224040 als Extra

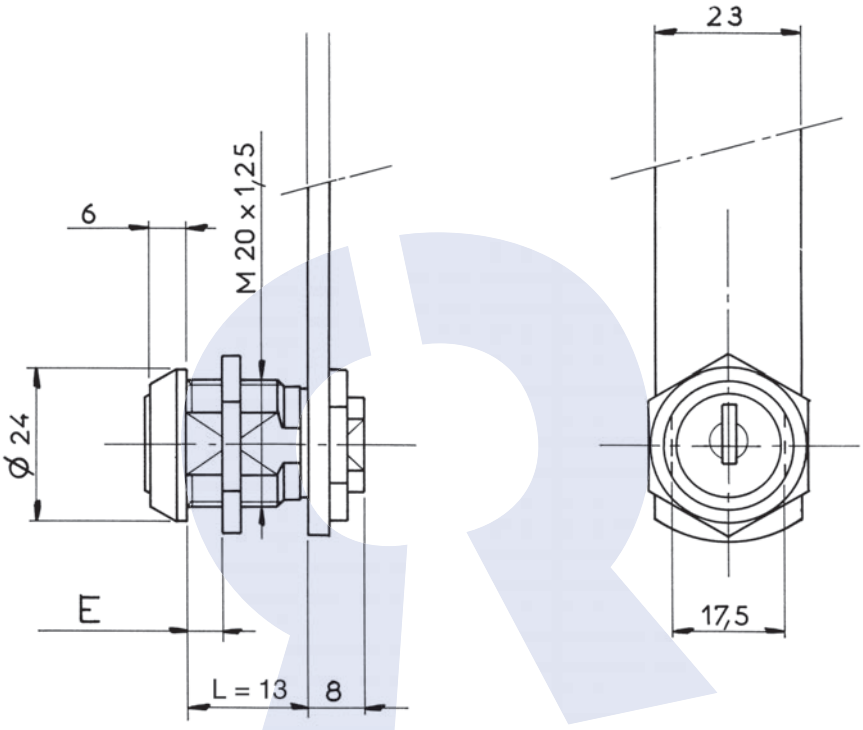

Disponible en / *Available / Verfügbar*

500 combinaisons
500 combinations
500 Schliessungen
ref : **0127800P11**

DONNEES TECHNIQUES / TECHNICAL DATA / TECHNISCHE DATEN

Référence *Reference* *Referenz*	0127800P02	Organe de condamnation *Means ofLocking* *Verriegelungssystem*	Came type 911 / 1729 (2,5 ou 4 mm) Cam type 911/1729 (2,5 or 4mm) Riegel Typ 911/1729 (2,5 oder 4 mm)
Rotation *Rotation* *Drehweg*	1/2 Tour 2 sorties 1/2 turn-2 key extractions 1/2 Drehung, 2 Abzugstellungen	Barillet interchangeable *Removeable barrel* *Wechselzylinder*	Non / No / Nein
Clé prisonnière (1 sortie) *The key extraction can't be in the open position* *Schlüsselabzug nur in geschlossener Stellung /Schließzwang*	Non / No / Nein	Matriculage barillet *Front barrel numbering* *Nummerierung des Zylinders*	Option
Fixation produit sur support *Lock fixing* *Befestigung auf Basis*	Écrou Nut Mutter	Matriculage came *Cam numbering* *Nummerierung des Riegels*	Option
Épaisseur support (mini - maxi) *Support thickness* *Materialstärke*	0.00 - 6.00 mm	Matriculage clé *Key numbering* *Nummerierung des Schlüssels*	Option
Possibilité clé passe *Master key available* *Hauptschlüsselmöglichkeit*	Non / No / Nein	Gravure de clé *Key marking* *Prägung des Schlüssels*	Option
NB comb maxi possible *Maxi no. possible of combination* *maximale Schließmöglichkeiten*	200	Finition de clé *Key finish* *Oberflächenbehandlung des Schlüssels*	Option
Profil clé symétrique *Double side key* *symetrischer Schlüssel*	Non / No / Nein	Jeu de 2 clés articulées *Set of 2 folding keys* *Satz von 2 Klappschlüsseln*	Non / No / Nein
Obturateur de barillet *Dust cover* *Staubschutz*	Non / No / Nein	Jeu de 2 clés surmoulées *Set of 2 over moulded keys* *Satz von 2 umspritzten Schlüsseln*	Non / No / Nein
Finition *Standard finishes of product* *Oberflächenbearbeitung des Produkts*	Plastique Noir Black plastic Kunststoff Schwarz	Jeu avec 1 clé acier et 1 clé articulée *Set of 1 steel key + 1 folding key* *Satz mit 1 Stahlschlüssel und 1 Klappschlüssel*	Non / No / Nein

APPLICATION Métal | Serrure à came batteuse | 1700-01

Metal APPLICATION / CamLocks
ANWENDUNG Metall / Hebelschloss

Ajour / *Fixing hole / Lochung*

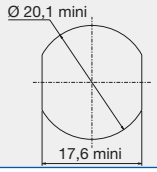

Avantage / *advantage / vorteil*

- Une clé plate réversible
Double side key
Wendeschlüssel
- Une serrure avec possibilité de clé passe.
Lock with the possibility of a masterkey
hauptschlüsselfähiges Schloss

Observation / *remarks / bemerkungen*

Plaquette 224040 en option
Locking plate 224040 as option
Rückplatte 224040 als Extra

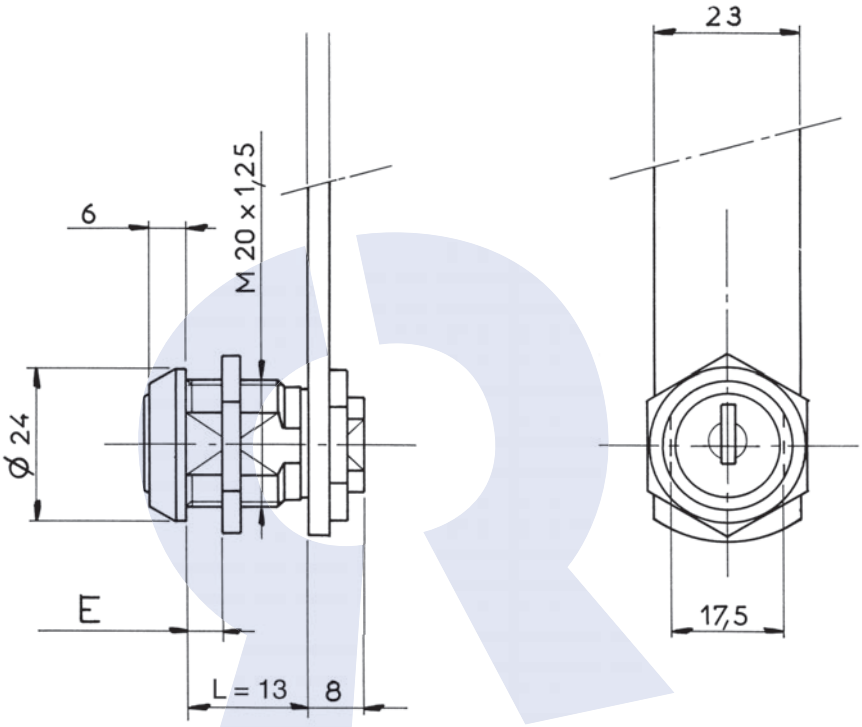

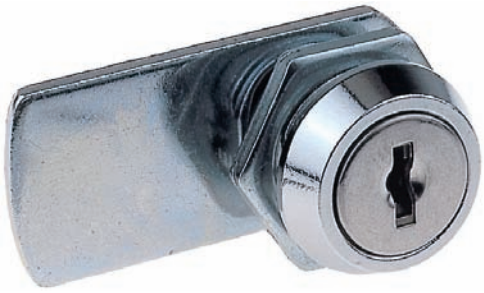

DONNEES TECHNIQUES / TECHNICAL DATA / TECHNISCHE DATEN

Référence *Reference* *Referenz*	01700010SM
Rotation *Rotation* *Drehweg*	1/2 Tour 2 sorties 1/2 turn-2 key extractions 1/2 Drehung, 2 Abzugstellungen
Clé prisonnière (1 sortie) *The key extraction can't be in the open position* *Schlüsselabzug nur in geschlossener Stellung /Schließzwang*	Non / No / Nein
Fixation produit sur support *Lock fixing* *Befestigung auf Basis*	Écrou Nut Mutter
Épaisseur support (mini - maxi) *Support thickness* *Materialstärke*	0.00 - 6.00 mm
Possibilité clé passe *Master key available* *Hauptschlüsselmöglichkeit*	Oui / Yes / Ya
NB comb maxi possible *Maxi no. possible of combination* *maximale Schließmöglichkeiten*	200
Profil clé symétrique *Double side key* *symetrischer Schlüssel*	Oui / Yes / Ya
Obturateur de barillet *Dust cover* *Staubschutz*	Non / No / Nein
Finition *Standard finishes of product* *Oberflächenbearbeitung des Produkts*	Chrome Chrome-plated Verchromt

Organe de condamnation *Means ofLocking* *Verriegelungssystem*	Came type 911 / 1729 (2,5 ou 4 mm) Cam type 911/1729 (2,5 or 4mm) Riegel Typ 911/1729 (2,5 oder 4 mm)
Barillet interchangeable *Removeable barrel* *Wechselzylinder*	Non / No / Nein
Matriculage barillet *Front barrel numbering* *Nummerierung des Zylinders*	Option
Matriculage came *Cam numbering* *Nummerierung des Riegels*	Option
Matriculage clé *Key numbering* *Nummerierung des Schlüssels*	Option
Gravure de clé *Key marking* *Prägung des Schlüssels*	Option
Finition de clé *Key finish* *Oberflächenbehandlung des Schlüssels*	Option
Jeu de 2 clés articulées *Set of 2 folding keys* *Satz von 2 Klappschlüsseln*	Option
Jeu de 2 clés surmoulées *Set of 2 over moulded keys* *Satz von 2 umspritzten Schlüsseln*	Option
Jeu avec 1 clé acier et 1 clé articulée *Set of 1 steel key + 1 folding key* *Satz mit 1 Stahlschlüssel und 1 Klappschlüssel*	Option

RONIS
www.ronis.fr

APPLICATION Métal | Serrure à came batteuse | 1700-01/1

Metal APPLICATION / CamLocks
ANWENDUNG Metall / Hebelschloss

Ajour / *Fixing hole / Lochung*

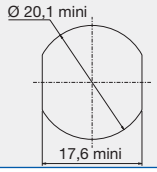

Avantage / *advantage / vorteil*

- Une clé plate réversible
Double side key
Wendeschlüssel

Observation / *remarks / bemerkungen*

Plaquette 224040 en option
Locking plate 224040 as option
Rückplatte 224040 als Extra

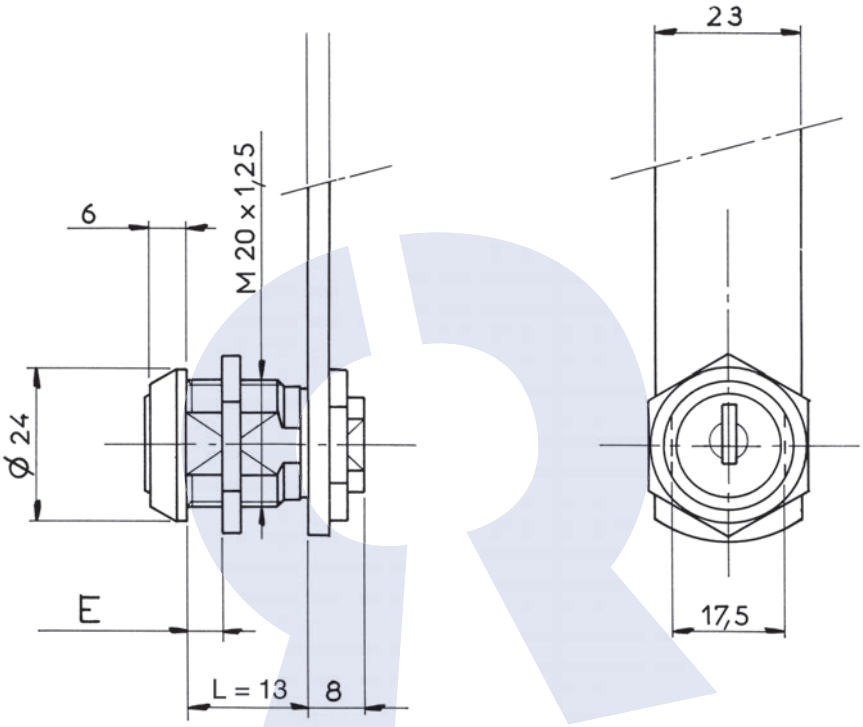

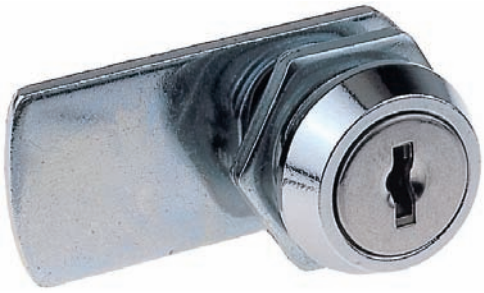

DONNEES TECHNIQUES / TECHNICAL DATA / TECHNISCHE DATEN

Référence *Reference* *Referenz*	017000100R	Organe de condamnation *Means ofLocking* *Verriegelungssystem*	Came type 911 / 1729 (2,5 ou 4 mm) Cam type 911/1729 (2,5 or 4mm) Riegel Typ 911/1729 (2,5 oder 4 mm)
Rotation *Rotation* *Drehweg*	1/2 Tour 2 sorties 1/2 turn-2 key extractions 1/2 Drehung, 2 Abzugstellungen	Barillet interchangeable *Removeable barrel* *Wechselzylinder*	Non / No / Nein
Clé prisonnière (1 sortie) *The key extraction can't be in the open position* *Schlüsselabzug nur in geschlossener Stellung /Schließzwang*	Non / No / Nein	Matriculage barillet *Front barrel numbering* *Nummerierung des Zylinders*	Option
Fixation produit sur support *Lock fixing* *Befestigung auf Basis*	Écrou Nut Mutter	Matriculage came *Cam numbering* *Nummerierung des Riegels*	Option
Épaisseur support (mini - maxi) *Support thickness* *Materialstärke*	0.00 - 6.00 mm	Matriculage clé *Key numbering* *Nummerierung des Schlüssels*	Option
Possibilité clé passe *Master key available* *Hauptschlüsselmöglichkeit*	Non / No / Nein	Gravure de clé *Key marking* *Prägung des Schlüssels*	Option
NB comb maxi possible *Maxi no. possible of combination* *maximale Schließmöglichkeiten*	200	Finition de clé *Key finish* *Oberflächenbehandlung des Schlüssels*	Option
Profil clé symétrique *Double side key* *symetrischer Schlüssel*	Oui / Yes / Ya	Jeu de 2 clés articulées *Set of 2 folding keys* *Satz von 2 Klappschlüsseln*	Non / No / Nein
Obturateur de barillet *Dust cover* *Staubschutz*	Oui / Yes / Ya	Jeu de 2 clés surmoulées *Set of 2 over moulded keys* *Satz von 2 umspritzten Schlüsseln*	Non / No / Nein
Finition *Standard finishes of product* *Oberflächenbearbeitung des Produkts*	Chrome Chrome-plated Verchromt	Jeu avec 1 clé acier et 1 clé articulée *Set of 1 steel key + 1 folding key* *Satz mit 1 Stahlschlüssel und 1 Klappschlüssel*	Non / No / Nein

APPLICATION Métal | Serrure à came batteuse | 1700-02

Metal APPLICATION / CamLocks
ANWENDUNG Metall / Hebelschloss

Ajour / *Fixing hole / Lochung*

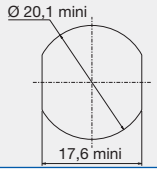

Avantage / *advantage / vorteil*

- Une clé plate réversible
Double side key
Wendeschlüssel
- Une serrure avec possibilité de clé passe.
Lock with the possibility of a masterkey
hauptschlüsselfähiges Schloss

Observation / *remarks / bemerkungen*

Plaquette 224040 en option
Locking plate 224040 as option
Rückplatte 224040 als Extra

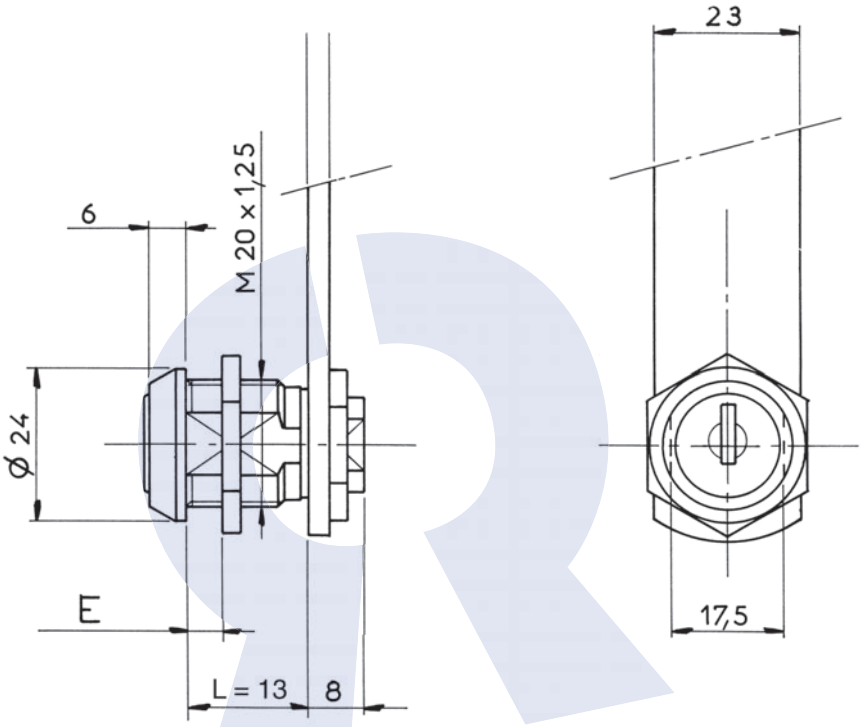

Disponible en / *Available / Verfügbar*

Rotation gauche
Left hand anti clockwise
Drehung nach links
ref : **01700030SM**

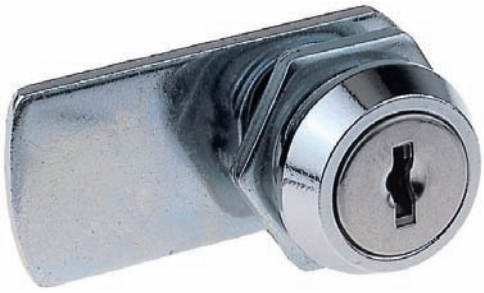

DONNEES TECHNIQUES / TECHNICAL DATA / TECHNISCHE DATEN

Référence *Reference* *Referenz*	01700020SM	Organe de condamnation *Means ofLocking* *Verriegelungssystem*	Came type 911 / 1729 (2,5 ou 4 mm) Cam type 911/1729 (2,5 or 4mm) Riegel Typ 911/1729 (2,5 oder 4 mm)
Rotation *Rotation* *Drehweg*	1/4 Tour Droit 1 sortie 1/4 turn to the Right- 1 key extraction 1/4 Drehung rechts, 1 Schlüsselabzug	Barillet interchangeable *Removeable barrel* *Wechselzylinder*	Non / No / Nein
Clé prisonnière (1 sortie) *The key extraction can't be in the open position* *Schlüsselabzug nur in geschlossener Stellung /Schließzwang*	Oui / Yes / Ya	Matriculage barillet *Front barrel numbering* *Nummerierung des Zylinders*	Option
Fixation produit sur support *Lock fixing* *Befestigung auf Basis*	Écrou Nut Mutter	Matriculage came *Cam numbering* *Nummerierung des Riegels*	Option
Épaisseur support (mini - maxi) *Support thickness* *Materialstärke*	0.00 - 6.00 mm	Matriculage clé *Key numbering* *Nummerierung des Schlüssels*	Option
Possibilité clé passe *Master key available* *Hauptschlüsselmöglichkeit*	Oui / Yes / Ya	Gravure de clé *Key marking* *Prägung des Schlüssels*	Option
NB comb maxi possible *Maxi no. possible of combination* *maximale Schließmöglichkeiten*	200	Finition de clé *Key finish* *Oberflächenbehandlung des Schlüssels*	Option
Profil clé symétrique *Double side key* *symetrischer Schlüssel*	Oui / Yes / Ya	Jeu de 2 clés articulées *Set of 2 folding keys* *Satz von 2 Klappschlüsseln*	Option
Obturateur de barillet *Dust cover* *Staubschutz*	Non / No / Nein	Jeu de 2 clés surmoulées *Set of 2 over moulded keys* *Satz von 2 umspritzten Schlüsseln*	Option
Finition *Standard finishes of product* *Oberflächenbearbeitung des Produkts*	Chrome Chrome-plated Verchromt	Jeu avec 1 clé acier et 1 clé articulée *Set of 1 steel key + 1 folding key* *Satz mit 1 Stahlschlüssel und 1 Klappschlüssel*	Option

APPLICATION Métal | Serrure à came batteuse | 1700-04

Metal APPLICATION / CamLocks
ANWENDUNG Metall / Hebelschloss

Ajour / *Fixing hole / Lochung*

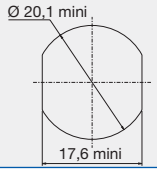

Avantage / *advantage / vorteil*

- Une clé plate réversible
Double side key
Wendeschlüssel

- Une serrure avec possibilité de clé passe.
Lock with the possibility of a masterkey
hauptschlüsselfähiges Schloss

Observation / *remarks / bemerkungen*

Plaquette 224040 en option
Locking plate 224040 as option
Rückplatte 224040 als Extra

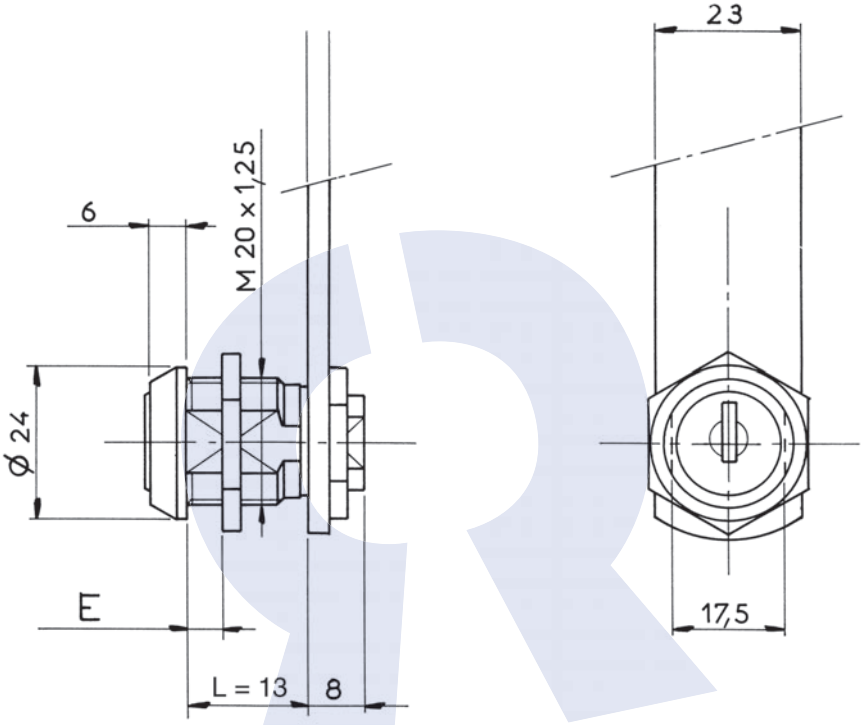

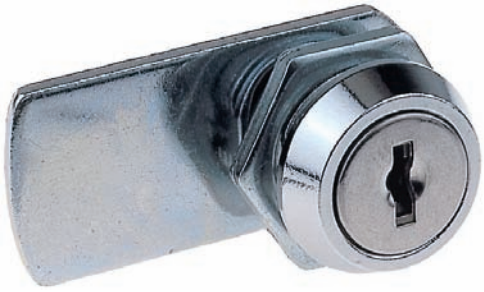

DONNEES TECHNIQUES / TECHNICAL DATA / TECHNISCHE DATEN

Référence *Reference* *Referenz*	01700040SM
Rotation *Rotation* *Drehweg*	1/4 Tour Droit 2 sorties 1/4 turn to the Right- 2 key extractions 1/4 Drehung rechts, 2 Schlüsselabzüge
Clé prisonnière (1 sortie) *The key extraction can't be in the open position* *Schlüsselabzug nur in geschlossener Stellung /Schließzwang*	Non / No / Nein
Fixation produit sur support *Lock fixing* *Befestigung auf Basis*	Écrou Nut Mutter
Épaisseur support (mini - maxi) *Support thickness* *Materialstärke*	0.00 - 6.00 mm
Possibilité clé passe *Master key available* *Hauptschlüsselmöglichkeit*	Oui / Yes / Ya
NB comb maxi possible *Maxi no. possible of combination* *maximale Schließmöglichkeiten*	200
Profil clé symétrique *Double side key* *symetrischer Schlüssel*	Oui / Yes / Ya
Obturateur de barillet *Dust cover* *Staubschutz*	Non / No / Nein
Finition *Standard finishes of product* *Oberflächenbearbeitung des Produkts*	Chrome Chrome-plated Verchromt

Organe de condamnation *Means ofLocking* *Verriegelungssystem*	Came type 911 / 1729 (2,5 ou 4 mm) Cam type 911/1729 (2,5 or 4mm) Riegel Typ 911/1729 (2,5 oder 4 mm)
Barillet interchangeable *Removeable barrel* *Wechselzylinder*	Non / No / Nein
Matriculage barillet *Front barrel numbering* *Nummerierung des Zylinders*	Option
Matriculage came *Cam numbering* *Nummerierung des Riegels*	Option
Matriculage clé *Key numbering* *Nummerierung des Schlüssels*	Option
Gravure de clé *Key marking* *Prägung des Schlüssels*	Option
Finition de clé *Key finish* *Oberflächenbehandlung des Schlüssels*	Option
Jeu de 2 clés articulées *Set of 2 folding keys* *Satz von 2 Klappschlüsseln*	Option
Jeu de 2 clés surmoulées *Set of 2 over moulded keys* *Satz von 2 umspritzten Schlüsseln*	Option
Jeu avec 1 clé acier et 1 clé articulée *Set of 1 steel key + 1 folding key* *Satz mit 1 Stahlschlüssel und 1 Klappschlüssel*	Option

APPLICATION Métal | Serrure à came batteuse | 1700-09

Metal APPLICATION / CamLocks
ANWENDUNG Metall / Hebelschloss

Ajour / *Fixing hole / Lochung*

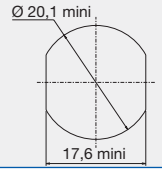

Observation / *remarks / bemerkungen*

Plaquette 224040 en option
Locking plate 224040 as option
Rückplatte 224040 als Extra

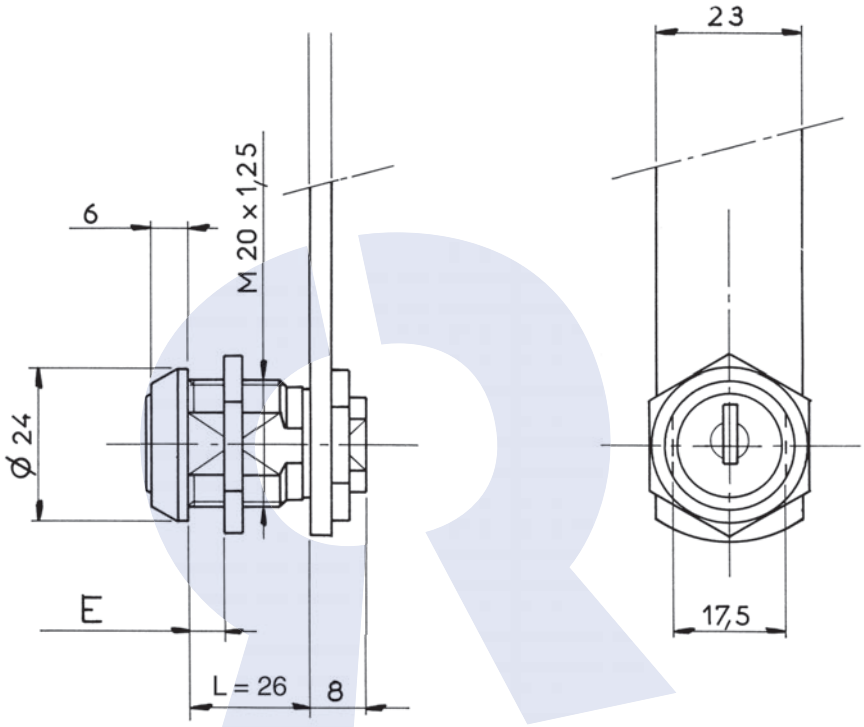

Disponible en / *Available / Verfügbar*

Epaisseur 26,5 mm
Thickness 26,5 mm
Stärke: 26,5 mm
ref : **01700100FH**

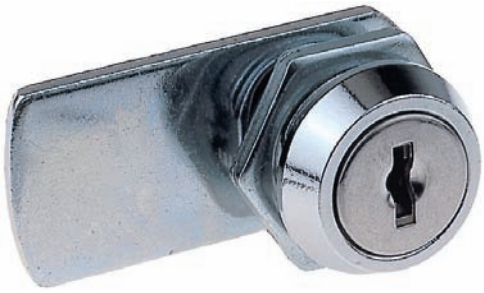

DONNEES TECHNIQUES / TECHNICAL DATA / TECHNISCHE DATEN

Référence *Reference* *Referenz*	01700090FH	Organe de condamnation *Means ofLocking* *Verriegelungssystem*	Came type 911 / 1729 (2,5 ou 4 mm) Cam type 911/1729 (2,5 or 4mm) Riegel Typ 911/1729 (2,5 oder 4 mm)
Rotation *Rotation* *Drehweg*	1/2 Tour 2 sorties 1/2 turn-2 key extractions 1/2 Drehung, 2 Abzugstellungen	Barillet interchangeable *Removeable barrel* *Wechselzylinder*	Non / No / Nein
Clé prisonnière (1 sortie) *The key extraction can't be in the open position* *Schlüsselabzug nur in geschlossener Stellung /Schließzwang*	Non / No / Nein	Matriculage barillet *Front barrel numbering* *Nummerierung des Zylinders*	Option
Fixation produit sur support *Lock fixing* *Befestigung auf Basis*	Écrou Nut Mutter	Matriculage came *Cam numbering* *Nummerierung des Riegels*	Option
Épaisseur support (mini - maxi) *Support thickness* *Materialstärke*	0.00 - 20.00 mm	Matriculage clé *Key numbering* *Nummerierung des Schlüssels*	Option
Possibilité clé passe *Master key available* *Hauptschlüsselmöglichkeit*	Non / No / Nein	Gravure de clé *Key marking* *Prägung des Schlüssels*	Option
NB comb maxi possible *Maxi no. possible of combination* *maximale Schließmöglichkeiten*	200	Finition de clé *Key finish* *Oberflächenbehandlung des Schlüssels*	Option
Profil clé symétrique *Double side key* *symetrischer Schlüssel*	Oui / Yes / Ya	Jeu de 2 clés articulées *Set of 2 folding keys* *Satz von 2 Klappschlüsseln*	Option
Obturateur de barillet *Dust cover* *Staubschutz*	Non / No / Nein	Jeu de 2 clés surmoulées *Set of 2 over moulded keys* *Satz von 2 umspritzten Schlüsseln*	Option
Finition *Standard finishes of product* *Oberflächenbearbeitung des Produkts*	Chrome Chrome-plated Verchromt	Jeu avec 1 clé acier et 1 clé articulée *Set of 1 steel key + 1 folding key* *Satz mit 1 Stahlschlüssel und 1 Klappschlüssel*	Option

APPLICATION Bois et Métal | Serrure à came batteuse | 1700-12

Wood and Metal APPLICATION / CamLocks
ANWENDUNG Holz und Metall / Hebelschloss

Ajour / *Fixing hole / Lochung*

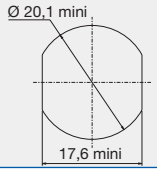

Observation / *remarks / bemerkungen*

Clé 299250 en option
Key 299250 as option
Schlüssel 299250 als Extra

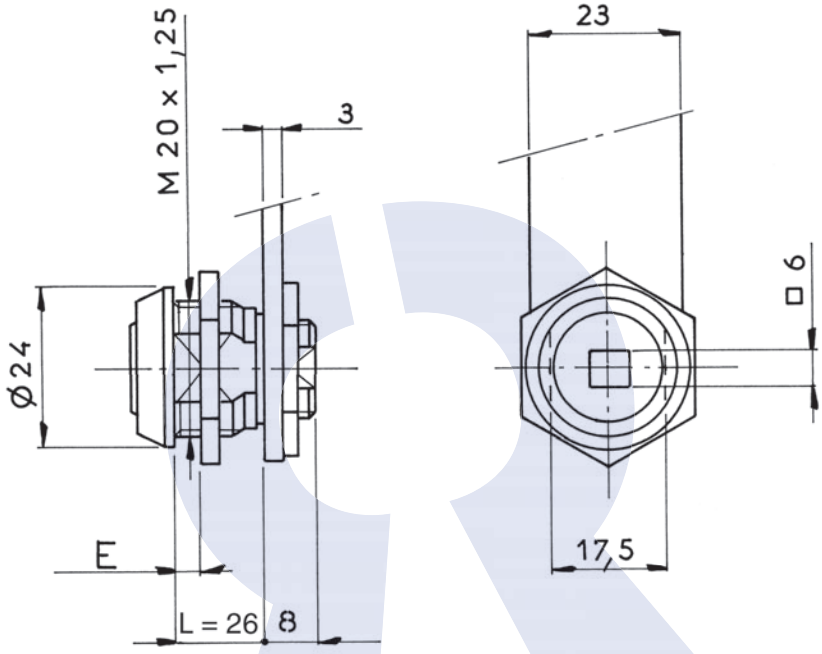

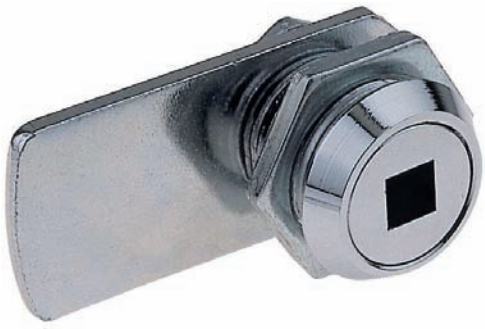

DONNEES TECHNIQUES / TECHNICAL DATA / TECHNISCHE DATEN

Référence *Reference* *Referenz*	0170012SSC	Organe de condamnation *Means ofLocking* *Verriegelungssystem*	Came type 911 / 1729 (2,5 ou 4 mm) Cam type 911/1729 (2,5 or 4mm) Riegel Typ 911/1729 (2,5 oder 4 mm)
Rotation *Rotation* *Drehweg*	1/2 Tour 1/2 turn 1/2 Drehung	Barillet interchangeable *Removeable barrel* *Wechselzylinder*	
Clé prisonnière (1 sortie) *The key extraction can't be in the open position* *Schlüsselabzug nur in geschlossener Stellung /Schließzwang*		Matriculage barillet *Front barrel numbering* *Nummerierung des Zylinders*	Non / No / Nein
Fixation produit sur support *Lock fixing* *Befestigung auf Basis*	Écrou Nut Mutter	Matriculage came *Cam numbering* *Nummerierung des Riegels*	Non / No / Nein
Épaisseur support (mini - maxi) *Support thickness* *Materialstärke*	0.00 - 26.50 mm	Matriculage clé *Key numbering* *Nummerierung des Schlüssels*	Non / No / Nein
Possibilité clé passe *Master key available* *Hauptschlüsselmöglichkeit*		Gravure de clé *Key marking* *Prägung des Schlüssels*	Non / No / Nein
NB comb maxi possible *Maxi no. possible of combination* *maximale Schließmöglichkeiten*		Finition de clé *Key finish* *Oberflächenbehandlung des Schlüssels*	Non / No / Nein
Profil clé symétrique *Double side key* *symetrischer Schlüssel*		Jeu de 2 clés articulées *Set of 2 folding keys* *Satz von 2 Klappschlüsseln*	Non / No / Nein
Obturateur de barillet *Dust cover* *Staubschutz*		Jeu de 2 clés surmoulées *Set of 2 over moulded keys* *Satz von 2 umspritzten Schlüsseln*	Non / No / Nein
Finition *Standard finishes of product* *Oberflächenbearbeitung des Produkts*	Chrome Chrome-plated Verchromt	Jeu avec 1 clé acier et 1 clé articulée *Set of 1 steel key + 1 folding key* *Satz mit 1 Stahlschlüssel und 1 Klappschlüssel*	Non / No / Nein

APPLICATION Métal | Serrure à came batteuse | 1700-14

Metal APPLICATION / CamLocks
ANWENDUNG Metall / Hebelschloss

Ajour / *Fixing hole / Lochung*

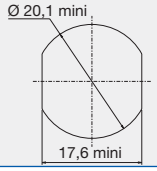

Avantage / *advantage / vorteil*

- Une clé plate réversible
Double side key
Wendeschlüssel
- Une serrure avec possibilité de clé passe.
Lock with the possibility of a masterkey
hauptschlüsselfähiges Schloss

Observation / *remarks / bemerkungen*

Plaquette 224040 en option
Locking plate 224040 as option
Rückplatte 224040 als Extra

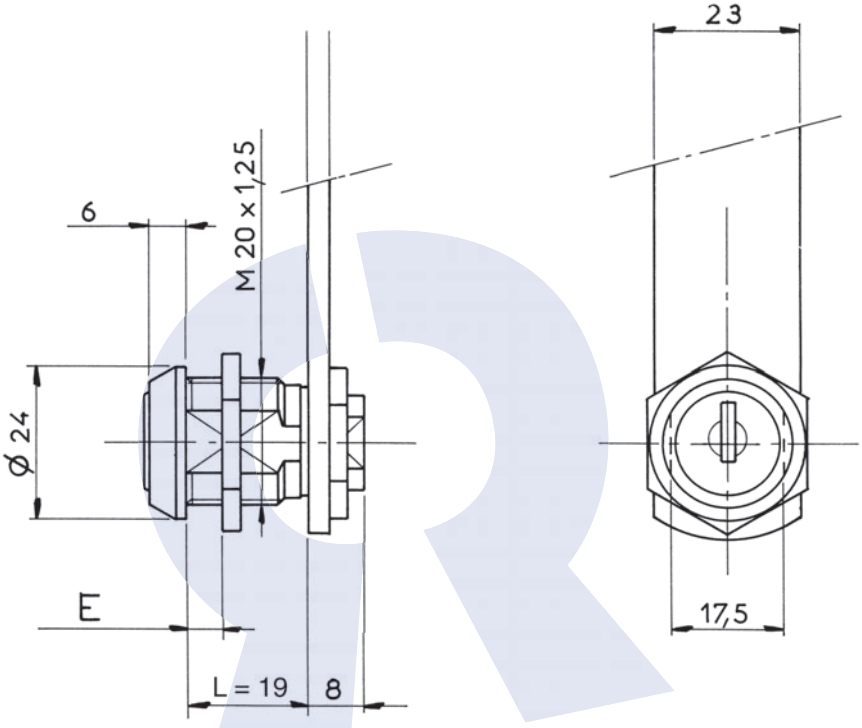

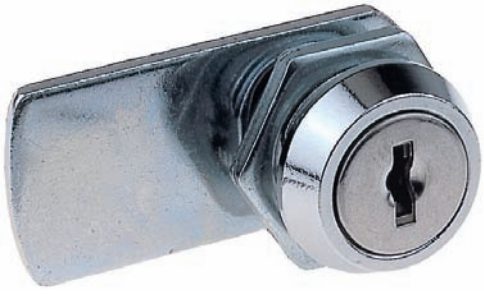

DONNEES TECHNIQUES / TECHNICAL DATA / TECHNISCHE DATEN

Référence *Reference* *Referenz*	01700140SM
Rotation *Rotation* *Drehweg*	1/2 Tour 2 sorties 1/2 turn-2 key extractions 1/2 Drehung, 2 Abzugstellungen
Clé prisonnière (1 sortie) *The key extraction can't be in the open position* *Schlüsselabzug nur in geschlossener Stellung /Schließzwang*	Non / No / Nein
Fixation produit sur support *Lock fixing* *Befestigung auf Basis*	Écrou Nut Mutter
Épaisseur support (mini - maxi) *Support thickness* *Materialstärke*	0.00 - 14.00 mm
Possibilité clé passe *Master key available* *Hauptschlüsselmöglichkeit*	Oui / Yes / Ya
NB comb maxi possible *Maxi no. possible of combination* *maximale Schließmöglichkeiten*	200
Profil clé symétrique *Double side key* *symetrischer Schlüssel*	Oui / Yes / Ya
Obturateur de barillet *Dust cover* *Staubschutz*	Non / No / Nein
Finition *Standard finishes of product* *Oberflächenbearbeitung des Produkts*	Chrome Chrome-plated Verchromt

Organe de condamnation *Means ofLocking* *Verriegelungssystem*	Came type 911 / 1729 (2,5 ou 4 mm) Cam type 911/1729 (2,5 or 4mm) Riegel Typ 911/1729 (2,5 oder 4 mm)
Barillet interchangeable *Removeable barrel* *Wechselzylinder*	Non / No / Nein
Matriculage barillet *Front barrel numbering* *Nummerierung des Zylinders*	Option
Matriculage came *Cam numbering* *Nummerierung des Riegels*	Option
Matriculage clé *Key numbering* *Nummerierung des Schlüssels*	Option
Gravure de clé *Key marking* *Prägung des Schlüssels*	Option
Finition de clé *Key finish* *Oberflächenbehandlung des Schlüssels*	Option
Jeu de 2 clés articulées *Set of 2 folding keys* *Satz von 2 Klappschlüsseln*	Option
Jeu de 2 clés surmoulées *Set of 2 over moulded keys* *Satz von 2 umspritzten Schlüsseln*	Option
Jeu avec 1 clé acier et 1 clé articulée *Set of 1 steel key + 1 folding key* *Satz mit 1 Stahlschlüssel und 1 Klappschlüssel*	Option

RONIS
www.ronis.fr

APPLICATION Métal | Serrure à came batteuse | 1700-14

Metal APPLICATION / CamLocks
ANWENDUNG Metall / Hebelschloss

Ajour / *Fixing hole / Lochung*

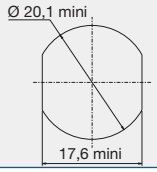

Observation / *remarks / bemerkungen*

Plaquette 224040 en option
Locking plate 224040 as option
Rückplatte 224040 als Extra

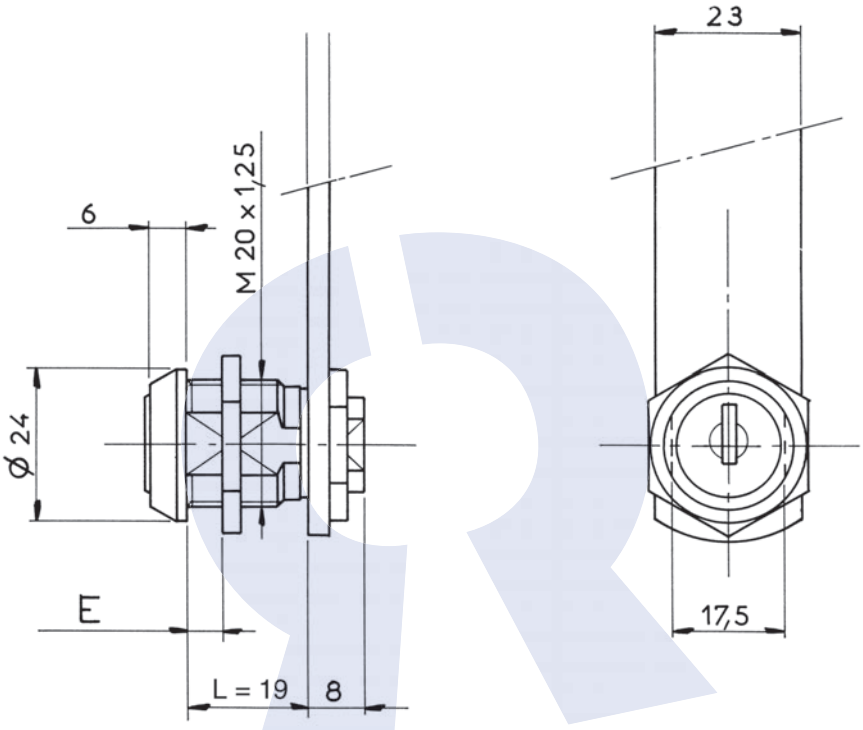

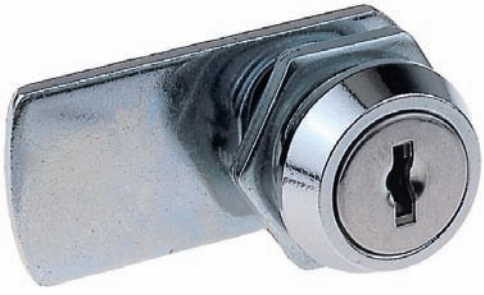

DONNEES TECHNIQUES / TECHNICAL DATA / TECHNISCHE DATEN

Référence *Reference* *Referenz*	017001400R	Organe de condamnation *Means ofLocking* *Verriegelungssystem*	Came type 911 / 1729 (2,5 ou 4 mm) Cam type 911/1729 (2,5 or 4mm) Riegel Typ 911/1729 (2,5 oder 4 mm)
Rotation *Rotation* *Drehweg*	1/2 Tour 2 sorties 1/2 turn-2 key extractions 1/2 Drehung, 2 Abzugstellungen	Barillet interchangeable *Removeable barrel* *Wechselzylinder*	Non / No / Nein
Clé prisonnière (1 sortie) *The key extraction can't be in the open position* *Schlüsselabzug nur in geschlossener Stellung /Schließzwang*	Non / No / Nein	Matriculage barillet *Front barrel numbering* *Nummerierung des Zylinders*	Option
Fixation produit sur support *Lock fixing* *Befestigung auf Basis*	Écrou Nut Mutter	Matriculage came *Cam numbering* *Nummerierung des Riegels*	Option
Épaisseur support (mini - maxi) *Support thickness* *Materialstärke*	0.00 - 14.00 mm	Matriculage clé *Key numbering* *Nummerierung des Schlüssels*	Option
Possibilité clé passe *Master key available* *Hauptschlüsselmöglichkeit*	Non / No / Nein	Gravure de clé *Key marking* *Prägung des Schlüssels*	Option
NB comb maxi possible *Maxi no. possible of combination* *maximale Schließmöglichkeiten*	200	Finition de clé *Key finish* *Oberflächenbehandlung des Schlüssels*	Option
Profil clé symétrique *Double side key* *symetrischer Schlüssel*	Oui / Yes / Ya	Jeu de 2 clés articulées *Set of 2 folding keys* *Satz von 2 Klappschlüsseln*	Non / No / Nein
Obturateur de barillet *Dust cover* *Staubschutz*	Oui / Yes / Ya	Jeu de 2 clés surmoulées *Set of 2 over moulded keys* *Satz von 2 umspritzten Schlüsseln*	Non / No / Nein
Finition *Standard finishes of product* *Oberflächenbearbeitung des Produkts*	Chrome Chrome-plated Verchromt	Jeu avec 1 clé acier et 1 clé articulée *Set of 1 steel key + 1 folding key* *Satz mit 1 Stahlschlüssel und 1 Klappschlüssel*	Non / No / Nein

APPLICATION Métal | Serrure à came batteuse | 1700-17

Metal APPLICATION / CamLocks
ANWENDUNG Metall / Hebelschloss

Ajour / *Fixing hole / Lochung*

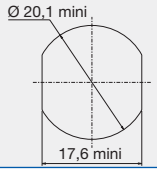

Avantage / *advantage / vorteil*

- Une clé plate réversible
Double side key
Wendeschlüssel
- Une serrure avec possibilité de clé passe.
Lock with the possibility of a masterkey
hauptschlüsselfähiges Schloss

Observation / *remarks / bemerkungen*

Plaquette 224040 en option
Locking plate 224040 as option
Rückplatte 224040 als Extra

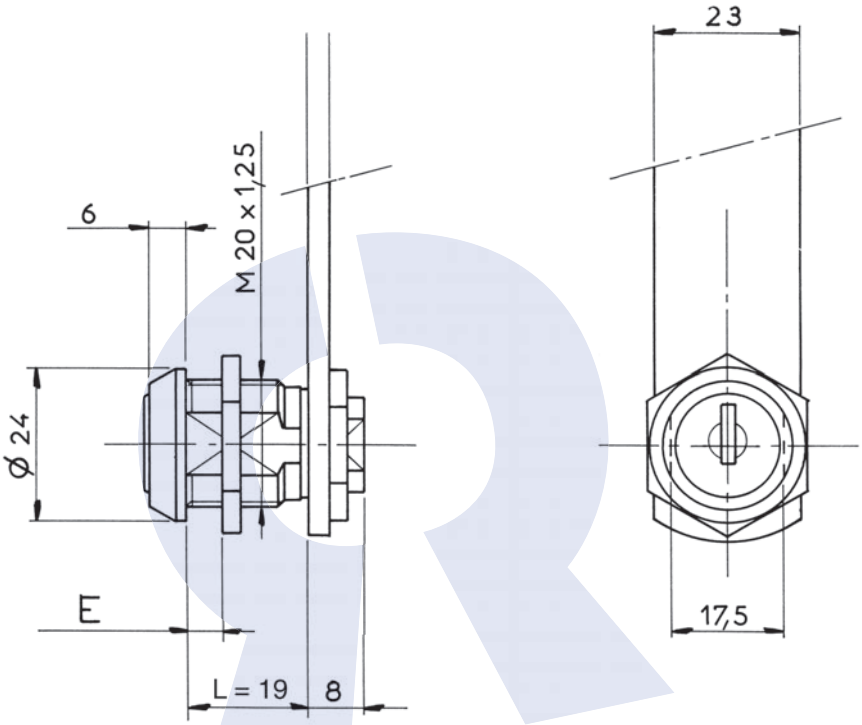

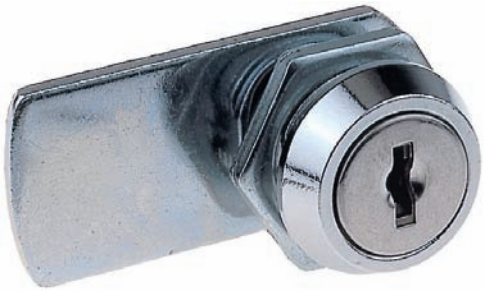

DONNEES TECHNIQUES / TECHNICAL DATA / TECHNISCHE DATEN

Référence *Reference* *Referenz*	01700170SM
Rotation *Rotation* *Drehweg*	1/4 Tour Gauche 2 sorties 1/4 turn to the Left- 2 key extractions 1/4 Drehung links, 2 Schlüsselabzüge
Clé prisonnière (1 sortie) *The key extraction can't be in the open position* *Schlüsselabzug nur in geschlossener Stellung /Schließzwang*	Non / No / Nein
Fixation produit sur support *Lock fixing* *Befestigung auf Basis*	Écrou Nut Mutter
Épaisseur support (mini - maxi) *Support thickness* *Materialstärke*	0.00 - 14.00 mm
Possibilité clé passe *Master key available* *Hauptschlüsselmöglichkeit*	Oui / Yes / Ya
NB comb maxi possible *Maxi no. possible of combination* *maximale Schließmöglichkeiten*	200
Profil clé symétrique *Double side key* *symetrischer Schlüssel*	Oui / Yes / Ya
Obturateur de barillet *Dust cover* *Staubschutz*	Non / No / Nein
Finition *Standard finishes of product* *Oberflächenbearbeitung des Produkts*	Chrome Chrome-plated Verchromt

Organe de condamnation *Means ofLocking* *Verriegelungssystem*	Came type 911 / 1729 (2,5 ou 4 mm) Cam type 911/1729 (2,5 or 4mm) Riegel Typ 911/1729 (2,5 oder 4 mm)
Barillet interchangeable *Removeable barrel* *Wechselzylinder*	Non / No / Nein
Matriculage barillet *Front barrel numbering* *Nummerierung des Zylinders*	Option
Matriculage came *Cam numbering* *Nummerierung des Riegels*	Option
Matriculage clé *Key numbering* *Nummerierung des Schlüssels*	Option
Gravure de clé *Key marking* *Prägung des Schlüssels*	Option
Finition de clé *Key finish* *Oberflächenbehandlung des Schlüssels*	Option
Jeu de 2 clés articulées *Set of 2 folding keys* *Satz von 2 Klappschlüsseln*	Option
Jeu de 2 clés surmoulées *Set of 2 over moulded keys* *Satz von 2 umspritzten Schlüsseln*	Option
Jeu avec 1 clé acier et 1 clé articulée *Set of 1 steel key + 1 folding key* *Satz mit 1 Stahlschlüssel und 1 Klappschlüssel*	Option

APPLICATION Métal | Serrure à came batteuse | 1700-18

Metal APPLICATION / CamLocks
ANWENDUNG Metall / Hebelschloss

Ajour / *Fixing hole / Lochung*

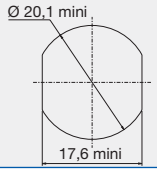

Avantage / *advantage / vorteil*

- Une clé plate réversible
Double side key
Wendeschlüssel

- Une serrure avec possibilité de clé passe.
Lock with the possibility of a masterkey
hauptschlüsselfähiges Schloss

Observation / *remarks / bemerkungen*

Plaquette 224040 en option
Locking plate 224040 as option
Rückplatte 224040 als Extra

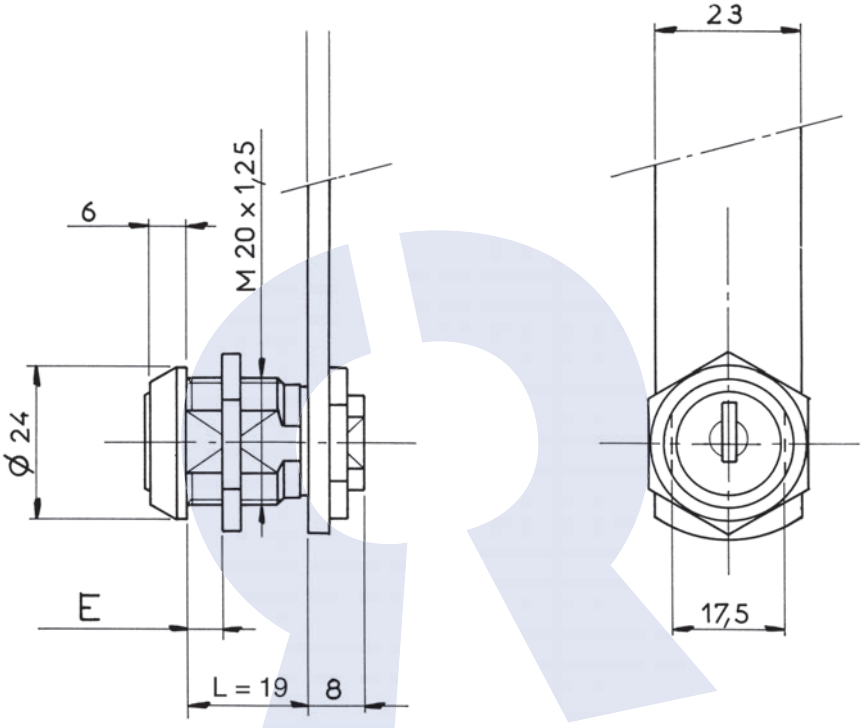

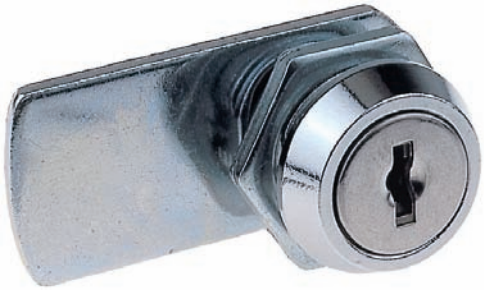

DONNEES TECHNIQUES / TECHNICAL DATA / TECHNISCHE DATEN

Référence *Reference* *Referenz*	01700180SM	Organe de condamnation *Means ofLocking* *Verriegelungssystem*	Came type 911 / 1729 (2,5 ou 4 mm) Cam type 911/1729 (2,5 or 4mm) Riegel Typ 911/1729 (2,5 oder 4 mm)
Rotation *Rotation* *Drehweg*	1/4 Tour Droit 1 sortie 1/4 turn to the Right- 1 key extraction 1/4 Drehung rechts, 1 Schlüsselabzug	Barillet interchangeable *Removeable barrel* *Wechselzylinder*	Non / No / Nein
Clé prisonnière (1 sortie) *The key extraction can't be in the open position* *Schlüsselabzug nur in geschlossener Stellung /Schließzwang*	Oui / Yes / Ya	Matriculage barillet *Front barrel numbering* *Nummerierung des Zylinders*	Option
Fixation produit sur support *Lock fixing* *Befestigung auf Basis*	Écrou Nut Mutter	Matriculage came *Cam numbering* *Nummerierung des Riegels*	Option
Épaisseur support (mini - maxi) *Support thickness* *Materialstärke*	0.00 - 14.00 mm	Matriculage clé *Key numbering* *Nummerierung des Schlüssels*	Option
Possibilité clé passe *Master key available* *Hauptschlüsselmöglichkeit*	Oui / Yes / Ya	Gravure de clé *Key marking* *Prägung des Schlüssels*	Option
NB comb maxi possible *Maxi no. possible of combination* *maximale Schließmöglichkeiten*	200	Finition de clé *Key finish* *Oberflächenbehandlung des Schlüssels*	Option
Profil clé symétrique *Double side key* *symetrischer Schlüssel*	Oui / Yes / Ya	Jeu de 2 clés articulées *Set of 2 folding keys* *Satz von 2 Klappschlüsseln*	Option
Obturateur de barillet *Dust cover* *Staubschutz*	Non / No / Nein	Jeu de 2 clés surmoulées *Set of 2 over moulded keys* *Satz von 2 umspritzten Schlüsseln*	Option
Finition *Standard finishes of product* *Oberflächenbearbeitung des Produkts*	Chrome Chrome-plated Verchromt	Jeu avec 1 clé acier et 1 clé articulée *Set of 1 steel key + 1 folding key* *Satz mit 1 Stahlschlüssel und 1 Klappschlüssel*	Option

APPLICATION Métal | Serrure à came batteuse | 1700-20

Metal APPLICATION / CamLocks
ANWENDUNG Metall / Hebelschloss

Ajour / *Fixing hole / Lochung*

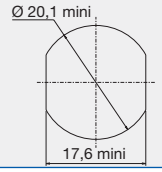

Observation / *remarks / bemerkungen*

Serrure à rappel
Automatic return
Schnappschloss

Clé 299233 en option
Key 299233 as option
Schlüssel 299233 als Extra

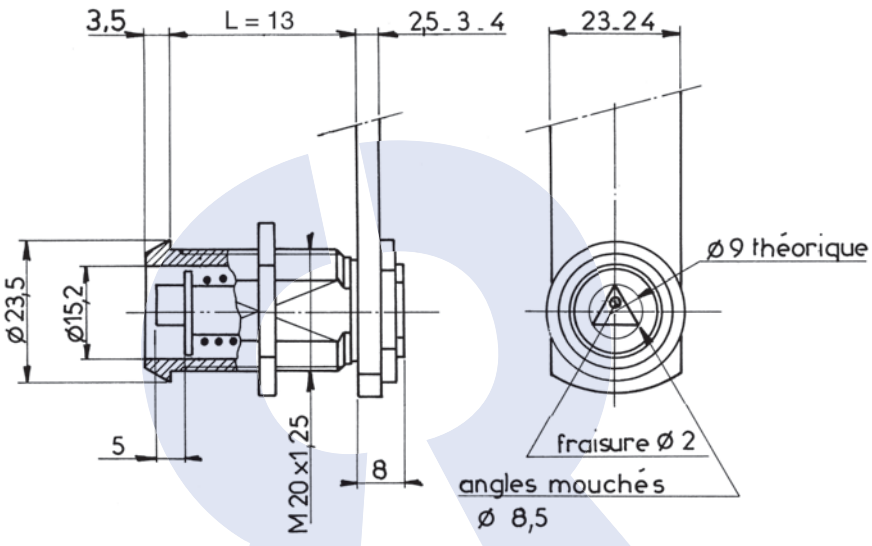

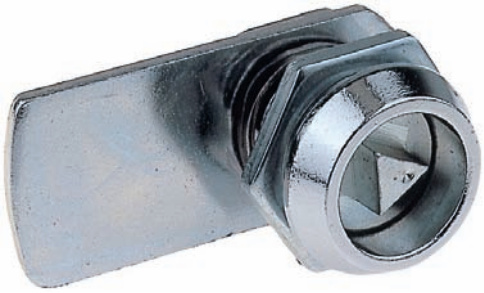

DONNEES TECHNIQUES / TECHNICAL DATA / TECHNISCHE DATEN

Référence *Reference* *Referenz*	0170020SSC	Organe de condamnation *Means ofLocking* *Verriegelungssystem*	Came type 911 / 1729 (2,5 ou 4 mm) Cam type 911/1729 (2,5 or 4mm) Riegel Typ 911/1729 (2,5 oder 4 mm)
Rotation *Rotation* *Drehweg*	1/4 Tour Droit 1/4 turn to the Right 1/4 Drehung rechts	Barillet interchangeable *Removeable barrel* *Wechselzylinder*	
Clé prisonnière (1 sortie) *The key extraction can't be in the open position* *Schlüsselabzug nur in geschlossener Stellung /Schließzwang*		Matriculage barillet *Front barrel numbering* *Nummerierung des Zylinders*	Non / No / Nein
Fixation produit sur support *Lock fixing* *Befestigung auf Basis*	Écrou Nut Mutter	Matriculage came *Cam numbering* *Nummerierung des Riegels*	Non / No / Nein
Épaisseur support (mini - maxi) *Support thickness* *Materialstärke*	0.00 - 7.00 mm	Matriculage clé *Key numbering* *Nummerierung des Schlüssels*	Non / No / Nein
Possibilité clé passe *Master key available* *Hauptschlüsselmöglichkeit*		Gravure de clé *Key marking* *Prägung des Schlüssels*	Non / No / Nein
NB comb maxi possible *Maxi no. possible of combination* *maximale Schließmöglichkeiten*		Finition de clé *Key finish* *Oberflächenbehandlung des Schlüssels*	Non / No / Nein
Profil clé symétrique *Double side key* *symetrischer Schlüssel*		Jeu de 2 clés articulées *Set of 2 folding keys* *Satz von 2 Klappschlüsseln*	Non / No / Nein
Obturateur de barillet *Dust cover* *Staubschutz*		Jeu de 2 clés surmoulées *Set of 2 over moulded keys* *Satz von 2 umspritzten Schlüsseln*	Non / No / Nein
Finition *Standard finishes of product* *Oberflächenbearbeitung des Produkts*	Chrome Chrome-plated Verchromt	Jeu avec 1 clé acier et 1 clé articulée *Set of 1 steel key + 1 folding key* *Satz mit 1 Stahlschlüssel und 1 Klappschlüssel*	Non / No / Nein

RONIS
www.ronis.fr

APPLICATION Métal | Serrure à came batteuse | 1700-22

Metal APPLICATION / CamLocks
ANWENDUNG Metall / Hebelschloss

Ajour / *Fixing hole / Lochung*

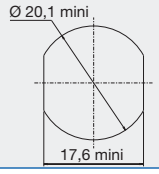

Avantage / *advantage / vorteil*

- Une clé plate réversible
Double side key
Wendeschlüssel
- Une serrure avec possibilité de clé passe.
Lock with the possibility of a masterkey
hauptschlüsselfähiges Schloss

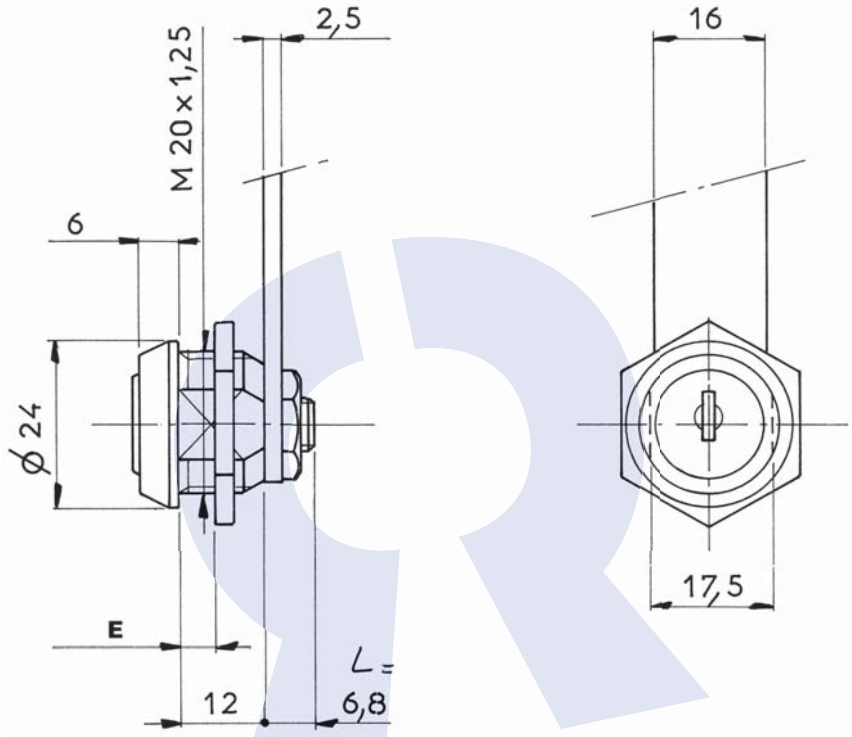

DONNEES TECHNIQUES / TECHNICAL DATA / TECHNISCHE DATEN

Référence *Reference* *Referenz*	01700220SM	Organe de condamnation *Means ofLocking* *Verriegelungssystem*	Came type 131629 (2,5 mm) Cam type 131629 (2,5 mm) Riegel Typ131629 (2,5 mm)
Rotation *Rotation* *Drehweg*	1/2 Tour 2 sorties 1/2 turn-2 key extractions 1/2 Drehung, 2 Abzugstellungen	Barillet interchangeable *Removeable barrel* *Wechselzylinder*	Non / No / Nein
Clé prisonnière (1 sortie) *The key extraction can't be in the open position* *Schlüsselabzug nur in geschlossener Stellung /Schließzwang*	Non / No / Nein	Matriculage barillet *Front barrel numbering* *Nummerierung des Zylinders*	Option
Fixation produit sur support *Lock fixing* *Befestigung auf Basis*	Écrou Nut Mutter	Matriculage came *Cam numbering* *Nummerierung des Riegels*	Option
Épaisseur support (mini - maxi) *Support thickness* *Materialstärke*	0.00 - 6.00 mm	Matriculage clé *Key numbering* *Nummerierung des Schlüssels*	Option
Possibilité clé passe *Master key available* *Hauptschlüsselmöglichkeit*	Oui / Yes / Ya	Gravure de clé *Key marking* *Prägung des Schlüssels*	Option
NB comb maxi possible *Maxi no. possible of combination* *maximale Schließmöglichkeiten*	200	Finition de clé *Key finish* *Oberflächenbehandlung des Schlüssels*	Option
Profil clé symétrique *Double side key* *symetrischer Schlüssel*	Oui / Yes / Ya	Jeu de 2 clés articulées *Set of 2 folding keys* *Satz von 2 Klappschlüsseln*	Option
Obturateur de barillet *Dust cover* *Staubschutz*	Non / No / Nein	Jeu de 2 clés surmoulées *Set of 2 over moulded keys* *Satz von 2 umspritzten Schlüsseln*	Option
Finition *Standard finishes of product* *Oberflächenbearbeitung des Produkts*	Chrome Chrome-plated Verchromt	Jeu avec 1 clé acier et 1 clé articulée *Set of 1 steel key + 1 folding key* *Satz mit 1 Stahlschlüssel und 1 Klappschlüssel*	Option

APPLICATION Métal | Serrure à came batteuse | 1700-23

Metal APPLICATION / CamLocks
ANWENDUNG Metall / Hebelschloss

Ajour / *Fixing hole / Lochung*

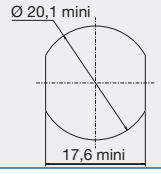

Avantage / *advantage / vorteil*

- Une clé plate réversible
Double side key
Wendeschlüssel

- Une serrure avec possibilité de clé passe.
Lock with the possibility of a masterkey
hauptschlüsselfähiges Schloss

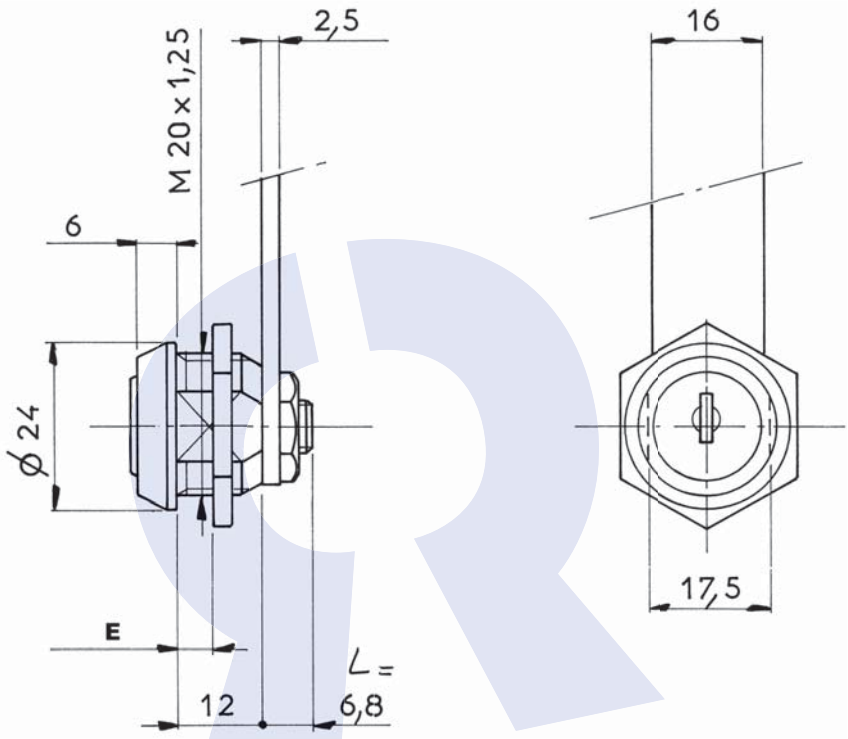

DONNEES TECHNIQUES / TECHNICAL DATA / TECHNISCHE DATEN

Référence *Reference* *Referenz*	01700230SM
Rotation *Rotation* *Drehweg*	1/4 Tour Droit 2 sorties 1/4 turn to the Right- 2 key extractions 1/4 Drehung rechts, 2 Schlüsselabzüge
Clé prisonnière (1 sortie) *The key extraction can't be in the open position* *Schlüsselabzug nur in geschlossener Stellung /Schließzwang*	Non / No / Nein
Fixation produit sur support *Lock fixing* *Befestigung auf Basis*	Écrou Nut Mutter
Épaisseur support (mini - maxi) *Support thickness* *Materialstärke*	0.00 - 6.00 mm
Possibilité clé passe *Master key available* *Hauptschlüsselmöglichkeit*	Oui / Yes / Ya
NB comb maxi possible *Maxi no. possible of combination* *maximale Schließmöglichkeiten*	200
Profil clé symétrique *Double side key* *symetrischer Schlüssel*	Oui / Yes / Ya
Obturateur de barillet *Dust cover* *Staubschutz*	Non / No / Nein
Finition *Standard finishes of product* *Oberflächenbearbeitung des Produkts*	Chrome Chrome-plated Verchromt

Organe de condamnation *Means ofLocking* *Verriegelungssystem*	Came type 131629 (2,5 mm) Cam type 131629 (2,5 mm) Riegel Typ131629 (2,5 mm)
Barillet interchangeable *Removeable barrel* *Wechselzylinder*	Non / No / Nein
Matriculage barillet *Front barrel numbering* *Nummerierung des Zylinders*	Option
Matriculage came *Cam numbering* *Nummerierung des Riegels*	Option
Matriculage clé *Key numbering* *Nummerierung des Schlüssels*	Option
Gravure de clé *Key marking* *Prägung des Schlüssels*	Option
Finition de clé *Key finish* *Oberflächenbehandlung des Schlüssels*	Option
Jeu de 2 clés articulées *Set of 2 folding keys* *Satz von 2 Klappschlüsseln*	Option
Jeu de 2 clés surmoulées *Set of 2 over moulded keys* *Satz von 2 umspritzten Schlüsseln*	Option
Jeu avec 1 clé acier et 1 clé articulée *Set of 1 steel key + 1 folding key* *Satz mit 1 Stahlschlüssel und 1 Klappschlüssel*	Option

APPLICATION Métal | Serrure à came batteuse | 1700-29

Metal APPLICATION / CamLocks
ANWENDUNG Metall / Hebelschloss

Ajour / *Fixing hole / Lochung*

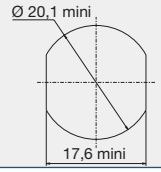

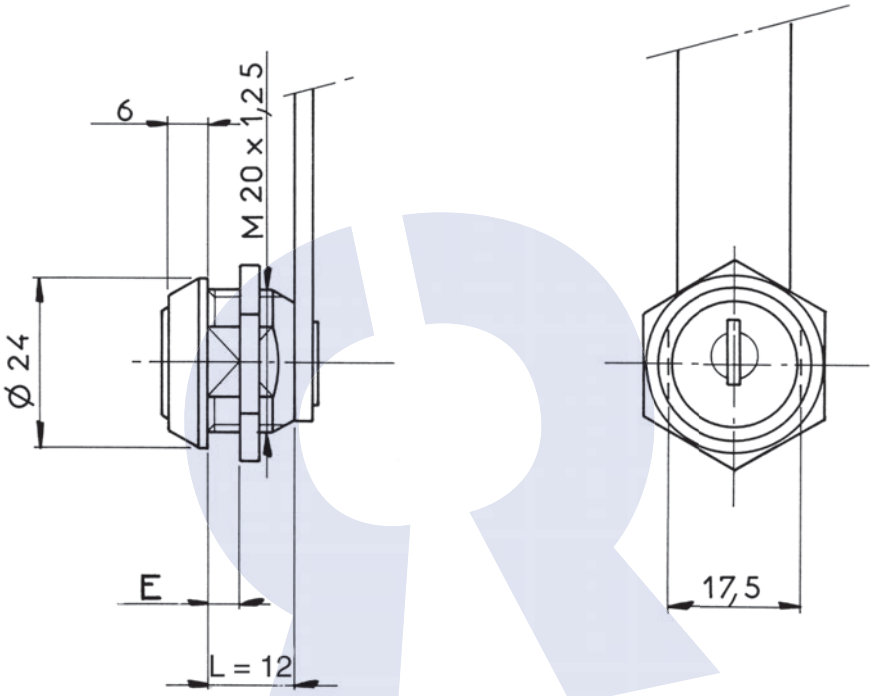

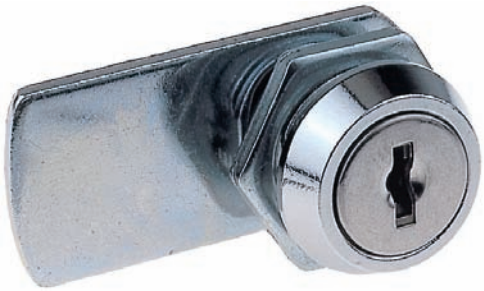

DONNEES TECHNIQUES / TECHNICAL DATA / TECHNISCHE DATEN

Référence *Reference* *Referenz*	01700290SM
Rotation *Rotation* *Drehweg*	1/2 Tour 2 sorties 1/2 turn-2 key extractions 1/2 Drehung, 2 Abzugstellungen
Clé prisonnière (1 sortie) *The key extraction can't be in the open position* *Schlüsselabzug nur in geschlossener Stellung /Schließzwang*	Non / No / Nein
Fixation produit sur support *Lock fixing* *Befestigung auf Basis*	Écrou Nut Mutter
Épaisseur support (mini - maxi) *Support thickness* *Materialstärke*	0.00 - 6.00 mm
Possibilité clé passe *Master key available* *Hauptschlüsselmöglichkeit*	Non / No / Nein
NB comb maxi possible *Maxi no. possible of combination* *maximale Schließmöglichkeiten*	200
Profil clé symétrique *Double side key* *symetrischer Schlüssel*	Oui / Yes / Ya
Obturateur de barillet *Dust cover* *Staubschutz*	Non / No / Nein
Finition *Standard finishes of product* *Oberflächenbearbeitung des Produkts*	Chrome Chrome-plated Verchromt

Organe de condamnation *Means ofLocking* *Verriegelungssystem*	Came type 131629 (2,5 mm) Cam type 131629 (2,5 mm) Riegel Typ131629 (2,5 mm)
Barillet interchangeable *Removeable barrel* *Wechselzylinder*	Non / No / Nein
Matriculage barillet *Front barrel numbering* *Nummerierung des Zylinders*	Option
Matriculage came *Cam numbering* *Nummerierung des Riegels*	Option
Matriculage clé *Key numbering* *Nummerierung des Schlüssels*	Option
Gravure de clé *Key marking* *Prägung des Schlüssels*	Option
Finition de clé *Key finish* *Oberflächenbehandlung des Schlüssels*	Option
Jeu de 2 clés articulées *Set of 2 folding keys* *Satz von 2 Klappschlüsseln*	Option
Jeu de 2 clés surmoulées *Set of 2 over moulded keys* *Satz von 2 umspritzten Schlüsseln*	Option
Jeu avec 1 clé acier et 1 clé articulée *Set of 1 steel key + 1 folding key* *Satz mit 1 Stahlschlüssel und 1 Klappschlüssel*	Option

APPLICATION Métal | Serrure à came batteuse | 1700-44

Metal APPLICATION / CamLocks
ANWENDUNG Metall / Hebelschloss

Ajour / *Fixing hole / Lochung*

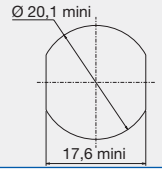

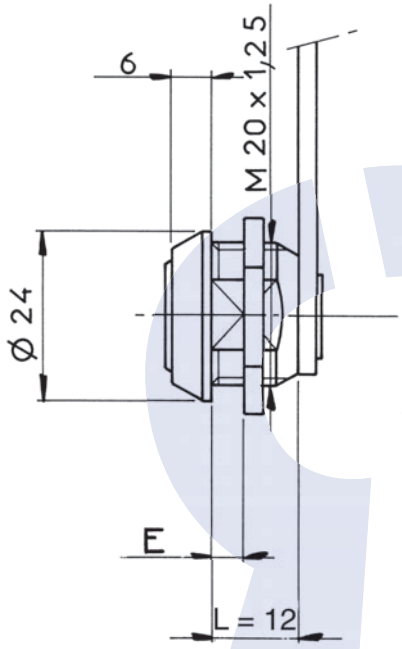

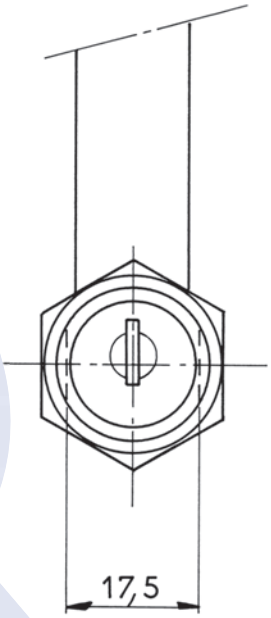

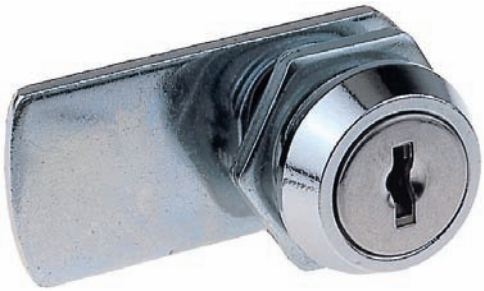

DONNEES TECHNIQUES / TECHNICAL DATA / TECHNISCHE DATEN

Référence *Reference* *Referenz*	01700440SM
Rotation *Rotation* *Drehweg*	1/2 Tour 2 sorties 1/2 turn-2 key extractions 1/2 Drehung, 2 Abzugstellungen
Clé prisonnière (1 sortie) *The key extraction can't be in the open position* *Schlüsselabzug nur in geschlossener Stellung /Schließzwang*	Non / No / Nein
Fixation produit sur support *Lock fixing* *Befestigung auf Basis*	Écrou Nut Mutter
Épaisseur support (mini - maxi) *Support thickness* *Materialstärke*	0.00 - 6.00 mm
Possibilité clé passe *Master key available* *Hauptschlüsselmöglichkeit*	Non / No / Nein
NB comb maxi possible *Maxi no. possible of combination* *maximale Schließmöglichkeiten*	200
Profil clé symétrique *Double side key* *symetrischer Schlüssel*	Oui / Yes / Ya
Obturateur de barillet *Dust cover* *Staubschutz*	Non / No / Nein
Finition *Standard finishes of product* *Oberflächenbearbeitung des Produkts*	Chrome Chrome-plated Verchromt

Organe de condamnation *Means ofLocking* *Verriegelungssystem*	Came type 4929 (2 mm) Cam type 4929 (2 mm) Riegel Typ 4929 (2 mm)
Barillet interchangeable *Removeable barrel* *Wechselzylinder*	Non / No / Nein
Matriculage barillet *Front barrel numbering* *Nummerierung des Zylinders*	Option
Matriculage came *Cam numbering* *Nummerierung des Riegels*	Option
Matriculage clé *Key numbering* *Nummerierung des Schlüssels*	Option
Gravure de clé *Key marking* *Prägung des Schlüssels*	Option
Finition de clé *Key finish* *Oberflächenbehandlung des Schlüssels*	Option
Jeu de 2 clés articulées *Set of 2 folding keys* *Satz von 2 Klappschlüsseln*	Option
Jeu de 2 clés surmoulées *Set of 2 over moulded keys* *Satz von 2 umspritzten Schlüsseln*	Option
Jeu avec 1 clé acier et 1 clé articulée *Set of 1 steel key + 1 folding key* *Satz mit 1 Stahlschlüssel und 1 Klappschlüssel*	Option

APPLICATION Métal | Serrure à came batteuse | 1700-55

Metal APPLICATION / CamLocks
ANWENDUNG Metall / Hebelschloss

Ajour / *Fixing hole / Lochung*

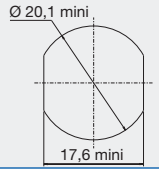

Observation / *remarks / bemerkungen*

Serrure à rappel
Automatic return
Schnappschloss

Clé 299234 en option
Key 299234 as option
Schlüssel 299234 als Extra

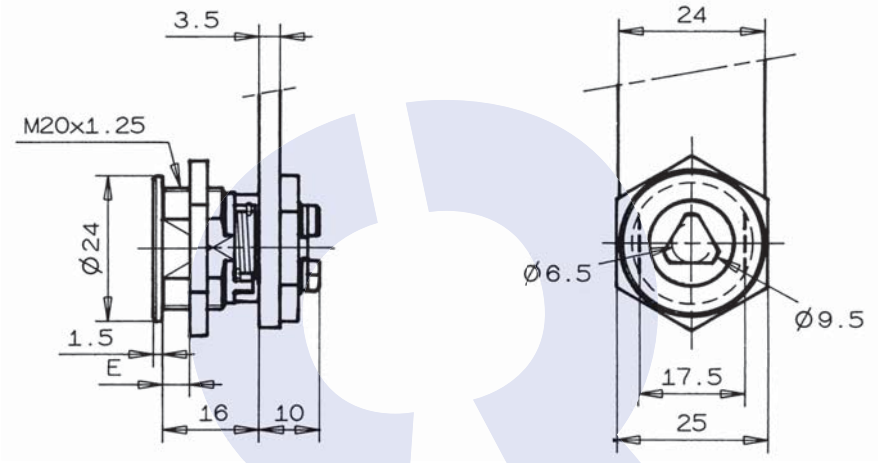

Disponible en / *Available / Verfügbar*

Rotation gauche
Left hand anti clockwise
Drehung nach links
ref : **01700551SC**

DONNEES TECHNIQUES / TECHNICAL DATA / TECHNISCHE DATEN

Référence *Reference* *Referenz*	01700550SC	Organe de condamnation *Means ofLocking* *Verriegelungssystem*	Came type 911 / 1729 (2,5 ou 4 mm) Cam type 911/1729 (2,5 or 4mm) Riegel Typ 911/1729 (2,5 oder 4 mm)
Rotation *Rotation* *Drehweg*	1/4 Tour Droit 1/4 turn to the Right 1/4 Drehung rechts	Barillet interchangeable *Removeable barrel* *Wechselzylinder*	
Clé prisonnière (1 sortie) *The key extraction can't be in the open position* *Schlüsselabzug nur in geschlossener Stellung /Schließzwang*		Matriculage barillet *Front barrel numbering* *Nummerierung des Zylinders*	Non / No / Nein
Fixation produit sur support *Lock fixing* *Befestigung auf Basis*	Écrou Nut Mutter	Matriculage came *Cam numbering* *Nummerierung des Riegels*	Non / No / Nein
Épaisseur support (mini - maxi) *Support thickness* *Materialstärke*	0.00 - 7.00 mm	Matriculage clé *Key numbering* *Nummerierung des Schlüssels*	Non / No / Nein
Possibilité clé passe *Master key available* *Hauptschlüsselmöglichkeit*		Gravure de clé *Key marking* *Prägung des Schlüssels*	Non / No / Nein
NB comb maxi possible *Maxi no. possible of combination* *maximale Schließmöglichkeiten*		Finition de clé *Key finish* *Oberflächenbehandlung des Schlüssels*	Non / No / Nein
Profil clé symétrique *Double side key* *symetrischer Schlüssel*		Jeu de 2 clés articulées *Set of 2 folding keys* *Satz von 2 Klappschlüsseln*	Non / No / Nein
Obturateur de barillet *Dust cover* *Staubschutz*		Jeu de 2 clés surmoulées *Set of 2 over moulded keys* *Satz von 2 umspritzten Schlüsseln*	Non / No / Nein
Finition *Standard finishes of product* *Oberflächenbearbeitung des Produkts*	Chrome Chrome-plated Verchromt	Jeu avec 1 clé acier et 1 clé articulée *Set of 1 steel key + 1 folding key* *Satz mit 1 Stahlschlüssel und 1 Klappschlüssel*	Non / No / Nein

APPLICATION Métal | Serrure à came batteuse | 1700-55SP

Metal APPLICATION / CamLocks
ANWENDUNG Metall / Hebelschloss

Ajour / *Fixing hole / Lochung*

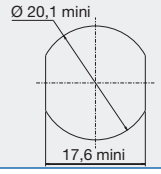

Observation / *remarks / bemerkungen*

Clé 299234 en option
Key 299234 as option
Schlüssel 299234 als Extra

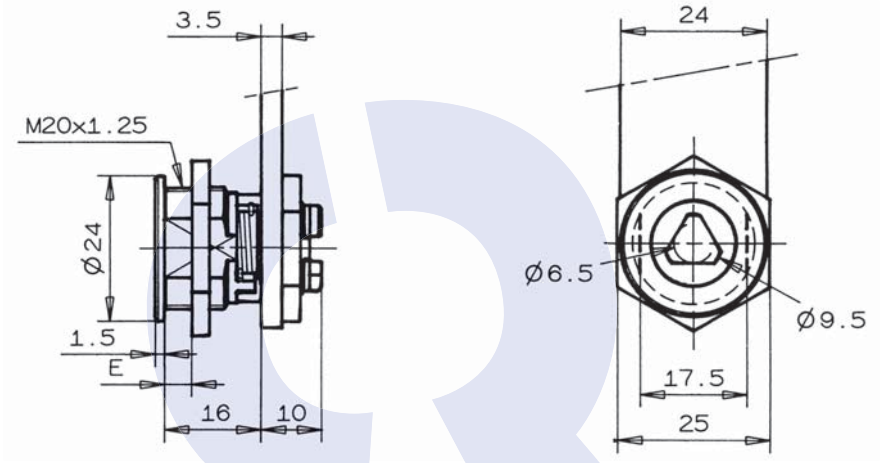

DONNEES TECHNIQUES / TECHNICAL DATA / TECHNISCHE DATEN

Référence *Reference* *Referenz*	01700552SC	Organe de condamnation *Means ofLocking* *Verriegelungssystem*	Came type 911 / 1729 (2,5 ou 4 mm) Cam type 911/1729 (2,5 or 4mm) Riegel Typ 911/1729 (2,5 oder 4 mm)
Rotation *Rotation* *Drehweg*	1/2 Tour 1/2 turn 1/2 Drehung	Barillet interchangeable *Removeable barrel* *Wechselzylinder*	
Clé prisonnière (1 sortie) *The key extraction can't be in the open position* *Schlüsselabzug nur in geschlossener Stellung /Schließzwang*		Matriculage barillet *Front barrel numbering* *Nummerierung des Zylinders*	Non / No / Nein
Fixation produit sur support *Lock fixing* *Befestigung auf Basis*	Écrou Nut Mutter	Matriculage came *Cam numbering* *Nummerierung des Riegels*	Non / No / Nein
Épaisseur support (mini - maxi) *Support thickness* *Materialstärke*	0.00 - 7.00 mm	Matriculage clé *Key numbering* *Nummerierung des Schlüssels*	Non / No / Nein
Possibilité clé passe *Master key available* *Hauptschlüsselmöglichkeit*		Gravure de clé *Key marking* *Prägung des Schlüssels*	Non / No / Nein
NB comb maxi possible *Maxi no. possible of combination* *maximale Schließmöglichkeiten*		Finition de clé *Key finish* *Oberflächenbehandlung des Schlüssels*	Non / No / Nein
Profil clé symétrique *Double side key* *symetrischer Schlüssel*		Jeu de 2 clés articulées *Set of 2 folding keys* *Satz von 2 Klappschlüsseln*	Non / No / Nein
Obturateur de barillet *Dust cover* *Staubschutz*		Jeu de 2 clés surmoulées *Set of 2 over moulded keys* *Satz von 2 umspritzten Schlüsseln*	Non / No / Nein
Finition *Standard finishes of product* *Oberflächenbearbeitung des Produkts*	Chrome Chrome-plated Verchromt	Jeu avec 1 clé acier et 1 clé articulée *Set of 1 steel key + 1 folding key* *Satz mit 1 Stahlschlüssel und 1 Klappschlüssel*	Non / No / Nein

RONIS
www.ronis.fr

APPLICATION Métal | Serrure à came batteuse | 1700-57

Metal APPLICATION / CamLocks
ANWENDUNG Metall / Hebelschloss

Ajour / *Fixing hole / Lochung*

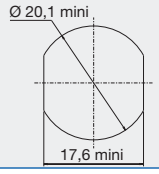

Avantage / *advantage / vorteil*

- Une clé plate réversible
Double side key
Wendeschlüssel

- Une serrure avec possibilité de clé passe.
Lock with the possibility of a masterkey
hauptschlüsselfähiges Schloss

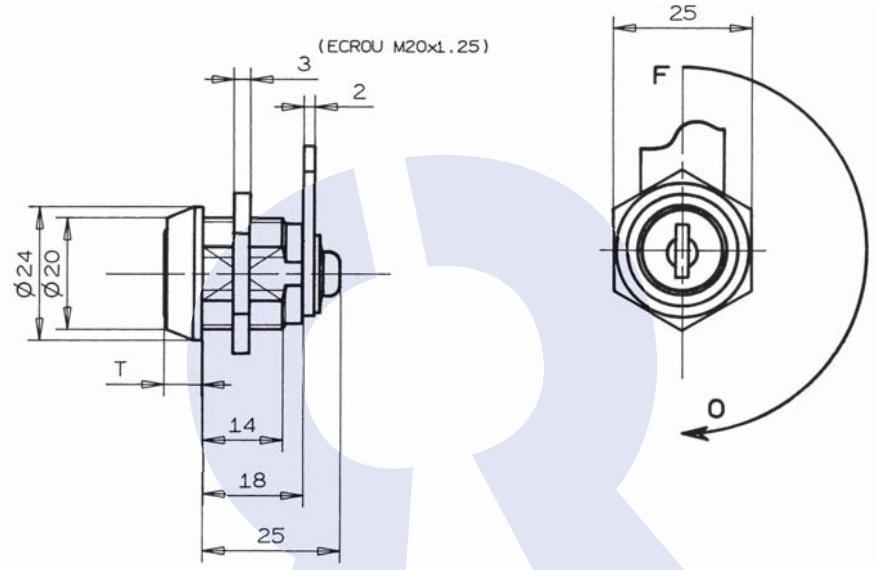

Disponible en / *Available / Verfügbar*

200 combinaisons sans obturateur de barillet
200 combinations without dust cover
200 Schliessungen ohne Staubschutzschirm
ref : **01700570SM**

DONNEES TECHNIQUES / TECHNICAL DATA / TECHNISCHE DATEN

Référence *Reference* *Referenz*	01700570KT
Rotation *Rotation* *Drehweg*	1/2 Tour 2 sorties 1/2 turn-2 key extractions 1/2 Drehung, 2 Abzugstellungen
Clé prisonnière (1 sortie) *The key extraction can't be in the open position* *Schlüsselabzug nur in geschlossener Stellung /Schließzwang*	Non / No / Nein
Fixation produit sur support *Lock fixing* *Befestigung auf Basis*	Écrou Nut Mutter
Épaisseur support (mini - maxi) *Support thickness* *Materialstärke*	0.00 - 11.00 mm
Possibilité clé passe *Master key available* *Hauptschlüsselmöglichkeit*	Oui / Yes / Ya
NB comb maxi possible *Maxi no. possible of combination* *maximale Schließmöglichkeiten*	1000
Profil clé symétrique *Double side key* *symetrischer Schlüssel*	Oui / Yes / Ya
Obturateur de barillet *Dust cover* *Staubschutz*	Option
Finition *Standard finishes of product* *Oberflächenbearbeitung des Produkts*	Chrome Chrome-plated Verchromt

Organe de condamnation *Means ofLocking* *Verriegelungssystem*	Came type 131629 (2,5 mm) Cam type 131629 (2,5 mm) Riegel Typ131629 (2,5 mm)
Barillet interchangeable *Removeable barrel* *Wechselzylinder*	Non / No / Nein
Matriculage barillet *Front barrel numbering* *Nummerierung des Zylinders*	Option
Matriculage came *Cam numbering* *Nummerierung des Riegels*	Option
Matriculage clé *Key numbering* *Nummerierung des Schlüssels*	Option
Gravure de clé *Key marking* *Prägung des Schlüssels*	Option
Finition de clé *Key finish* *Oberflächenbehandlung des Schlüssels*	Option
Jeu de 2 clés articulées *Set of 2 folding keys* *Satz von 2 Klappschlüsseln*	Option
Jeu de 2 clés surmoulées *Set of 2 over moulded keys* *Satz von 2 umspritzten Schlüsseln*	Option
Jeu avec 1 clé acier et 1 clé articulée *Set of 1 steel key + 1 folding key* *Satz mit 1 Stahlschlüssel und 1 Klappschlüssel*	Option

APPLICATION Métal | Serrure à came batteuse | 1700-59

Metal APPLICATION / CamLocks
ANWENDUNG Metall / Hebelschloss

Ajour / *Fixing hole / Lochung*

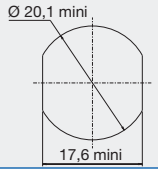

Observation / *remarks / bemerkungen*

Serrure à rappel
Automatic return
Schnappschloss

Clé 299234 en option
Key 299234 as option
Schlüssel 299234 als Extra

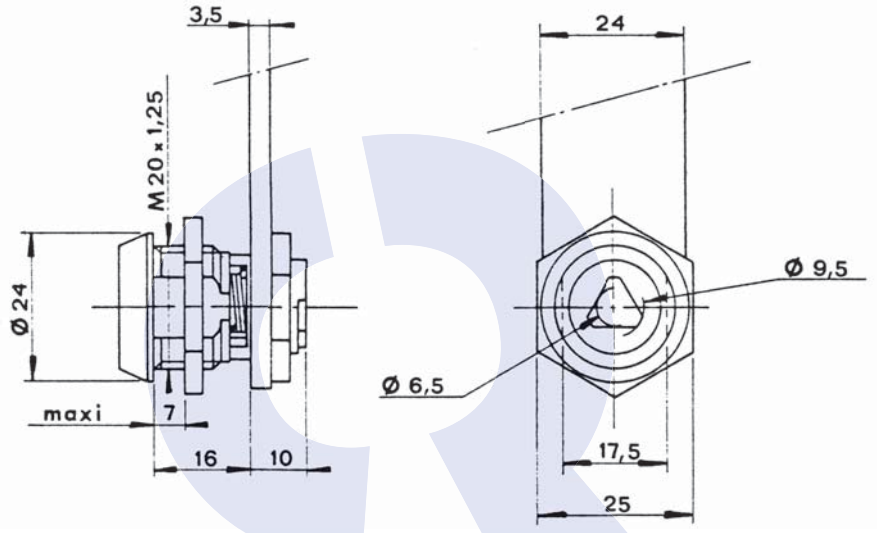

Disponible en / *Available / Verfügbar*

Rotation gauche
Left hand anti clockwise
Drehung nach links
ref : **0170062SSC**

DONNEES TECHNIQUES / TECHNICAL DATA / TECHNISCHE DATEN

Référence *Reference* *Referenz*	0170059SSC
Rotation *Rotation* *Drehweg*	1/4 Tour Droit 1/4 turn to the Right 1/4 Drehung rechts
Clé prisonnière (1 sortie) *The key extraction can't be in the open position* *Schlüsselabzug nur in geschlossener Stellung /Schließzwang*	
Fixation produit sur support *Lock fixing* *Befestigung auf Basis*	Écrou Nut Mutter
Épaisseur support (mini - maxi) *Support thickness* *Materialstärke*	0.00 - 7.00 mm
Possibilité clé passe *Master key available* *Hauptschlüsselmöglichkeit*	
NB comb maxi possible *Maxi no. possible of combination* *maximale Schließmöglichkeiten*	
Profil clé symétrique *Double side key* *symetrischer Schlüssel*	
Obturateur de barillet *Dust cover* *Staubschutz*	
Finition *Standard finishes of product* *Oberflächenbearbeitung des Produkts*	Chrome Chrome-plated Verchromt

Organe de condamnation *Means ofLocking* *Verriegelungssystem*	Came type 911 / 1729 (2,5 ou 4 mm) Cam type 911/1729 (2,5 or 4mm) Riegel Typ 911/1729 (2,5 oder 4 mm)
Barillet interchangeable *Removeable barrel* *Wechselzylinder*	
Matriculage barillet *Front barrel numbering* *Nummerierung des Zylinders*	Non / No / Nein
Matriculage came *Cam numbering* *Nummerierung des Riegels*	Non / No / Nein
Matriculage clé *Key numbering* *Nummerierung des Schlüssels*	Non / No / Nein
Gravure de clé *Key marking* *Prägung des Schlüssels*	Non / No / Nein
Finition de clé *Key finish* *Oberflächenbehandlung des Schlüssels*	Non / No / Nein
Jeu de 2 clés articulées *Set of 2 folding keys* *Satz von 2 Klappschlüsseln*	Non / No / Nein
Jeu de 2 clés surmoulées *Set of 2 over moulded keys* *Satz von 2 umspritzten Schlüsseln*	Non / No / Nein
Jeu avec 1 clé acier et 1 clé articulée *Set of 1 steel key + 1 folding key* *Satz mit 1 Stahlschlüssel und 1 Klappschlüssel*	Non / No / Nein

APPLICATION Bois | Serrure à came batteuse | 2800-01

Wood APPLICATION / CamLocks
ANWENDUNG Holz / Hebelschloss

Ajour / *Fixing hole / Lochung*

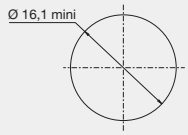

Avantage / *advantage / vorteil*

- Une clé plate réversible
Double side key
Wendeschlüssel

- Une serrure avec possibilité de clé passe.
Lock with the possibility of a masterkey
hauptschlüsselfähiges Schloss

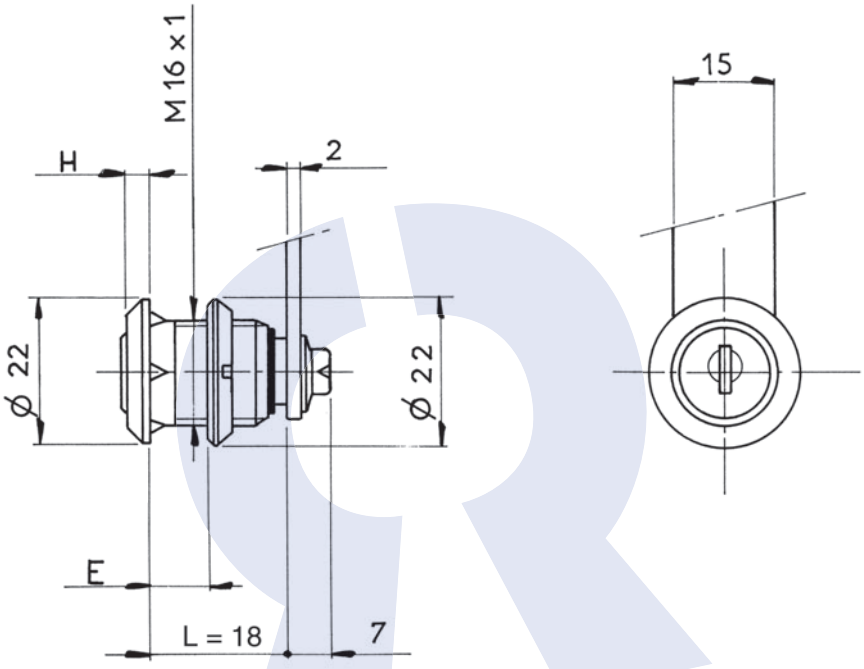

Disponible en / *Available / Verfügbar*

Corps de 7 mm
Body lenght 7 mm
7 mm Körper
ref : **02800020SM**

DONNEES TECHNIQUES / TECHNICAL DATA / TECHNISCHE DATEN

Référence *Reference* *Referenz*	02800010SM	Organe de condamnation *Means ofLocking* *Verriegelungssystem*	Came type 4929 (2 mm) Cam type 4929 (2 mm) Riegel Typ 4929 (2 mm)
Rotation *Rotation* *Drehweg*	1/2 Tour 2 sorties 1/2 turn-2 key extractions 1/2 Drehung, 2 Abzugstellungen	Barillet interchangeable *Removeable barrel* *Wechselzylinder*	Non / No / Nein
Clé prisonnière (1 sortie) *The key extraction can't be in the open position* *Schlüsselabzug nur in geschlossener Stellung /Schließzwang*	Non / No / Nein	Matriculage barillet *Front barrel numbering* *Nummerierung des Zylinders*	Option
Fixation produit sur support *Lock fixing* *Befestigung auf Basis*	Écrou Nut Mutter	Matriculage came *Cam numbering* *Nummerierung des Riegels*	Non / No / Nein
Épaisseur support (mini - maxi) *Support thickness* *Materialstärke*	3.00 - 10.00 mm	Matriculage clé *Key numbering* *Nummerierung des Schlüssels*	Option
Possibilité clé passe *Master key available* *Hauptschlüsselmöglichkeit*	Oui / Yes / Ya	Gravure de clé *Key marking* *Prägung des Schlüssels*	Option
NB comb maxi possible *Maxi no. possible of combination* *maximale Schließmöglichkeiten*	200	Finition de clé *Key finish* *Oberflächenbehandlung des Schlüssels*	Option
Profil clé symétrique *Double side key* *symetrischer Schlüssel*	Oui / Yes / Ya	Jeu de 2 clés articulées *Set of 2 folding keys* *Satz von 2 Klappschlüsseln*	Option
Obturateur de barillet *Dust cover* *Staubschutz*	Non / No / Nein	Jeu de 2 clés surmoulées *Set of 2 over moulded keys* *Satz von 2 umspritzten Schlüsseln*	Option
Finition *Standard finishes of product* *Oberflächenbearbeitung des Produkts*	Chrome Chrome-plated Verchromt	Jeu avec 1 clé acier et 1 clé articulée *Set of 1 steel key + 1 folding key* *Satz mit 1 Stahlschlüssel und 1 Klappschlüssel*	Option

APPLICATION Bois | Serrure à came batteuse | 2800-03

Wood APPLICATION / CamLocks
ANWENDUNG Holz / Hebelschloss

Ajour / *Fixing hole / Lochung*

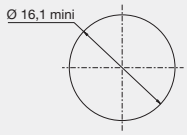

Avantage / *advantage / vorteil*

- Une clé plate réversible
Double side key
Wendeschlüssel

- Une serrure avec possibilité de clé passe.
Lock with the possibility of a masterkey
hauptschlüsselfähiges Schloss

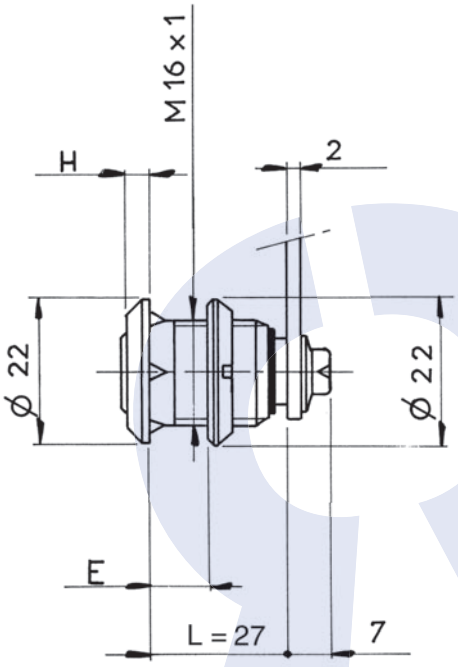

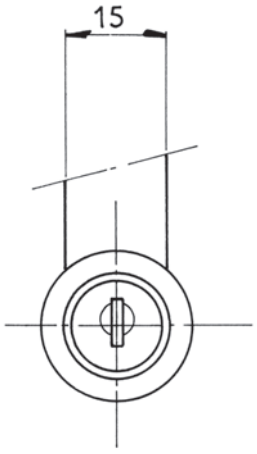

Disponible en / *Available / Verfügbar*

Quart de tour droite
1/4 turn to the Right
1/4 Drehung nach rechts
ref : **02800060SM**

DONNEES TECHNIQUES / TECHNICAL DATA / TECHNISCHE DATEN

Référence *Reference* *Referenz*	02800030SM	Organe de condamnation *Means ofLocking* *Verriegelungssystem*	Came type 4929 (2 mm) Cam type 4929 (2 mm) Riegel Typ 4929 (2 mm)
Rotation *Rotation* *Drehweg*	1/2 Tour 2 sorties 1/2 turn-2 key extractions 1/2 Drehung, 2 Abzugstellungen	Barillet interchangeable *Removeable barrel* *Wechselzylinder*	Non / No / Nein
Clé prisonnière (1 sortie) *The key extraction can't be in the open position* *Schlüsselabzug nur in geschlossener Stellung /Schließzwang*	Non / No / Nein	Matriculage barillet *Front barrel numbering* *Nummerierung des Zylinders*	Option
Fixation produit sur support *Lock fixing* *Befestigung auf Basis*	Écrou Nut Mutter	Matriculage came *Cam numbering* *Nummerierung des Riegels*	Non / No / Nein
Épaisseur support (mini - maxi) *Support thickness* *Materialstärke*	3.00 - 20.00 mm	Matriculage clé *Key numbering* *Nummerierung des Schlüssels*	Option
Possibilité clé passe *Master key available* *Hauptschlüsselmöglichkeit*	Oui / Yes / Ya	Gravure de clé *Key marking* *Prägung des Schlüssels*	Option
NB comb maxi possible *Maxi no. possible of combination* *maximale Schließmöglichkeiten*	200	Finition de clé *Key finish* *Oberflächenbehandlung des Schlüssels*	Option
Profil clé symétrique *Double side key* *symetrischer Schlüssel*	Oui / Yes / Ya	Jeu de 2 clés articulées *Set of 2 folding keys* *Satz von 2 Klappschlüsseln*	Option
Obturateur de barillet *Dust cover* *Staubschutz*	Non / No / Nein	Jeu de 2 clés surmoulées *Set of 2 over moulded keys* *Satz von 2 umspritzten Schlüsseln*	Option
Finition *Standard finishes of product* *Oberflächenbearbeitung des Produkts*	Chrome Chrome-plated Verchromt	Jeu avec 1 clé acier et 1 clé articulée *Set of 1 steel key + 1 folding key* *Satz mit 1 Stahlschlüssel und 1 Klappschlüssel*	Option

RONIS
www.ronis.fr

APPLICATION Métal | Serrure à came batteuse | 4800-01

Metal APPLICATION / CamLocks
ANWENDUNG Metall / Hebelschloss

Ajour / *Fixing hole / Lochung*

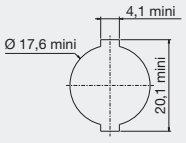

Avantage / *advantage / vorteil*

- Une clé plate réversible
Double side key
Wendeschlüssel
- Une serrure avec possibilité de clé passe.
Lock with the possibility of a masterkey
hauptschlüsselfähiges Schloss

Observation / *remarks / bemerkungen*

Serrure avec rondelle de friction
Lock with rubber washer
Schloss mit Wellenscheibe

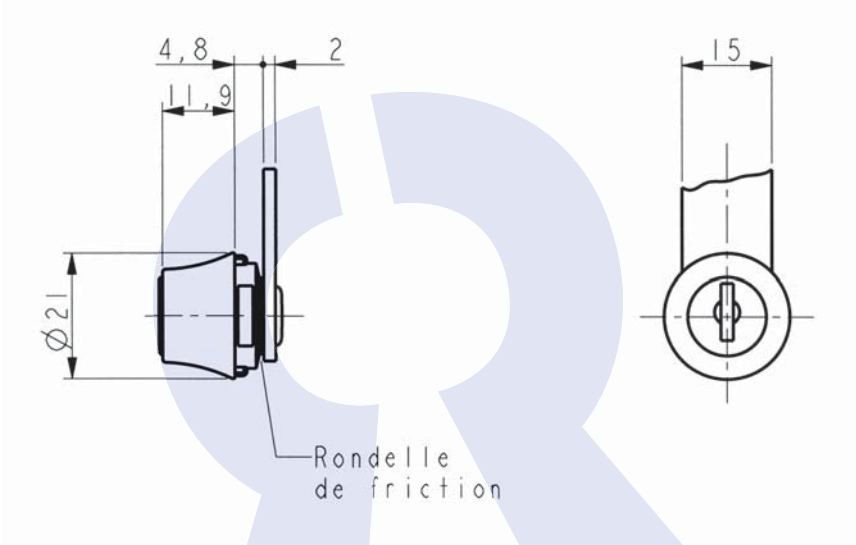

DONNEES TECHNIQUES / TECHNICAL DATA / TECHNISCHE DATEN

Référence *Reference* *Referenz*	04800010SM
Rotation *Rotation* *Drehweg*	1/4 Tour Droit 2 sorties 1/4 turn to the Right- 2 key extractions 1/4 Drehung rechts, 2 Schlüsselabzüge
Clé prisonnière (1 sortie) *The key extraction can't be in the open position* *Schlüsselabzug nur in geschlossener Stellung /Schließzwang*	Non / No / Nein
Fixation produit sur support *Lock fixing* *Befestigung auf Basis*	Fourchette Horseshoe clip Halteklammer / Gabelfeder
Épaisseur support (mini - maxi) *Support thickness* *Materialstärke*	0.50 - 1.20 mm
Possibilité clé passe *Master key available* *Hauptschlüsselmöglichkeit*	Oui / Yes / Ya
NB comb maxi possible *Maxi no. possible of combination* *maximale Schließmöglichkeiten*	200
Profil clé symétrique *Double side key* *symetrischer Schlüssel*	Oui / Yes / Ya
Obturateur de barillet *Dust cover* *Staubschutz*	Non / No / Nein
Finition *Standard finishes of product* *Oberflächenbearbeitung des Produkts*	Nickel Nickel-plated Vernickelt

Organe de condamnation *Means ofLocking* *Verriegelungssystem*	Came type 4929 (2,5 ou 4 mm) Cam type 4929 (2,5 or 4mm) Riegel Typ 4929 (2,5 oder 4 mm)
Barillet interchangeable *Removeable barrel* *Wechselzylinder*	Non / No / Nein
Matriculage barillet *Front barrel numbering* *Nummerierung des Zylinders*	Option
Matriculage came *Cam numbering* *Nummerierung des Riegels*	Option
Matriculage clé *Key numbering* *Nummerierung des Schlüssels*	Option
Gravure de clé *Key marking* *Prägung des Schlüssels*	Option
Finition de clé *Key finish* *Oberflächenbehandlung des Schlüssels*	Option
Jeu de 2 clés articulées *Set of 2 folding keys* *Satz von 2 Klappschlüsseln*	Option
Jeu de 2 clés surmoulées *Set of 2 over moulded keys* *Satz von 2 umspritzten Schlüsseln*	Option
Jeu avec 1 clé acier et 1 clé articulée *Set of 1 steel key + 1 folding key* *Satz mit 1 Stahlschlüssel und 1 Klappschlüssel*	Option

APPLICATION Métal | Serrure à came batteuse | 4900-01

Metal APPLICATION / CamLocks
ANWENDUNG Metall / Hebelschloss

Ajour / *Fixing hole / Lochung*

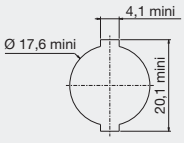

Avantage / *advantage / vorteil*

- Une clé plate réversible
Double side key
Wendeschlüssel

- Une serrure avec possibilité de clé passe.
Lock with the possibility of a masterkey
hauptschlüsselfähiges Schloss

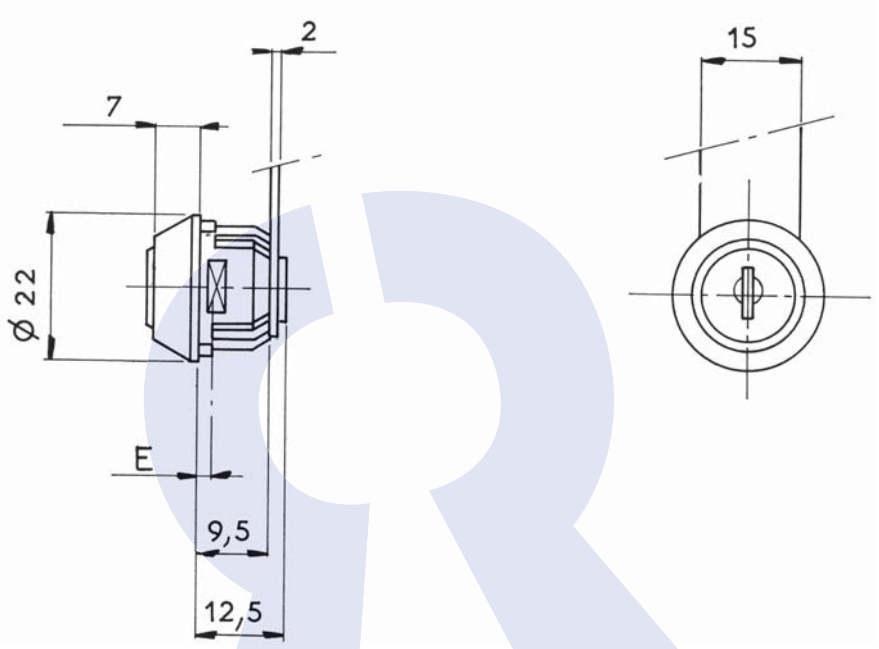

Disponible en / *Available / Verfügbar*

épaisseur 1.6 - 2.3 mm (min - max)
thickness 1,6 mm - 2,3 mm (Mini-Maxi)
Stärke: 1,6 - 2,3 mm (min -max)
ref : **04900020SM**

DONNEES TECHNIQUES / TECHNICAL DATA / TECHNISCHE DATEN

Référence *Reference* *Referenz*	04900010SM
Rotation *Rotation* *Drehweg*	1/2 Tour 2 sorties 1/2 turn-2 key extractions 1/2 Drehung, 2 Abzugstellungen
Clé prisonnière (1 sortie) *The key extraction can't be in the open position* *Schlüsselabzug nur in geschlossener Stellung /Schließzwang*	Non / No / Nein
Fixation produit sur support *Lock fixing* *Befestigung auf Basis*	Fourchette Horseshoe clip Halteklammer / Gabelfeder
Épaisseur support (mini - maxi) *Support thickness* *Materialstärke*	0.80 - 1.50 mm
Possibilité clé passe *Master key available* *Hauptschlüsselmöglichkeit*	Oui / Yes / Ya
NB comb maxi possible *Maxi no. possible of combination* *maximale Schließmöglichkeiten*	200
Profil clé symétrique *Double side key* *symetrischer Schlüssel*	Oui / Yes / Ya
Obturateur de barillet *Dust cover* *Staubschutz*	Non / No / Nein
Finition *Standard finishes of product* *Oberflächenbearbeitung des Produkts*	Chrome Chrome-plated Verchromt

Organe de condamnation *Means ofLocking* *Verriegelungssystem*	Came type 4929 (2 mm) Cam type 4929 (2 mm) Riegel Typ 4929 (2 mm)
Barillet interchangeable *Removeable barrel* *Wechselzylinder*	Non / No / Nein
Matriculage barillet *Front barrel numbering* *Nummerierung des Zylinders*	Option
Matriculage came *Cam numbering* *Nummerierung des Riegels*	Option
Matriculage clé *Key numbering* *Nummerierung des Schlüssels*	Option
Gravure de clé *Key marking* *Prägung des Schlüssels*	Option
Finition de clé *Key finish* *Oberflächenbehandlung des Schlüssels*	Option
Jeu de 2 clés articulées *Set of 2 folding keys* *Satz von 2 Klappschlüsseln*	Option
Jeu de 2 clés surmoulées *Set of 2 over moulded keys* *Satz von 2 umspritzten Schlüsseln*	Option
Jeu avec 1 clé acier et 1 clé articulée *Set of 1 steel key + 1 folding key* *Satz mit 1 Stahlschlüssel und 1 Klappschlüssel*	Option

RONIS
www.ronis.fr

APPLICATION Métal | Serrure à came batteuse | 4900-03

Metal APPLICATION / CamLocks
ANWENDUNG Metall / Hebelschloss

Ajour / *Fixing hole / Lochung*

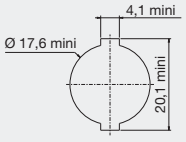

Avantage / *advantage / vorteil*

- Une clé plate réversible
Double side key
Wendeschlüssel
- Une serrure avec possibilité de clé passe.
Lock with the possibility of a masterkey
hauptschlüsselfähiges Schloss

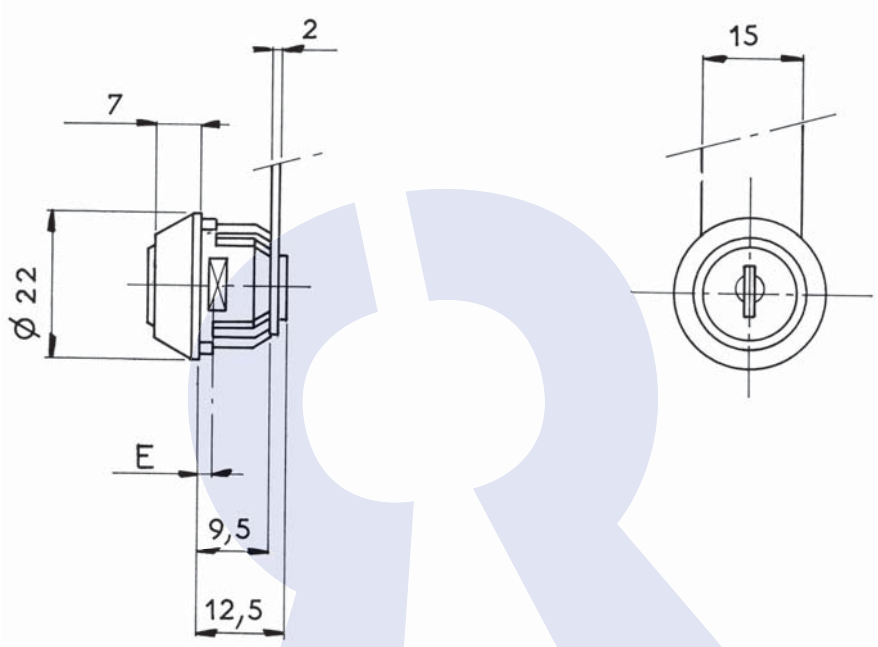

Disponible en / *Available / Verfügbar*

rotation gauche
Left hand anti clockwise
Drehung nach links
ref : **04900050SM**

DONNEES TECHNIQUES / TECHNICAL DATA / TECHNISCHE DATEN

Référence *Reference* *Referenz*	04900030SM
Rotation *Rotation* *Drehweg*	1/4 Tour Droit 1 sortie 1/4 turn to the Right- 1 key extraction 1/4 Drehung rechts, 1 Schlüsselabzug
Clé prisonnière (1 sortie) *The key extraction can't be in the open position* *Schlüsselabzug nur in geschlossener Stellung /Schließzwang*	Oui / Yes / Ya
Fixation produit sur support *Lock fixing* *Befestigung auf Basis*	Fourchette Horseshoe clip Halteklammer / Gabelfeder
Épaisseur support (mini - maxi) *Support thickness* *Materialstärke*	0.80 - 1.50 mm
Possibilité clé passe *Master key available* *Hauptschlüsselmöglichkeit*	Oui / Yes / Ya
NB comb maxi possible *Maxi no. possible of combination* *maximale Schließmöglichkeiten*	200
Profil clé symétrique *Double side key* *symetrischer Schlüssel*	Oui / Yes / Ya
Obturateur de barillet *Dust cover* *Staubschutz*	Non / No / Nein
Finition *Standard finishes of product* *Oberflächenbearbeitung des Produkts*	Chrome Chrome-plated Verchromt

Organe de condamnation *Means ofLocking* *Verriegelungssystem*	Came type 4929 (2 mm) Cam type 4929 (2 mm) Riegel Typ 4929 (2 mm)
Barillet interchangeable *Removeable barrel* *Wechselzylinder*	Non / No / Nein
Matriculage barillet *Front barrel numbering* *Nummerierung des Zylinders*	Option
Matriculage came *Cam numbering* *Nummerierung des Riegels*	Option
Matriculage clé *Key numbering* *Nummerierung des Schlüssels*	Option
Gravure de clé *Key marking* *Prägung des Schlüssels*	Option
Finition de clé *Key finish* *Oberflächenbehandlung des Schlüssels*	Option
Jeu de 2 clés articulées *Set of 2 folding keys* *Satz von 2 Klappschlüsseln*	Option
Jeu de 2 clés surmoulées *Set of 2 over moulded keys* *Satz von 2 umspritzten Schlüsseln*	Option
Jeu avec 1 clé acier et 1 clé articulée *Set of 1 steel key + 1 folding key* *Satz mit 1 Stahlschlüssel und 1 Klappschlüssel*	Option

APPLICATION Métal | Serrure à came batteuse | 4900-07

Metal APPLICATION / CamLocks
ANWENDUNG Metall / Hebelschloss

Ajour / *Fixing hole / Lochung*

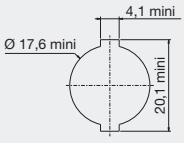

Avantage / *advantage / vorteil*

- Une clé plate réversible
Double side key
Wendeschlüssel

- Une serrure avec possibilité de clé passe.
Lock with the possibility of a masterkey
hauptschlüsselfähiges Schloss

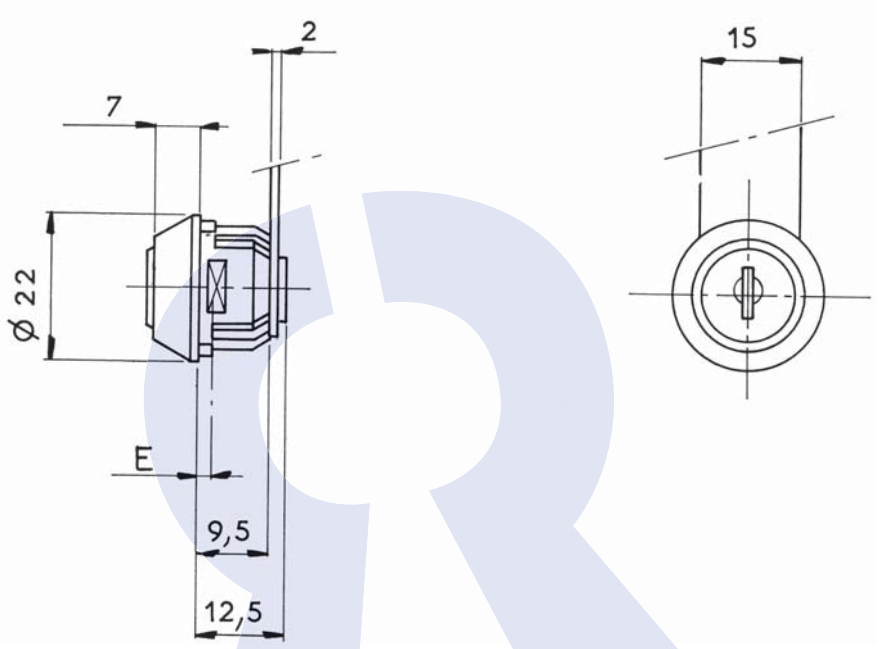

Disponible en / *Available / Verfügbar*

Epaisseur 1.6 - 2.3 mm (min - max)
Thickness 1,6 mm - 2,3 mm (Mini-Maxi)
Stärke: 1,6 - 2,3 mm (min -max)
ref : **04900080SM**

DONNEES TECHNIQUES / TECHNICAL DATA / TECHNISCHE DATEN

Référence *Reference* *Referenz*	04900070SM
Rotation *Rotation* *Drehweg*	1/2 Tour 2 sorties 1/2 turn-2 key extractions 1/2 Drehung, 2 Abzugstellungen
Clé prisonnière (1 sortie) *The key extraction can't be in the open position* *Schlüsselabzug nur in geschlossener Stellung /Schließzwang*	Non / No / Nein
Fixation produit sur support *Lock fixing* *Befestigung auf Basis*	Fourchette Horseshoe clip Halteklammer / Gabelfeder
Épaisseur support (mini - maxi) *Support thickness* *Materialstärke*	0.80 - 1.50 mm
Possibilité clé passe *Master key available* *Hauptschlüsselmöglichkeit*	Oui / Yes / Ya
NB comb maxi possible *Maxi no. possible of combination* *maximale Schließmöglichkeiten*	200
Profil clé symétrique *Double side key* *symetrischer Schlüssel*	Oui / Yes / Ya
Obturateur de barillet *Dust cover* *Staubschutz*	Non / No / Nein
Finition *Standard finishes of product* *Oberflächenbearbeitung des Produkts*	Chrome Chrome-plated Verchromt

Organe de condamnation *Means ofLocking* *Verriegelungssystem*	Came type 4929 (2 mm) Cam type 4929 (2 mm) Riegel Typ 4929 (2 mm)
Barillet interchangeable *Removeable barrel* *Wechselzylinder*	Non / No / Nein
Matriculage barillet *Front barrel numbering* *Nummerierung des Zylinders*	Option
Matriculage came *Cam numbering* *Nummerierung des Riegels*	Option
Matriculage clé *Key numbering* *Nummerierung des Schlüssels*	Option
Gravure de clé *Key marking* *Prägung des Schlüssels*	Option
Finition de clé *Key finish* *Oberflächenbehandlung des Schlüssels*	Option
Jeu de 2 clés articulées *Set of 2 folding keys* *Satz von 2 Klappschlüsseln*	Option
Jeu de 2 clés surmoulées *Set of 2 over moulded keys* *Satz von 2 umspritzten Schlüsseln*	Option
Jeu avec 1 clé acier et 1 clé articulée *Set of 1 steel key + 1 folding key* *Satz mit 1 Stahlschlüssel und 1 Klappschlüssel*	Option

APPLICATION Métal | Serrure à came batteuse | 4900-10

Metal APPLICATION / CamLocks
ANWENDUNG Metall / Hebelschloss

Ajour / *Fixing hole / Lochung*

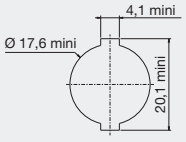

Avantage / *advantage / vorteil*

- Une clé plate réversible
Double side key
Wendeschlüssel
- Une serrure avec possibilité de clé passe.
Lock with the possibility of a masterkey
hauptschlüsselfähiges Schloss

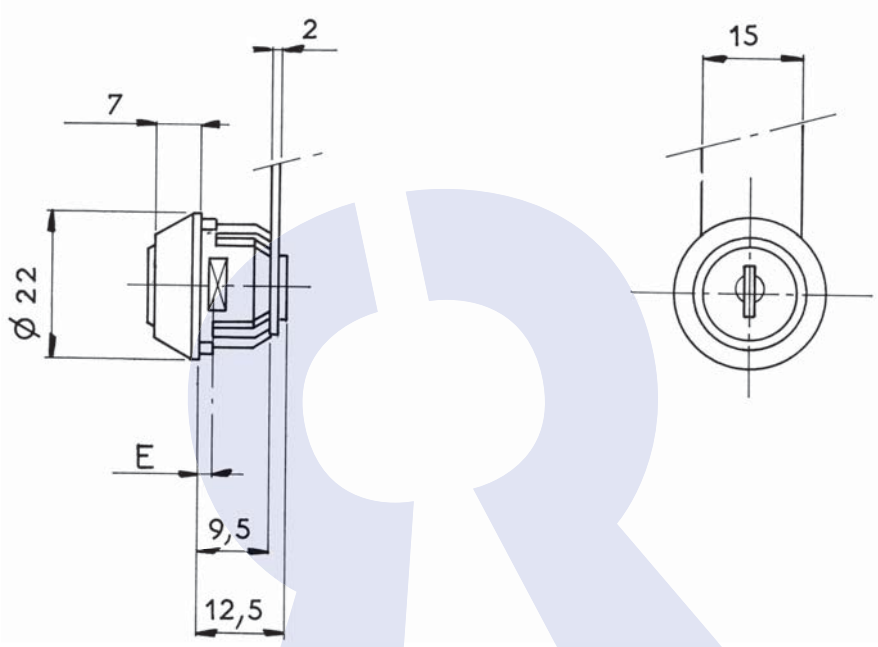

DONNEES TECHNIQUES / TECHNICAL DATA / TECHNISCHE DATEN

Référence *Reference* *Referenz*	04900100SM
Rotation *Rotation* *Drehweg*	1/4 Tour Droit 1 sortie 1/4 turn to the Right- 1 key extraction 1/4 Drehung rechts, 1 Schlüsselabzug
Clé prisonnière (1 sortie) *The key extraction can't be in the open position* *Schlüsselabzug nur in geschlossener Stellung /Schließzwang*	Oui / Yes / Ya
Fixation produit sur support *Lock fixing* *Befestigung auf Basis*	Fourchette Horseshoe clip Halteklammer / Gabelfeder
Épaisseur support (mini - maxi) *Support thickness* *Materialstärke*	1.60 - 2.30 mm
Possibilité clé passe *Master key available* *Hauptschlüsselmöglichkeit*	Oui / Yes / Ya
NB comb maxi possible *Maxi no. possible of combination* *maximale Schließmöglichkeiten*	200
Profil clé symétrique *Double side key* *symetrischer Schlüssel*	Oui / Yes / Ya
Obturateur de barillet *Dust cover* *Staubschutz*	Non / No / Nein
Finition *Standard finishes of product* *Oberflächenbearbeitung des Produkts*	Nickel Nickel-plated Vernickelt

Organe de condamnation *Means ofLocking* *Verriegelungssystem*	Came type 4929 (2 mm) Cam type 4929 (2 mm) Riegel Typ 4929 (2 mm)
Barillet interchangeable *Removeable barrel* *Wechselzylinder*	Non / No / Nein
Matriculage barillet *Front barrel numbering* *Nummerierung des Zylinders*	Option
Matriculage came *Cam numbering* *Nummerierung des Riegels*	Option
Matriculage clé *Key numbering* *Nummerierung des Schlüssels*	Option
Gravure de clé *Key marking* *Prägung des Schlüssels*	Option
Finition de clé *Key finish* *Oberflächenbehandlung des Schlüssels*	Option
Jeu de 2 clés articulées *Set of 2 folding keys* *Satz von 2 Klappschlüsseln*	Option
Jeu de 2 clés surmoulées *Set of 2 over moulded keys* *Satz von 2 umspritzten Schlüsseln*	Option
Jeu avec 1 clé acier et 1 clé articulée *Set of 1 steel key + 1 folding key* *Satz mit 1 Stahlschlüssel und 1 Klappschlüssel*	Option

APPLICATION Métal | Serrure à came batteuse | 4900-13

Metal APPLICATION / CamLocks
ANWENDUNG Metall / Hebelschloss

Ajour / *Fixing hole / Lochung*

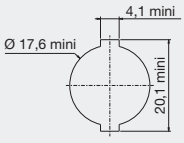

Avantage / *advantage / vorteil*

- Une clé plate réversible
Double side key
Wendeschlüssel

- Une serrure avec possibilité de clé passe.
Lock with the possibility of a masterkey
hauptschlüsselfähiges Schloss

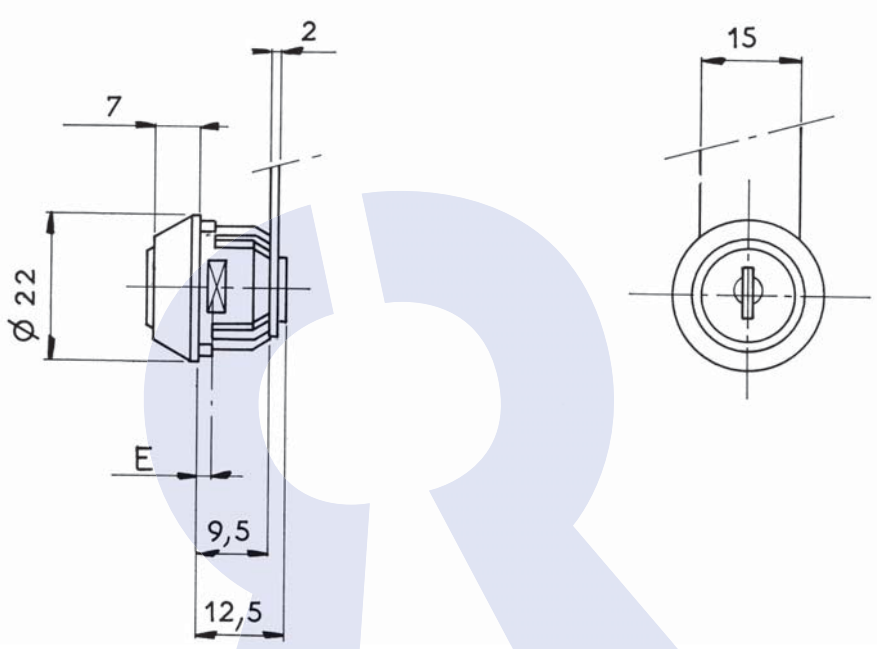

DONNEES TECHNIQUES / TECHNICAL DATA / TECHNISCHE DATEN

Référence *Reference* *Referenz*	04900130SM
Rotation *Rotation* *Drehweg*	1/4 Tour Droit 2 sorties 1/4 turn to the Right- 2 key extractions 1/4 Drehung rechts, 2 Schlüsselabzüge
Clé prisonnière (1 sortie) *The key extraction can't be in the open position* *Schlüsselabzug nur in geschlossener Stellung /Schließzwang*	Non / No / Nein
Fixation produit sur support *Lock fixing* *Befestigung auf Basis*	Fourchette Horseshoe clip Halteklammer / Gabelfeder
Épaisseur support (mini - maxi) *Support thickness* *Materialstärke*	0.80 - 1.50 mm
Possibilité clé passe *Master key available* *Hauptschlüsselmöglichkeit*	Oui / Yes / Ya
NB comb maxi possible *Maxi no. possible of combination* *maximale Schließmöglichkeiten*	200
Profil clé symétrique *Double side key* *symetrischer Schlüssel*	Oui / Yes / Ya
Obturateur de barillet *Dust cover* *Staubschutz*	Non / No / Nein
Finition *Standard finishes of product* *Oberflächenbearbeitung des Produkts*	Chrome Chrome-plated Verchromt

Organe de condamnation *Means ofLocking* *Verriegelungssystem*	Came type 4929 (2 mm) Cam type 4929 (2 mm) Riegel Typ 4929 (2 mm)
Barillet interchangeable *Removeable barrel* *Wechselzylinder*	Non / No / Nein
Matriculage barillet *Front barrel numbering* *Nummerierung des Zylinders*	Option
Matriculage came *Cam numbering* *Nummerierung des Riegels*	Option
Matriculage clé *Key numbering* *Nummerierung des Schlüssels*	Option
Gravure de clé *Key marking* *Prägung des Schlüssels*	Option
Finition de clé *Key finish* *Oberflächenbehandlung des Schlüssels*	Option
Jeu de 2 clés articulées *Set of 2 folding keys* *Satz von 2 Klappschlüsseln*	Option
Jeu de 2 clés surmoulées *Set of 2 over moulded keys* *Satz von 2 umspritzten Schlüsseln*	Option
Jeu avec 1 clé acier et 1 clé articulée *Set of 1 steel key + 1 folding key* *Satz mit 1 Stahlschlüssel und 1 Klappschlüssel*	Option

APPLICATION Métal | Serrure à came batteuse | 4900-17

Metal APPLICATION / CamLocks
ANWENDUNG Metall / Hebelschloss

Ajour / *Fixing hole / Lochung*

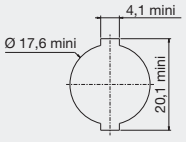

Avantage / *advantage / vorteil*

- Une clé plate réversible
Double side key
Wendeschlüssel
- Une serrure avec possibilité de clé passe.
Lock with the possibility of a masterkey
hauptschlüsselfähiges Schloss

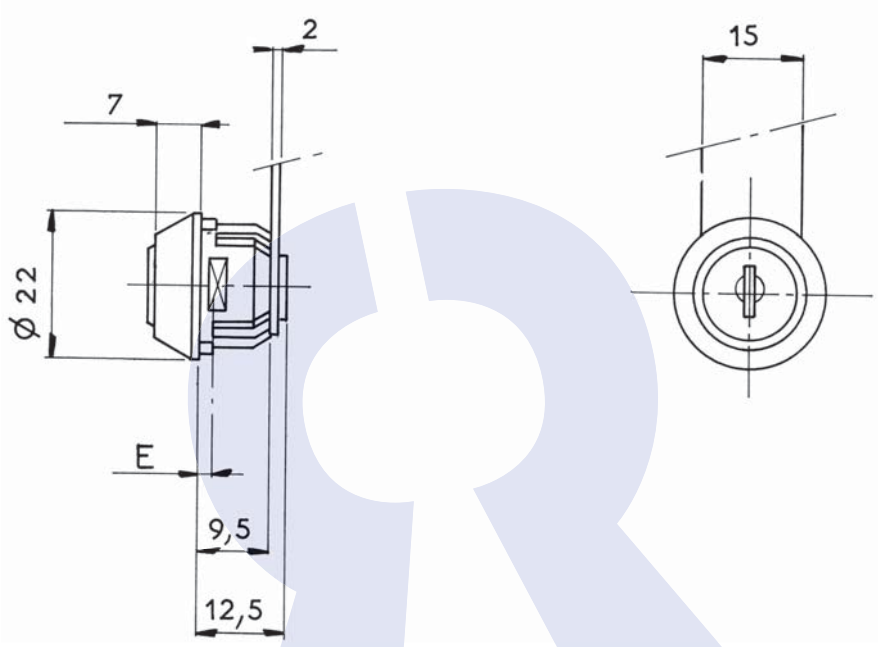

Disponible en / *Available / Verfügbar*

Rotation gauche
Left hand anti clockwise
Drehung nach links
ref : **04900190SM**

DONNEES TECHNIQUES / TECHNICAL DATA / TECHNISCHE DATEN

Référence *Reference* *Referenz*	04900170SM
Rotation *Rotation* *Drehweg*	1/4 Tour Droit 2 sorties 1/4 turn to the Right- 2 key extractions 1/4 Drehung rechts, 2 Schlüsselabzüge
Clé prisonnière (1 sortie) *The key extraction can't be in the open position* *Schlüsselabzug nur in geschlossener Stellung /Schließzwang*	Non / No / Nein
Fixation produit sur support *Lock fixing* *Befestigung auf Basis*	Fourchette Horseshoe clip Halteklammer / Gabelfeder
Épaisseur support (mini - maxi) *Support thickness* *Materialstärke*	0.80 - 1.50 mm
Possibilité clé passe *Master key available* *Hauptschlüsselmöglichkeit*	Oui / Yes / Ya
NB comb maxi possible *Maxi no. possible of combination* *maximale Schließmöglichkeiten*	200
Profil clé symétrique *Double side key* *symetrischer Schlüssel*	Oui / Yes / Ya
Obturateur de barillet *Dust cover* *Staubschutz*	Non / No / Nein
Finition *Standard finishes of product* *Oberflächenbearbeitung des Produkts*	Chrome Chrome-plated Verchromt

Organe de condamnation *Means ofLocking* *Verriegelungssystem*	Came type 4929 (2 mm) Cam type 4929 (2 mm) Riegel Typ 4929 (2 mm)
Barillet interchangeable *Removeable barrel* *Wechselzylinder*	Non / No / Nein
Matriculage barillet *Front barrel numbering* *Nummerierung des Zylinders*	Option
Matriculage came *Cam numbering* *Nummerierung des Riegels*	Option
Matriculage clé *Key numbering* *Nummerierung des Schlüssels*	Option
Gravure de clé *Key marking* *Prägung des Schlüssels*	Option
Finition de clé *Key finish* *Oberflächenbehandlung des Schlüssels*	Option
Jeu de 2 clés articulées *Set of 2 folding keys* *Satz von 2 Klappschlüsseln*	Option
Jeu de 2 clés surmoulées *Set of 2 over moulded keys* *Satz von 2 umspritzten Schlüsseln*	Option
Jeu avec 1 clé acier et 1 clé articulée *Set of 1 steel key + 1 folding key* *Satz mit 1 Stahlschlüssel und 1 Klappschlüssel*	Option

APPLICATION Métal | Serrure à came batteuse | 4900-37

Metal APPLICATION / CamLocks
ANWENDUNG Metall / Hebelschloss

Ajour / *Fixing hole / Lochung*

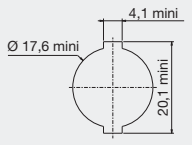

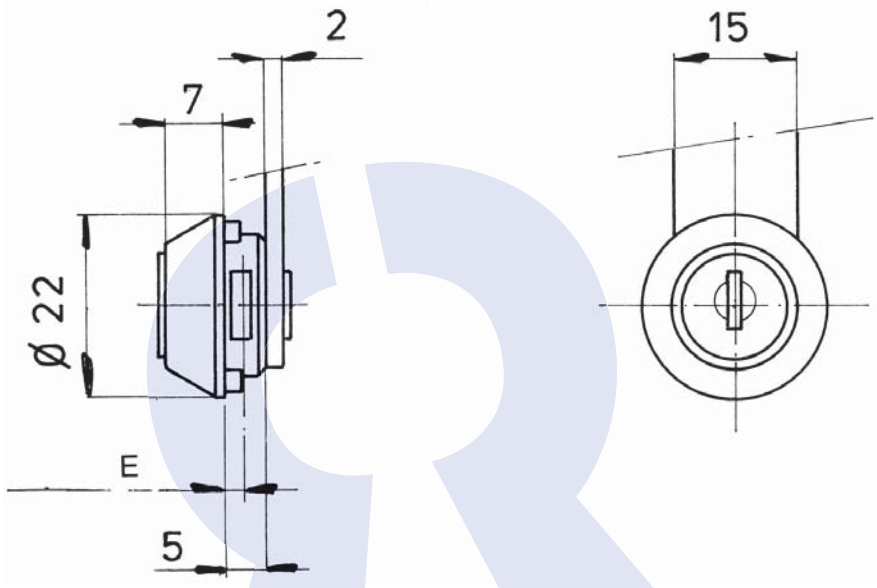

DONNEES TECHNIQUES / TECHNICAL DATA / TECHNISCHE DATEN

Référence *Reference* *Referenz*	04900370FH
Rotation *Rotation* *Drehweg*	1/4 Tour Droit 1 sortie 1/4 turn to the Right- 1 key extraction 1/4 Drehung rechts, 1 Schlüsselabzug
Clé prisonnière (1 sortie) *The key extraction can't be in the open position* *Schlüsselabzug nur in geschlossener Stellung /Schließzwang*	Oui / Yes / Ya
Fixation produit sur support *Lock fixing* *Befestigung auf Basis*	Fourchette Horseshoe clip Halteklammer / Gabelfeder
Épaisseur support (mini - maxi) *Support thickness* *Materialstärke*	0.80 - 1.50 mm
Possibilité clé passe *Master key available* *Hauptschlüsselmöglichkeit*	Non / No / Nein
NB comb maxi possible *Maxi no. possible of combination* *maximale Schließmöglichkeiten*	20
Profil clé symétrique *Double side key* *symetrischer Schlüssel*	Oui / Yes / Ya
Obturateur de barillet *Dust cover* *Staubschutz*	Non / No / Nein
Finition *Standard finishes of product* *Oberflächenbearbeitung des Produkts*	Chrome Chrome-plated Verchromt

Organe de condamnation *Means ofLocking* *Verriegelungssystem*	Came type 4929 (2 mm) Cam type 4929 (2 mm) Riegel Typ 4929 (2 mm)
Barillet interchangeable *Removeable barrel* *Wechselzylinder*	Non / No / Nein
Matriculage barillet *Front barrel numbering* *Nummerierung des Zylinders*	Option
Matriculage came *Cam numbering* *Nummerierung des Riegels*	Option
Matriculage clé *Key numbering* *Nummerierung des Schlüssels*	Option
Gravure de clé *Key marking* *Prägung des Schlüssels*	Option
Finition de clé *Key finish* *Oberflächenbehandlung des Schlüssels*	Option
Jeu de 2 clés articulées *Set of 2 folding keys* *Satz von 2 Klappschlüsseln*	Non / No / Nein
Jeu de 2 clés surmoulées *Set of 2 over moulded keys* *Satz von 2 umspritzten Schlüsseln*	Non / No / Nein
Jeu avec 1 clé acier et 1 clé articulée *Set of 1 steel key + 1 folding key* *Satz mit 1 Stahlschlüssel und 1 Klappschlüssel*	Non / No / Nein

APPLICATION Métal | Serrure à came batteuse | 4900-47

Metal APPLICATION / CamLocks
ANWENDUNG Metall / Hebelschloss

Ajour / *Fixing hole / Lochung*

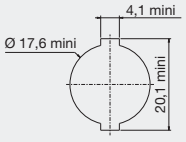

Avantage / *advantage / vorteil*

- Une clé plate réversible
Double side key
Wendeschlüssel

- Une serrure avec possibilité de clé passe.
Lock with the possibility of a masterkey
hauptschlüsselfähiges Schloss

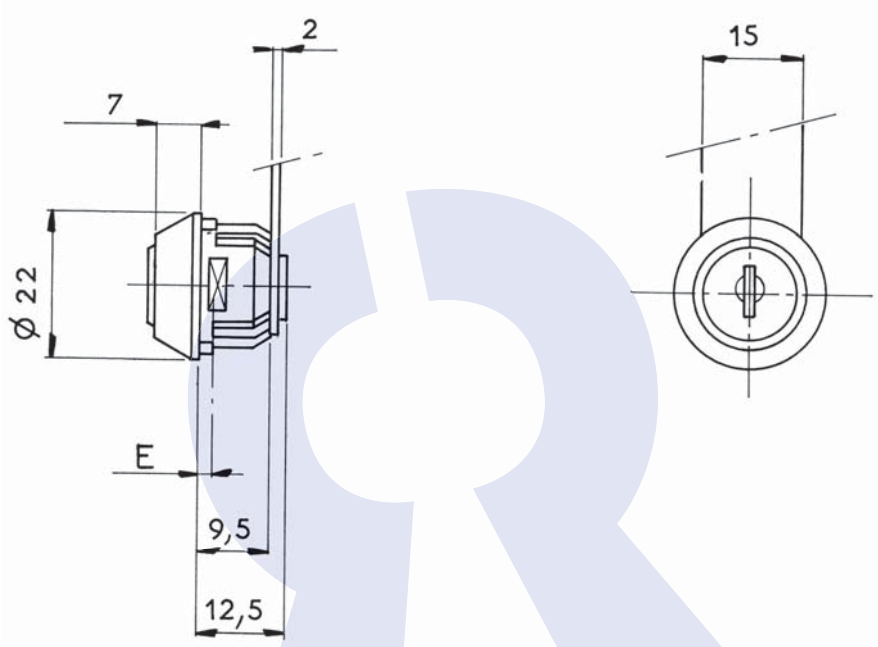

Disponible en / *Available / Verfügbar*

Epaisseur 1.6 - 2.3 mm (min - max)
Thickness 1,6 mm - 2,3 mm (Mini-Maxi)
Stärke: 1,6 - 2,3 mm (min -max)
ref : **04900480SM**

DONNEES TECHNIQUES / TECHNICAL DATA / TECHNISCHE DATEN

Référence *Reference* *Referenz*	04900470SM
Rotation *Rotation* *Drehweg*	1/2 Tour 2 sorties 1/2 turn-2 key extractions 1/2 Drehung, 2 Abzugstellungen
Clé prisonnière (1 sortie) *The key extraction can't be in the open position* *Schlüsselabzug nur in geschlossener Stellung /Schließzwang*	Non / No / Nein
Fixation produit sur support *Lock fixing* *Befestigung auf Basis*	Fourchette Horseshoe clip Halteklammer / Gabelfeder
Épaisseur support (mini - maxi) *Support thickness* *Materialstärke*	0.80 - 1.50 mm
Possibilité clé passe *Master key available* *Hauptschlüsselmöglichkeit*	Oui / Yes / Ya
NB comb maxi possible *Maxi no. possible of combination* *maximale Schließmöglichkeiten*	500
Profil clé symétrique *Double side key* *symetrischer Schlüssel*	Oui / Yes / Ya
Obturateur de barillet *Dust cover* *Staubschutz*	Non / No / Nein
Finition *Standard finishes of product* *Oberflächenbearbeitung des Produkts*	Chrome Chrome-plated Verchromt

Organe de condamnation *Means ofLocking* *Verriegelungssystem*	Came type 4929 (2 mm) Cam type 4929 (2 mm) Riegel Typ 4929 (2 mm)
Barillet interchangeable *Removeable barrel* *Wechselzylinder*	Non / No / Nein
Matriculage barillet *Front barrel numbering* *Nummerierung des Zylinders*	Option
Matriculage came *Cam numbering* *Nummerierung des Riegels*	Option
Matriculage clé *Key numbering* *Nummerierung des Schlüssels*	Option
Gravure de clé *Key marking* *Prägung des Schlüssels*	Option
Finition de clé *Key finish* *Oberflächenbehandlung des Schlüssels*	Option
Jeu de 2 clés articulées *Set of 2 folding keys* *Satz von 2 Klappschlüsseln*	Option
Jeu de 2 clés surmoulées *Set of 2 over moulded keys* *Satz von 2 umspritzten Schlüsseln*	Option
Jeu avec 1 clé acier et 1 clé articulée *Set of 1 steel key + 1 folding key* *Satz mit 1 Stahlschlüssel und 1 Klappschlüssel*	Option

APPLICATION Métal | Serrure à came batteuse | 4970-01

Metal APPLICATION / CamLocks
ANWENDUNG Metall / Hebelschloss

Ajour / *Fixing hole / Lochung*

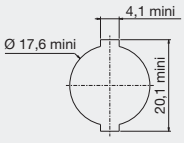

Avantage / *advantage / vorteil*

- Une clé plate réversible
Double side key
Wendeschlüssel
- Une serrure avec possibilité de clé passe.
Lock with the possibility of a masterkey
hauptschlüsselfähiges Schloss

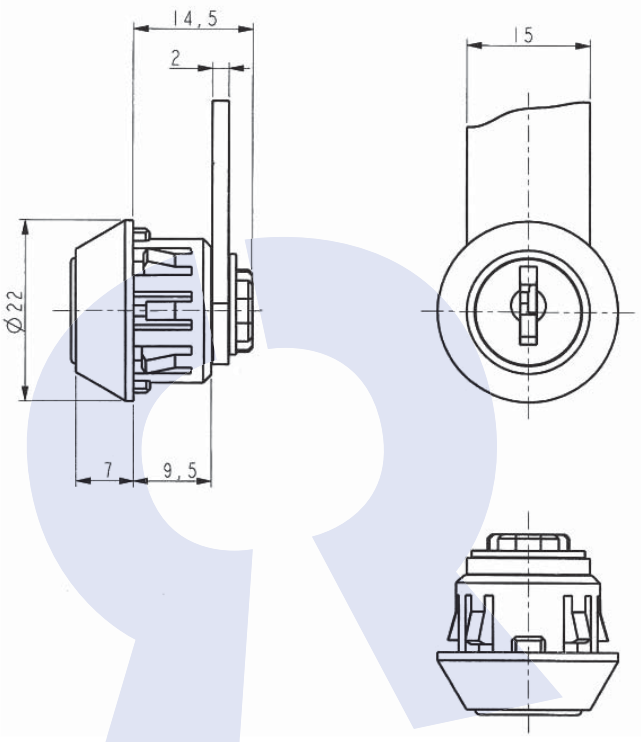

Disponible en / *Available / Verfügbar*

Quart de tour droite
1/4 turn to the Right
1/4 Drehung nach rechts
ref : **04970020FM**

DONNEES TECHNIQUES / TECHNICAL DATA / TECHNISCHE DATEN

Référence *Reference* *Referenz*	04970010FM
Rotation *Rotation* *Drehweg*	1/2 Tour 2 sorties 1/2 turn-2 key extractions 1/2 Drehung, 2 Abzugstellungen
Clé prisonnière (1 sortie) *The key extraction can't be in the open position* *Schlüsselabzug nur in geschlossener Stellung /Schließzwang*	Non / No / Nein
Fixation produit sur support *Lock fixing* *Befestigung auf Basis*	autoclipsable Snap-in fixing selbstklipsend
Épaisseur support (mini - maxi) *Support thickness* *Materialstärke*	1.00 - 1.20 mm
Possibilité clé passe *Master key available* *Hauptschlüsselmöglichkeit*	Oui / Yes / Ya
NB comb maxi possible *Maxi no. possible of combination* *maximale Schließmöglichkeiten*	500
Profil clé symétrique *Double side key* *symetrischer Schlüssel*	Oui / Yes / Ya
Obturateur de barillet *Dust cover* *Staubschutz*	Non / No / Nein
Finition *Standard finishes of product* *Oberflächenbearbeitung des Produkts*	Plastique Noir Black plastic Kunststoff Schwarz

Organe de condamnation *Means ofLocking* *Verriegelungssystem*	Came type 4929 (2 mm) Cam type 4929 (2 mm) Riegel Typ 4929 (2 mm)
Barillet interchangeable *Removeable barrel* *Wechselzylinder*	Non / No / Nein
Matriculage barillet *Front barrel numbering* *Nummerierung des Zylinders*	Option
Matriculage came *Cam numbering* *Nummerierung des Riegels*	Option
Matriculage clé *Key numbering* *Nummerierung des Schlüssels*	Option
Gravure de clé *Key marking* *Prägung des Schlüssels*	Option
Finition de clé *Key finish* *Oberflächenbehandlung des Schlüssels*	Option
Jeu de 2 clés articulées *Set of 2 folding keys* *Satz von 2 Klappschlüsseln*	Option
Jeu de 2 clés surmoulées *Set of 2 over moulded keys* *Satz von 2 umspritzten Schlüsseln*	Option
Jeu avec 1 clé acier et 1 clé articulée *Set of 1 steel key + 1 folding key* *Satz mit 1 Stahlschlüssel und 1 Klappschlüssel*	Option

APPLICATION Métal | Serrure à came batteuse | 4970-04

Metal APPLICATION / CamLocks
ANWENDUNG Metall / Hebelschloss

Ajour / *Fixing hole / Lochung*

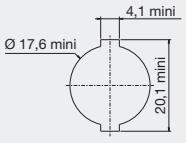

Avantage / *advantage / vorteil*

- Une clé plate réversible
Double side key
Wendeschlüssel
- Une serrure avec possibilité de clé passe.
Lock with the possibility of a masterkey
hauptschlüsselfähiges Schloss

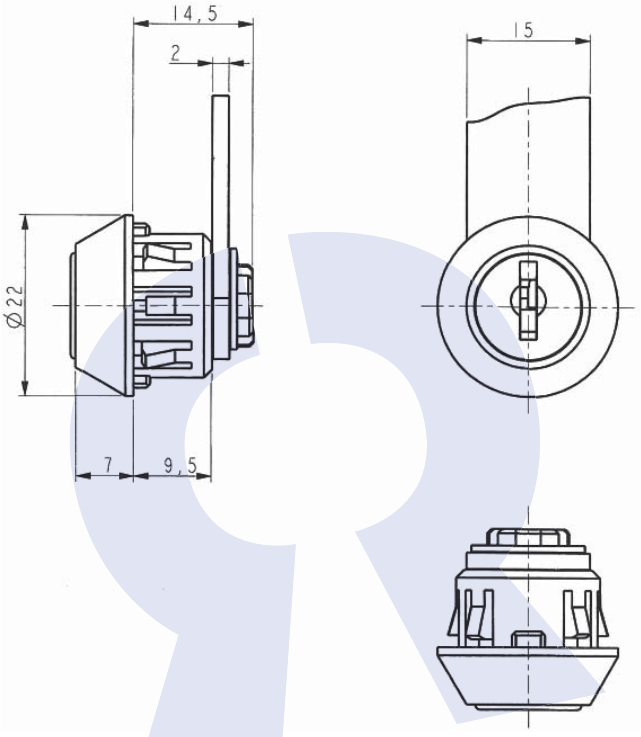

DONNEES TECHNIQUES / TECHNICAL DATA / TECHNISCHE DATEN

Référence *Reference* *Referenz*	04970040FM
Rotation *Rotation* *Drehweg*	1/4 Tour Gauche 2 sorties 1/4 turn to the Left- 2 key extractions 1/4 Drehung links, 2 Schlüsselabzüge
Clé prisonnière (1 sortie) *The key extraction can't be in the open position* *Schlüsselabzug nur in geschlossener Stellung /Schließzwang*	Non / No / Nein
Fixation produit sur support *Lock fixing* *Befestigung auf Basis*	autoclipsable Snap-in fixing selbstklipsend
Épaisseur support (mini - maxi) *Support thickness* *Materialstärke*	0.60 - 1.20 mm
Possibilité clé passe *Master key available* *Hauptschlüsselmöglichkeit*	Oui / Yes / Ya
NB comb maxi possible *Maxi no. possible of combination* *maximale Schließmöglichkeiten*	500
Profil clé symétrique *Double side key* *symetrischer Schlüssel*	Oui / Yes / Ya
Obturateur de barillet *Dust cover* *Staubschutz*	Non / No / Nein
Finition *Standard finishes of product* *Oberflächenbearbeitung des Produkts*	Plastique Noir Black plastic Kunststoff Schwarz

Organe de condamnation *Means ofLocking* *Verriegelungssystem*	Came type 4929 (2 mm) Cam type 4929 (2 mm) Riegel Typ 4929 (2 mm)
Barillet interchangeable *Removeable barrel* *Wechselzylinder*	Non / No / Nein
Matriculage barillet *Front barrel numbering* *Nummerierung des Zylinders*	Option
Matriculage came *Cam numbering* *Nummerierung des Riegels*	Option
Matriculage clé *Key numbering* *Nummerierung des Schlüssels*	Option
Gravure de clé *Key marking* *Prägung des Schlüssels*	Option
Finition de clé *Key finish* *Oberflächenbehandlung des Schlüssels*	Option
Jeu de 2 clés articulées *Set of 2 folding keys* *Satz von 2 Klappschlüsseln*	Option
Jeu de 2 clés surmoulées *Set of 2 over moulded keys* *Satz von 2 umspritzten Schlüsseln*	Option
Jeu avec 1 clé acier et 1 clé articulée *Set of 1 steel key + 1 folding key* *Satz mit 1 Stahlschlüssel und 1 Klappschlüssel*	Option

APPLICATION Métal | Serrure à came batteuse | 6240

Metal APPLICATION / CamLocks
ANWENDUNG Metall / Hebelschloss

Ajour / *Fixing hole / Lochung*

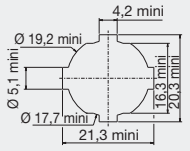

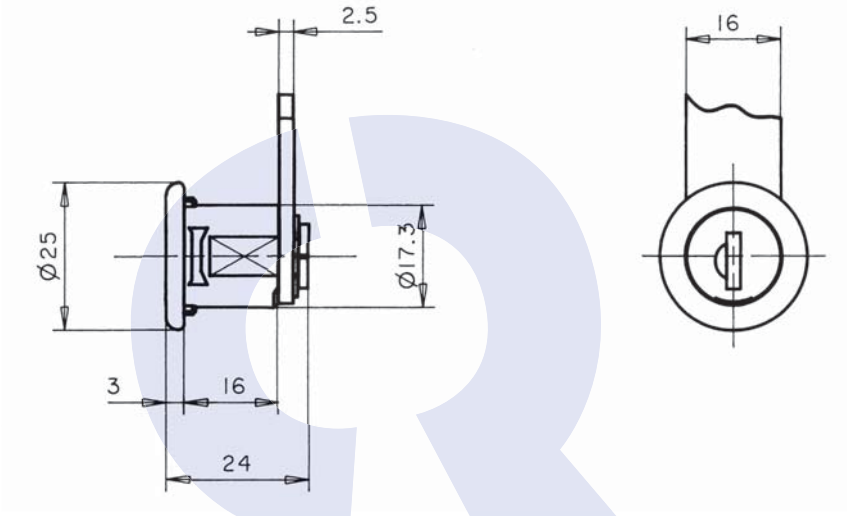

DONNEES TECHNIQUES / TECHNICAL DATA / TECHNISCHE DATEN

Référence *Reference* *Referenz*	06240PL032
Rotation *Rotation* *Drehweg*	1/4 Tour Gauche 1 sortie 1/4 turn to the Left- 1 key extraction 1/4 Drehung links, 1 Schlüsselabzug
Clé prisonnière (1 sortie) *The key extraction can't be in the open position* *Schlüsselabzug nur in geschlossener Stellung /Schließzwang*	Oui / Yes / Ya
Fixation produit sur support *Lock fixing* *Befestigung auf Basis*	Fourchette Horseshoe clip Halteklammer / Gabelfeder
Épaisseur support (mini - maxi) *Support thickness* *Materialstärke*	0.90 - 1.50 mm
Possibilité clé passe *Master key available* *Hauptschlüsselmöglichkeit*	Non / No / Nein
NB comb maxi possible *Maxi no. possible of combination* *maximale Schließmöglichkeiten*	200
Profil clé symétrique *Double side key* *symetrischer Schlüssel*	Oui / Yes / Ya
Obturateur de barillet *Dust cover* *Staubschutz*	Oui / Yes / Ya
Finition *Standard finishes of product* *Oberflächenbearbeitung des Produkts*	Inox Stainless steel Edelstahl

Organe de condamnation *Means ofLocking* *Verriegelungssystem*	Came type 131629 (2,5 mm) Cam type 131629 (2,5 mm) Riegel Typ131629 (2,5 mm)
Barillet interchangeable *Removeable barrel* *Wechselzylinder*	Non / No / Nein
Matriculage barillet *Front barrel numbering* *Nummerierung des Zylinders*	Option
Matriculage came *Cam numbering* *Nummerierung des Riegels*	Option
Matriculage clé *Key numbering* *Nummerierung des Schlüssels*	Option
Gravure de clé *Key marking* *Prägung des Schlüssels*	Option
Finition de clé *Key finish* *Oberflächenbehandlung des Schlüssels*	Option
Jeu de 2 clés articulées *Set of 2 folding keys* *Satz von 2 Klappschlüsseln*	Non / No / Nein
Jeu de 2 clés surmoulées *Set of 2 over moulded keys* *Satz von 2 umspritzten Schlüsseln*	Non / No / Nein
Jeu avec 1 clé acier et 1 clé articulée *Set of 1 steel key + 1 folding key* *Satz mit 1 Stahlschlüssel und 1 Klappschlüssel*	Non / No / Nein

APPLICATION Métal | Serrure à came batteuse | 6240-04

Metal APPLICATION / CamLocks
ANWENDUNG Metall / Hebelschloss

Ajour / *Fixing hole / Lochung*

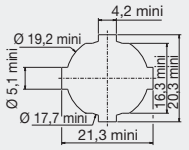

Avantage / *advantage / vorteil*

- Une clé plate réversible
Double side key
Wendeschlüssel

- Une serrure avec possibilité de clé passe.
Lock with the possibility of a masterkey
hauptschlüsselfähiges Schloss

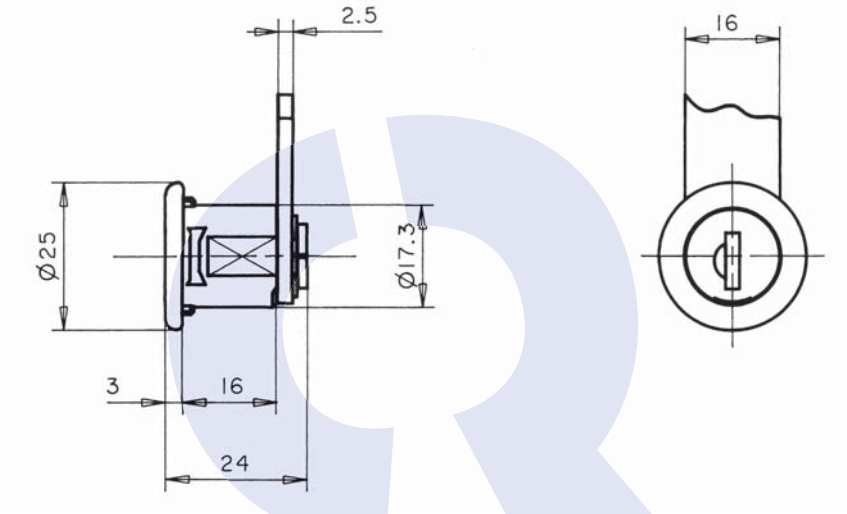

Disponible en / *Available / Verfügbar*

Rotation gauche
Left hand anti clockwise
Drehung nach links
ref : **06240050KM**

DONNEES TECHNIQUES / TECHNICAL DATA / TECHNISCHE DATEN

Référence *Reference* *Referenz*	06240040KM	Organe de condamnation *Means ofLocking* *Verriegelungssystem*	Came type 131629 (2,5 mm) Cam type 131629 (2,5 mm) Riegel Typ131629 (2,5 mm)
Rotation *Rotation* *Drehweg*	1/4 Tour Droit 1 sortie 1/4 turn to the Right- 1 key extraction 1/4 Drehung rechts, 1 Schlüsselabzug	Barillet interchangeable *Removeable barrel* *Wechselzylinder*	Non / No / Nein
Clé prisonnière (1 sortie) *The key extraction can't be in the open position* *Schlüsselabzug nur in geschlossener Stellung /Schließzwang*	Oui / Yes / Ya	Matriculage barillet *Front barrel numbering* *Nummerierung des Zylinders*	Option
Fixation produit sur support *Lock fixing* *Befestigung auf Basis*	Fourchette Horseshoe clip Halteklammer / Gabelfeder	Matriculage came *Cam numbering* *Nummerierung des Riegels*	Option
Épaisseur support (mini - maxi) *Support thickness* *Materialstärke*	0.90 - 1.50 mm	Matriculage clé *Key numbering* *Nummerierung des Schlüssels*	Option
Possibilité clé passe *Master key available* *Hauptschlüsselmöglichkeit*	Oui / Yes / Ya	Gravure de clé *Key marking* *Prägung des Schlüssels*	Option
NB comb maxi possible *Maxi no. possible of combination* *maximale Schließmöglichkeiten*	1000	Finition de clé *Key finish* *Oberflächenbehandlung des Schlüssels*	Option
Profil clé symétrique *Double side key* *symetrischer Schlüssel*	Oui / Yes / Ya	Jeu de 2 clés articulées *Set of 2 folding keys* *Satz von 2 Klappschlüsseln*	Non / No / Nein
Obturateur de barillet *Dust cover* *Staubschutz*	Oui / Yes / Ya	Jeu de 2 clés surmoulées *Set of 2 over moulded keys* *Satz von 2 umspritzten Schlüsseln*	Non / No / Nein
Finition *Standard finishes of product* *Oberflächenbearbeitung des Produkts*	Inox Stainless steel Edelstahl	Jeu avec 1 clé acier et 1 clé articulée *Set of 1 steel key + 1 folding key* *Satz mit 1 Stahlschlüssel und 1 Klappschlüssel*	Non / No / Nein

APPLICATION Métal | Serrure à came batteuse | 8700-01

Metal APPLICATION / CamLocks
ANWENDUNG Metall / Hebelschloss

Ajour / *Fixing hole / Lochung*

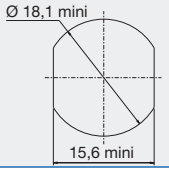

Avantage / *advantage / vorteil*

- Une clé plate réversible
Double side key
Wendeschlüssel

- Une serrure avec possibilité de clé passe.
Lock with the possibility of a masterkey
hauptschlüsselfähiges Schloss

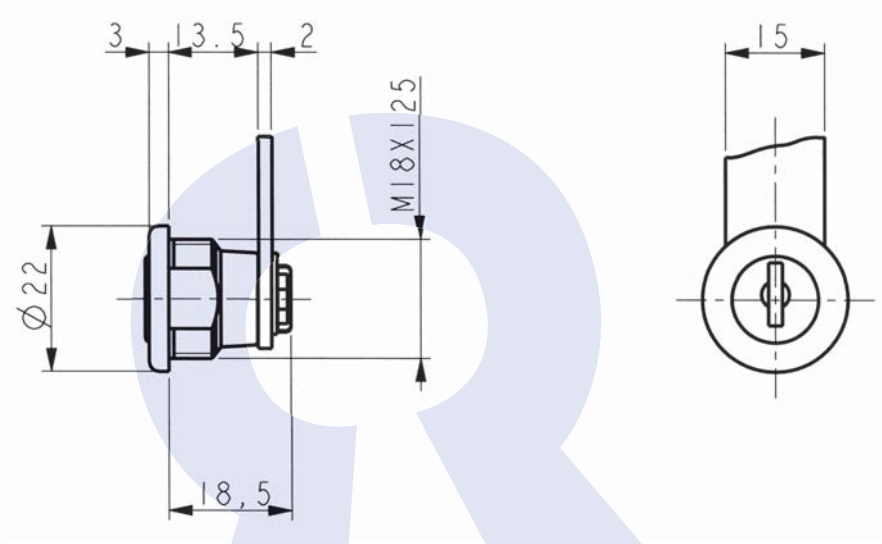

DONNEES TECHNIQUES / TECHNICAL DATA / TECHNISCHE DATEN

Référence *Reference* *Referenz*	08700010SM
Rotation *Rotation* *Drehweg*	1/4 Tour Droit 1 sortie 1/4 turn to the Right- 1 key extraction 1/4 Drehung rechts, 1 Schlüsselabzug
Clé prisonnière (1 sortie) *The key extraction can't be in the open position* *Schlüsselabzug nur in geschlossener Stellung /Schließzwang*	Oui / Yes / Ya
Fixation produit sur support *Lock fixing* *Befestigung auf Basis*	Écrou Nut Mutter
Épaisseur support (mini - maxi) *Support thickness* *Materialstärke*	0.00 - 2.50 mm
Possibilité clé passe *Master key available* *Hauptschlüsselmöglichkeit*	Oui / Yes / Ya
NB comb maxi possible *Maxi no. possible of combination* *maximale Schließmöglichkeiten*	200
Profil clé symétrique *Double side key* *symetrischer Schlüssel*	Oui / Yes / Ya
Obturateur de barillet *Dust cover* *Staubschutz*	Non / No / Nein
Finition *Standard finishes of product* *Oberflächenbearbeitung des Produkts*	Chrome Chrome-plated Verchromt

Organe de condamnation *Means ofLocking* *Verriegelungssystem*	Came type 4929 (2 mm) Cam type 4929 (2 mm) Riegel Typ 4929 (2 mm)
Barillet interchangeable *Removeable barrel* *Wechselzylinder*	Non / No / Nein
Matriculage barillet *Front barrel numbering* *Nummerierung des Zylinders*	Option
Matriculage came *Cam numbering* *Nummerierung des Riegels*	Option
Matriculage clé *Key numbering* *Nummerierung des Schlüssels*	Option
Gravure de clé *Key marking* *Prägung des Schlüssels*	Option
Finition de clé *Key finish* *Oberflächenbehandlung des Schlüssels*	Option
Jeu de 2 clés articulées *Set of 2 folding keys* *Satz von 2 Klappschlüsseln*	Option
Jeu de 2 clés surmoulées *Set of 2 over moulded keys* *Satz von 2 umspritzten Schlüsseln*	Option
Jeu avec 1 clé acier et 1 clé articulée *Set of 1 steel key + 1 folding key* *Satz mit 1 Stahlschlüssel und 1 Klappschlüssel*	Option

RONIS
www.ronis.fr

APPLICATION Métal | Serrure à came batteuse | 8700-04

Metal APPLICATION / CamLocks
ANWENDUNG Metall / Hebelschloss

Ajour / *Fixing hole / Lochung*

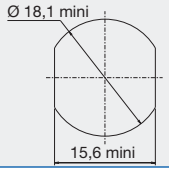

Avantage / *advantage / vorteil*

- Une clé plate réversible
Double side key
Wendeschlüssel

- Une serrure avec possibilité de clé passe.
Lock with the possibility of a masterkey
hauptschlüsselfähiges Schloss

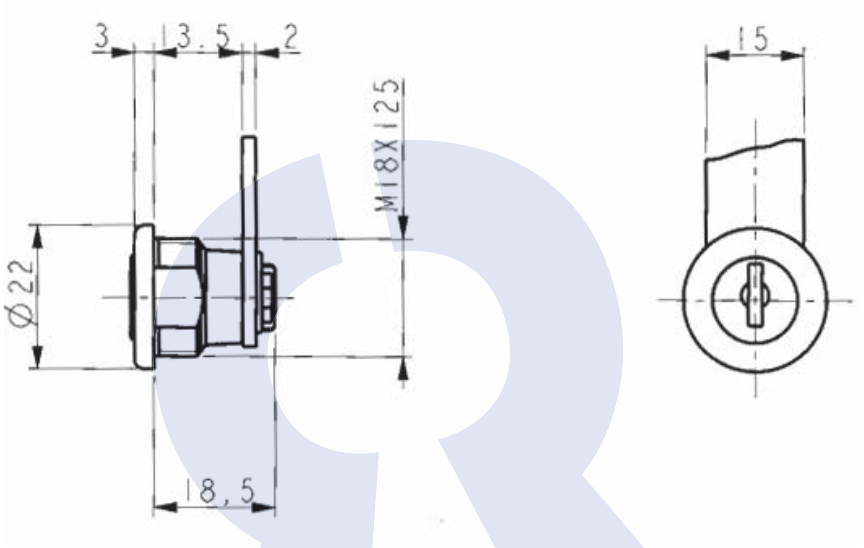

DONNEES TECHNIQUES / TECHNICAL DATA / TECHNISCHE DATEN

Référence *Reference* *Referenz*	08700040KM
Rotation *Rotation* *Drehweg*	1/4 Tour Droit 1 sortie 1/4 turn to the Right- 1 key extraction 1/4 Drehung rechts, 1 Schlüsselabzug
Clé prisonnière (1 sortie) *The key extraction can't be in the open position* *Schlüsselabzug nur in geschlossener Stellung /Schließzwang*	Oui / Yes / Ya
Fixation produit sur support *Lock fixing* *Befestigung auf Basis*	Fourchette Horseshoe clip Halteklammer / Gabelfeder
Épaisseur support (mini - maxi) *Support thickness* *Materialstärke*	0.70 - 1.20 mm
Possibilité clé passe *Master key available* *Hauptschlüsselmöglichkeit*	Oui / Yes / Ya
NB comb maxi possible *Maxi no. possible of combination* *maximale Schließmöglichkeiten*	1000
Profil clé symétrique *Double side key* *symetrischer Schlüssel*	Oui / Yes / Ya
Obturateur de barillet *Dust cover* *Staubschutz*	Oui / Yes / Ya
Finition *Standard finishes of product* *Oberflächenbearbeitung des Produkts*	Nickel Nickel-plated Vernickelt

Organe de condamnation *Means ofLocking* *Verriegelungssystem*	Came type 4929 (2 mm) Cam type 4929 (2 mm) Riegel Typ 4929 (2 mm)
Barillet interchangeable *Removeable barrel* *Wechselzylinder*	Non / No / Nein
Matriculage barillet *Front barrel numbering* *Nummerierung des Zylinders*	Option
Matriculage came *Cam numbering* *Nummerierung des Riegels*	Option
Matriculage clé *Key numbering* *Nummerierung des Schlüssels*	Option
Gravure de clé *Key marking* *Prägung des Schlüssels*	Option
Finition de clé *Key finish* *Oberflächenbehandlung des Schlüssels*	Option
Jeu de 2 clés articulées *Set of 2 folding keys* *Satz von 2 Klappschlüsseln*	Non / No / Nein
Jeu de 2 clés surmoulées *Set of 2 over moulded keys* *Satz von 2 umspritzten Schlüsseln*	Non / No / Nein
Jeu avec 1 clé acier et 1 clé articulée *Set of 1 steel key + 1 folding key* *Satz mit 1 Stahlschlüssel und 1 Klappschlüssel*	Non / No / Nein

APPLICATION Métal | Serrure à came batteuse | 8800-01

Metal APPLICATION / CamLocks
ANWENDUNG Metall / Hebelschloss

Ajour / *Fixing hole / Lochung*

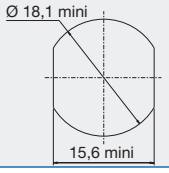

Avantage / *advantage / vorteil*

- Une clé plate réversible
Double side key
Wendeschlüssel
- Une serrure avec possibilité de clé passe.
Lock with the possibility of a masterkey
hauptschlüsselfähiges Schloss

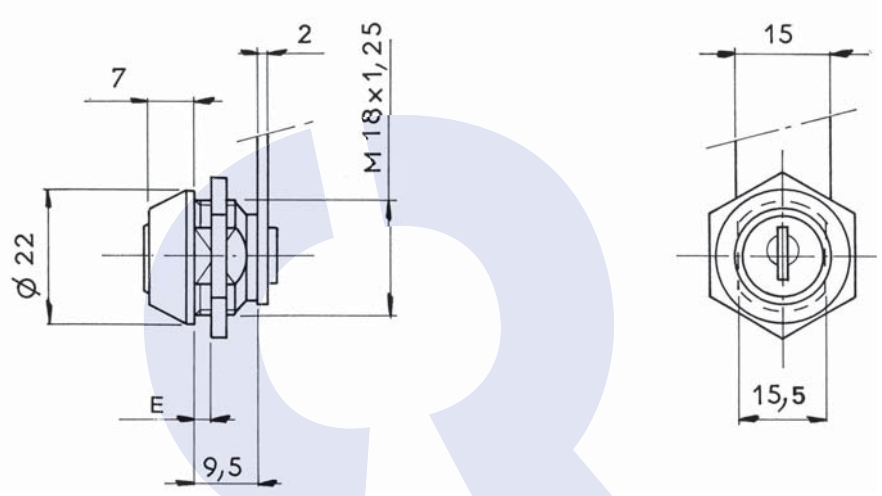

DONNEES TECHNIQUES / TECHNICAL DATA / TECHNISCHE DATEN

Référence *Reference* *Referenz*	08800010SM
Rotation *Rotation* *Drehweg*	1/2 Tour 2 sorties 1/2 turn-2 key extractions 1/2 Drehung, 2 Abzugstellungen
Clé prisonnière (1 sortie) *The key extraction can't be in the open position* *Schlüsselabzug nur in geschlossener Stellung /Schließzwang*	Non / No / Nein
Fixation produit sur support *Lock fixing* *Befestigung auf Basis*	Écrou Nut Mutter
Épaisseur support (mini - maxi) *Support thickness* *Materialstärke*	0.00 - 2.50 mm
Possibilité clé passe *Master key available* *Hauptschlüsselmöglichkeit*	Oui / Yes / Ya
NB comb maxi possible *Maxi no. possible of combination* *maximale Schließmöglichkeiten*	200
Profil clé symétrique *Double side key* *symetrischer Schlüssel*	Oui / Yes / Ya
Obturateur de barillet *Dust cover* *Staubschutz*	Non / No / Nein
Finition *Standard finishes of product* *Oberflächenbearbeitung des Produkts*	Chrome Chrome-plated Verchromt

Organe de condamnation *Means ofLocking* *Verriegelungssystem*	Came type 4929 (2 mm) Cam type 4929 (2 mm) Riegel Typ 4929 (2 mm)
Barillet interchangeable *Removeable barrel* *Wechselzylinder*	Non / No / Nein
Matriculage barillet *Front barrel numbering* *Nummerierung des Zylinders*	Option
Matriculage came *Cam numbering* *Nummerierung des Riegels*	Option
Matriculage clé *Key numbering* *Nummerierung des Schlüssels*	Option
Gravure de clé *Key marking* *Prägung des Schlüssels*	Option
Finition de clé *Key finish* *Oberflächenbehandlung des Schlüssels*	Option
Jeu de 2 clés articulées *Set of 2 folding keys* *Satz von 2 Klappschlüsseln*	Option
Jeu de 2 clés surmoulées *Set of 2 over moulded keys* *Satz von 2 umspritzten Schlüsseln*	Option
Jeu avec 1 clé acier et 1 clé articulée *Set of 1 steel key + 1 folding key* *Satz mit 1 Stahlschlüssel und 1 Klappschlüssel*	Option

RONIS
www.ronis.fr

APPLICATION Métal | Serrure à came batteuse | 8800-02

Metal APPLICATION / CamLocks
ANWENDUNG Metall / Hebelschloss

Ajour / *Fixing hole / Lochung*

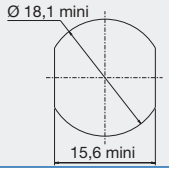

Avantage / *advantage / vorteil*

- Une clé plate réversible
Double side key
Wendeschlüssel
- Une serrure avec possibilité de clé passe.
Lock with the possibility of a masterkey
hauptschlüsselfähiges Schloss

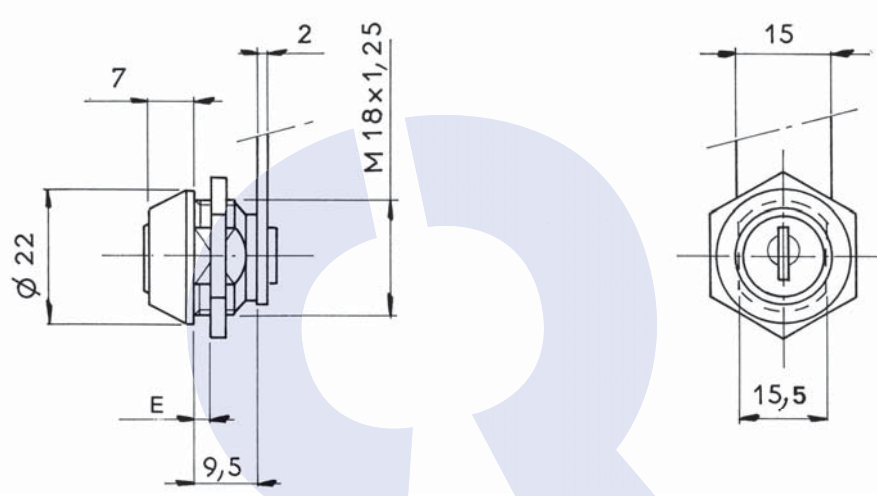

Disponible en / *Available / Verfügbar*

Rotation gauche
Left hand anti clockwise
Drehung nach links
ref : **08800030SM**

DONNEES TECHNIQUES / TECHNICAL DATA / TECHNISCHE DATEN

Référence *Reference* *Referenz*	08800020SM
Rotation *Rotation* *Drehweg*	1/4 Tour Droit 1 sortie 1/4 turn to the Right- 1 key extraction 1/4 Drehung rechts, 1 Schlüsselabzug
Clé prisonnière (1 sortie) *The key extraction can't be in the open position* *Schlüsselabzug nur in geschlossener Stellung /Schließzwang*	Oui / Yes / Ya
Fixation produit sur support *Lock fixing* *Befestigung auf Basis*	Écrou Nut Mutter
Épaisseur support (mini - maxi) *Support thickness* *Materialstärke*	0.00 - 2.50 mm
Possibilité clé passe *Master key available* *Hauptschlüsselmöglichkeit*	Oui / Yes / Ya
NB comb maxi possible *Maxi no. possible of combination* *maximale Schließmöglichkeiten*	200
Profil clé symétrique *Double side key* *symetrischer Schlüssel*	Oui / Yes / Ya
Obturateur de barillet *Dust cover* *Staubschutz*	Non / No / Nein
Finition *Standard finishes of product* *Oberflächenbearbeitung des Produkts*	Chrome Chrome-plated Verchromt

Organe de condamnation *Means ofLocking* *Verriegelungssystem*	Came type 4929 (2 mm) Cam type 4929 (2 mm) Riegel Typ 4929 (2 mm)
Barillet interchangeable *Removeable barrel* *Wechselzylinder*	Non / No / Nein
Matriculage barillet *Front barrel numbering* *Nummerierung des Zylinders*	Option
Matriculage came *Cam numbering* *Nummerierung des Riegels*	Option
Matriculage clé *Key numbering* *Nummerierung des Schlüssels*	Option
Gravure de clé *Key marking* *Prägung des Schlüssels*	Option
Finition de clé *Key finish* *Oberflächenbehandlung des Schlüssels*	Option
Jeu de 2 clés articulées *Set of 2 folding keys* *Satz von 2 Klappschlüsseln*	Option
Jeu de 2 clés surmoulées *Set of 2 over moulded keys* *Satz von 2 umspritzten Schlüsseln*	Option
Jeu avec 1 clé acier et 1 clé articulée *Set of 1 steel key + 1 folding key* *Satz mit 1 Stahlschlüssel und 1 Klappschlüssel*	Option

APPLICATION Métal | Serrure à came batteuse | 8800-04

Metal APPLICATION / CamLocks
ANWENDUNG Metall / Hebelschloss

Ajour / *Fixing hole / Lochung*

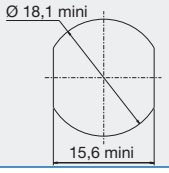

Avantage / *advantage / vorteil*

- Une clé plate réversible
Double side key
Wendeschlüssel

- Une serrure avec possibilité de clé passe.
Lock with the possibility of a masterkey
hauptschlüsselfähiges Schloss

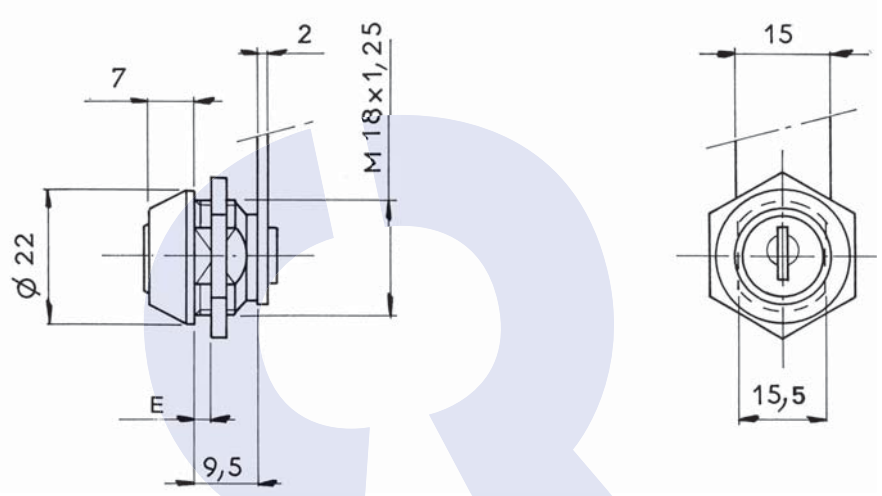

DONNEES TECHNIQUES / TECHNICAL DATA / TECHNISCHE DATEN

Référence *Reference* *Referenz*	08800040SM
Rotation *Rotation* *Drehweg*	1/2 Tour 2 sorties 1/2 turn-2 key extractions 1/2 Drehung, 2 Abzugstellungen
Clé prisonnière (1 sortie) *The key extraction can't be in the open position* *Schlüsselabzug nur in geschlossener Stellung /Schließzwang*	Non / No / Nein
Fixation produit sur support *Lock fixing* *Befestigung auf Basis*	Écrou Nut Mutter
Épaisseur support (mini - maxi) *Support thickness* *Materialstärke*	0.00 - 2.50 mm
Possibilité clé passe *Master key available* *Hauptschlüsselmöglichkeit*	Oui / Yes / Ya
NB comb maxi possible *Maxi no. possible of combination* *maximale Schließmöglichkeiten*	200
Profil clé symétrique *Double side key* *symetrischer Schlüssel*	Oui / Yes / Ya
Obturateur de barillet *Dust cover* *Staubschutz*	Non / No / Nein
Finition *Standard finishes of product* *Oberflächenbearbeitung des Produkts*	Chrome Chrome-plated Verchromt

Organe de condamnation *Means ofLocking* *Verriegelungssystem*	Came type 4929 (2 mm) Cam type 4929 (2 mm) Riegel Typ 4929 (2 mm)
Barillet interchangeable *Removeable barrel* *Wechselzylinder*	Non / No / Nein
Matriculage barillet *Front barrel numbering* *Nummerierung des Zylinders*	Option
Matriculage came *Cam numbering* *Nummerierung des Riegels*	Option
Matriculage clé *Key numbering* *Nummerierung des Schlüssels*	Option
Gravure de clé *Key marking* *Prägung des Schlüssels*	Option
Finition de clé *Key finish* *Oberflächenbehandlung des Schlüssels*	Option
Jeu de 2 clés articulées *Set of 2 folding keys* *Satz von 2 Klappschlüsseln*	Option
Jeu de 2 clés surmoulées *Set of 2 over moulded keys* *Satz von 2 umspritzten Schlüsseln*	Option
Jeu avec 1 clé acier et 1 clé articulée *Set of 1 steel key + 1 folding key* *Satz mit 1 Stahlschlüssel und 1 Klappschlüssel*	Option

RONIS
www.ronis.fr

APPLICATION Métal | Serrure à came batteuse | 10800-01

Metal APPLICATION / CamLocks
ANWENDUNG Metall / Hebelschloss

Ajour / *Fixing hole / Lochung*

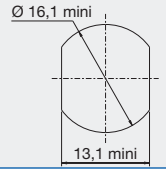

Avantage / *advantage / vorteil*

- Une clé plate réversible
Double side key
Wendeschlüssel
- Une serrure avec possibilité de clé passe.
Lock with the possibility of a masterkey
hauptschlüsselfähiges Schloss

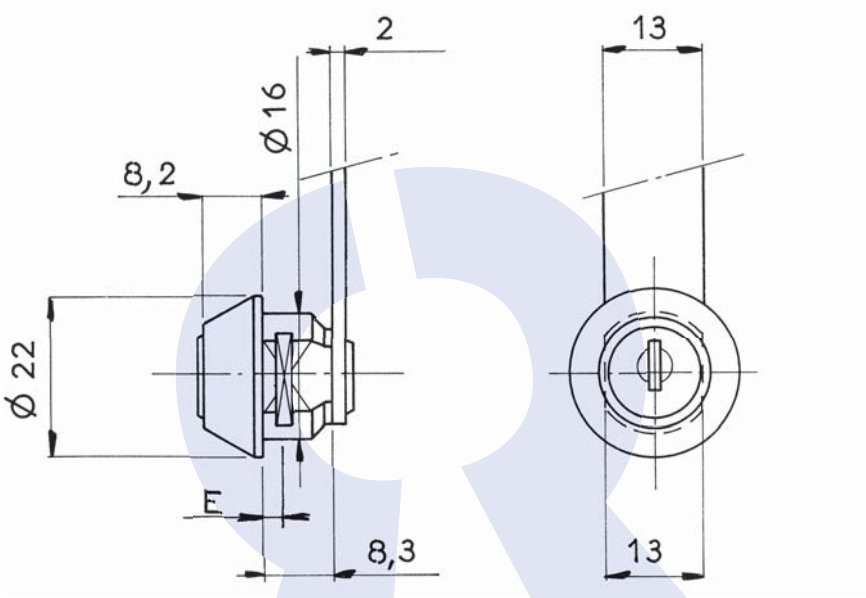

DONNEES TECHNIQUES / TECHNICAL DATA / TECHNISCHE DATEN

Référence *Reference* *Referenz*	10800010SM
Rotation *Rotation* *Drehweg*	1/2 Tour 2 sorties 1/2 turn-2 key extractions 1/2 Drehung, 2 Abzugstellungen
Clé prisonnière (1 sortie) *The key extraction can't be in the open position* *Schlüsselabzug nur in geschlossener Stellung /Schließzwang*	Non / No / Nein
Fixation produit sur support *Lock fixing* *Befestigung auf Basis*	Fourchette Horseshoe clip Halteklammer / Gabelfeder
Épaisseur support (mini - maxi) *Support thickness* *Materialstärke*	0.50 - 1.20 mm
Possibilité clé passe *Master key available* *Hauptschlüsselmöglichkeit*	Oui / Yes / Ya
NB comb maxi possible *Maxi no. possible of combination* *maximale Schließmöglichkeiten*	200
Profil clé symétrique *Double side key* *symetrischer Schlüssel*	Oui / Yes / Ya
Obturateur de barillet *Dust cover* *Staubschutz*	Non / No / Nein
Finition *Standard finishes of product* *Oberflächenbearbeitung des Produkts*	Chrome Chrome-plated Verchromt

Organe de condamnation *Means ofLocking* *Verriegelungssystem*	Came type 10829 (2 mm) Cam type 10829 (2 mm) Riegel Typ 10829 (2 mm)
Barillet interchangeable *Removeable barrel* *Wechselzylinder*	Non / No / Nein
Matriculage barillet *Front barrel numbering* *Nummerierung des Zylinders*	Option
Matriculage came *Cam numbering* *Nummerierung des Riegels*	Option
Matriculage clé *Key numbering* *Nummerierung des Schlüssels*	Option
Gravure de clé *Key marking* *Prägung des Schlüssels*	Option
Finition de clé *Key finish* *Oberflächenbehandlung des Schlüssels*	Option
Jeu de 2 clés articulées *Set of 2 folding keys* *Satz von 2 Klappschlüsseln*	Option
Jeu de 2 clés surmoulées *Set of 2 over moulded keys* *Satz von 2 umspritzten Schlüsseln*	Option
Jeu avec 1 clé acier et 1 clé articulée *Set of 1 steel key + 1 folding key* *Satz mit 1 Stahlschlüssel und 1 Klappschlüssel*	Option

APPLICATION Métal | Serrure à came batteuse | 10800-02

Metal APPLICATION / CamLocks
ANWENDUNG Metall / Hebelschloss

Ajour / *Fixing hole / Lochung*

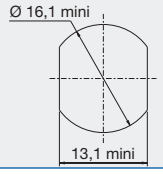

Avantage / *advantage / vorteil*

- Une clé plate réversible
Double side key
Wendeschlüssel
- Une serrure avec possibilité de clé passe.
Lock with the possibility of a masterkey
hauptschlüsselfähiges Schloss

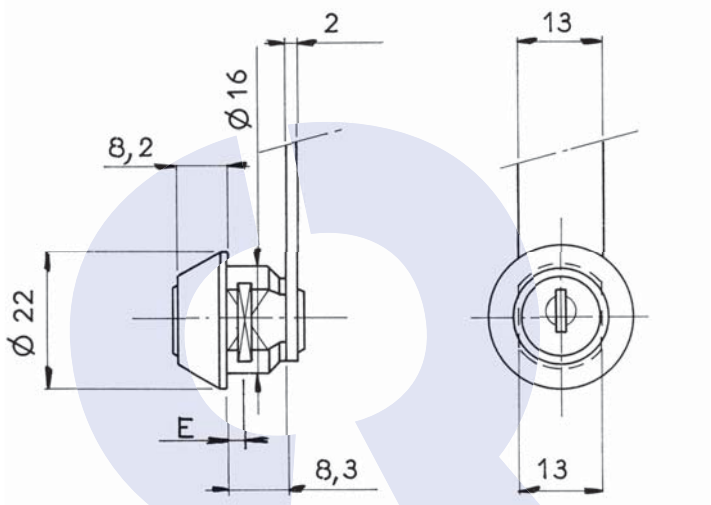

Disponible en / *Available / Verfügbar*

1/4 Tour Gauche 1 sortie
1/4 turn to the Left- 1 key extraction
Drehung 90° nach links, Schlüssel in 1 Stellung abziehbar
ref : **10800030SM**

DONNEES TECHNIQUES / TECHNICAL DATA / TECHNISCHE DATEN

Référence *Reference* *Referenz*	10800020SM
Rotation *Rotation* *Drehweg*	1/4 Tour Droit 1 sortie 1/4 turn to the Right- 1 key extraction 1/4 Drehung rechts, 1 Schlüsselabzug
Clé prisonnière (1 sortie) *The key extraction can't be in the open position* *Schlüsselabzug nur in geschlossener Stellung /Schließzwang*	Oui / Yes / Ya
Fixation produit sur support *Lock fixing* *Befestigung auf Basis*	Fourchette Horseshoe clip Halteklammer / Gabelfeder
Épaisseur support (mini - maxi) *Support thickness* *Materialstärke*	2.60 - 3.10 mm
Possibilité clé passe *Master key available* *Hauptschlüsselmöglichkeit*	Oui / Yes / Ya
NB comb maxi possible *Maxi no. possible of combination* *maximale Schließmöglichkeiten*	200
Profil clé symétrique *Double side key* *symetrischer Schlüssel*	Oui / Yes / Ya
Obturateur de barillet *Dust cover* *Staubschutz*	Non / No / Nein
Finition *Standard finishes of product* *Oberflächenbearbeitung des Produkts*	Chrome Chrome-plated Verchromt

Organe de condamnation *Means ofLocking* *Verriegelungssystem*	Came type 10829 (2 mm) Cam type 10829 (2 mm) Riegel Typ 10829 (2 mm)
Barillet interchangeable *Removeable barrel* *Wechselzylinder*	Non / No / Nein
Matriculage barillet *Front barrel numbering* *Nummerierung des Zylinders*	Option
Matriculage came *Cam numbering* *Nummerierung des Riegels*	Option
Matriculage clé *Key numbering* *Nummerierung des Schlüssels*	Option
Gravure de clé *Key marking* *Prägung des Schlüssels*	Option
Finition de clé *Key finish* *Oberflächenbehandlung des Schlüssels*	Option
Jeu de 2 clés articulées *Set of 2 folding keys* *Satz von 2 Klappschlüsseln*	Option
Jeu de 2 clés surmoulées *Set of 2 over moulded keys* *Satz von 2 umspritzten Schlüsseln*	Option
Jeu avec 1 clé acier et 1 clé articulée *Set of 1 steel key + 1 folding key* *Satz mit 1 Stahlschlüssel und 1 Klappschlüssel*	Option

APPLICATION Métal | Serrure à came batteuse | 10800-06

Metal APPLICATION / CamLocks
ANWENDUNG Metall / Hebelschloss

Ajour / *Fixing hole / Lochung*

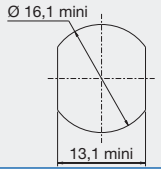

Avantage / *advantage / vorteil*

- Une clé plate réversible
Double side key
Wendeschlüssel
- Une serrure avec possibilité de clé passe.
Lock with the possibility of a masterkey
hauptschlüsselfähiges Schloss

Observation / *remarks / bemerkungen*

Fourchette inox de 11 mm
Stainless Steel horse shoe clip
Rostfreie Gabelfeder 11mm (Edelstahl)

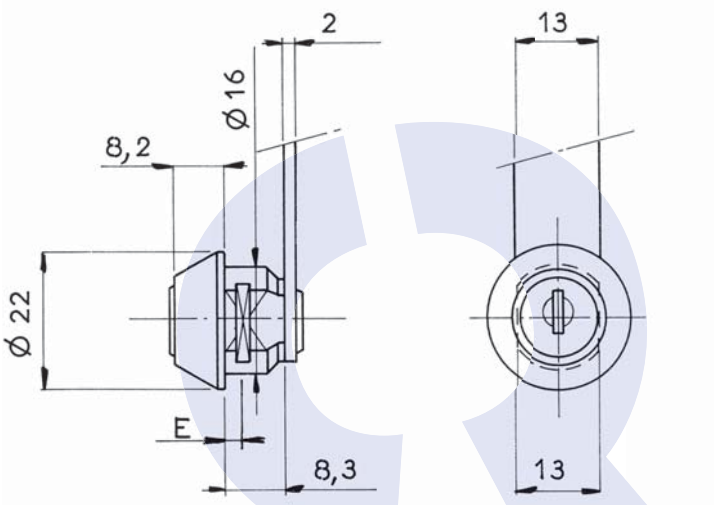

DONNEES TECHNIQUES / TECHNICAL DATA / TECHNISCHE DATEN

Référence *Reference* *Referenz*	10800060SM
Rotation *Rotation* *Drehweg*	1/4 Tour Droit 1 sortie 1/4 turn to the Right- 1 key extraction 1/4 Drehung rechts, 1 Schlüsselabzug
Clé prisonnière (1 sortie) *The key extraction can't be in the open position* *Schlüsselabzug nur in geschlossener Stellung /Schließzwang*	Oui / Yes / Ya
Fixation produit sur support *Lock fixing* *Befestigung auf Basis*	Fourchette Horseshoe clip Halteklammer / Gabelfeder
Épaisseur support (mini - maxi) *Support thickness* *Materialstärke*	1.00 - 1.50 mm
Possibilité clé passe *Master key available* *Hauptschlüsselmöglichkeit*	Oui / Yes / Ya
NB comb maxi possible *Maxi no. possible of combination* *maximale Schließmöglichkeiten*	200
Profil clé symétrique *Double side key* *symetrischer Schlüssel*	Oui / Yes / Ya
Obturateur de barillet *Dust cover* *Staubschutz*	Non / No / Nein
Finition *Standard finishes of product* *Oberflächenbearbeitung des Produkts*	Chrome Chrome-plated Verchromt

Organe de condamnation *Means ofLocking* *Verriegelungssystem*	Came type 4929 (2 mm) Cam type 4929 (2 mm) Riegel Typ 4929 (2 mm)
Barillet interchangeable *Removeable barrel* *Wechselzylinder*	Non / No / Nein
Matriculage barillet *Front barrel numbering* *Nummerierung des Zylinders*	Option
Matriculage came *Cam numbering* *Nummerierung des Riegels*	Option
Matriculage clé *Key numbering* *Nummerierung des Schlüssels*	Option
Gravure de clé *Key marking* *Prägung des Schlüssels*	Option
Finition de clé *Key finish* *Oberflächenbehandlung des Schlüssels*	Option
Jeu de 2 clés articulées *Set of 2 folding keys* *Satz von 2 Klappschlüsseln*	Option
Jeu de 2 clés surmoulées *Set of 2 over moulded keys* *Satz von 2 umspritzten Schlüsseln*	Option
Jeu avec 1 clé acier et 1 clé articulée *Set of 1 steel key + 1 folding key* *Satz mit 1 Stahlschlüssel und 1 Klappschlüssel*	Option

APPLICATION Métal | Serrure à came batteuse | 12900-01

Metal APPLICATION / CamLocks
ANWENDUNG Metall / Hebelschloss

Ajour / *Fixing hole / Lochung*

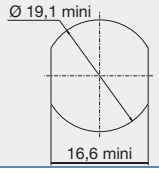

Avantage / *advantage / vorteil*

- Une clé plate réversible
Double side key
Wendeschlüssel
- Une serrure avec possibilité de clé passe.
Lock with the possibility of a masterkey
hauptschlüsselfähiges Schloss
- Une Fixation ultra-rapide
Fast fixingLock
Schnellbefestigung

Observation / *remarks / bemerkungen*

Existe pour épaisseur 1,4 à 2 et 3,2 à 3,8
Available for thickness 1,4 mm to 2 mm and 3,2 mm to 3,8 mm
Existiert für Dicke 1,4 mm bis 2 mm und 3,2 mm bis 3,8 mm

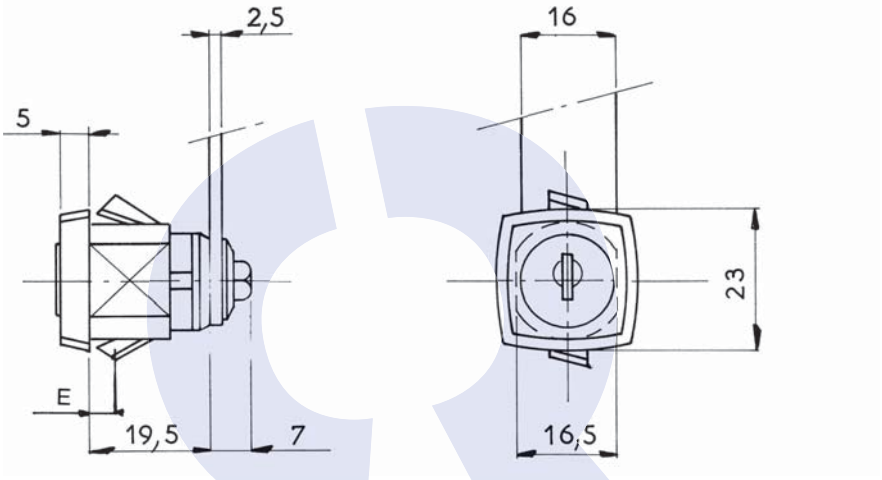

Disponible en / *Available / Verfügbar*

200 combinaisons sans obturateur de barillet
200 combinations without dust cover
200 Schliessungen ohne Staubschutzschirm
ref : **12900010FM**

DONNEES TECHNIQUES / TECHNICAL DATA / TECHNISCHE DATEN

Référence *Reference* *Referenz*	12900010KT
Rotation *Rotation* *Drehweg*	1/2 Tour 2 sorties 1/2 turn-2 key extractions 1/2 Drehung, 2 Abzugstellungen
Clé prisonnière (1 sortie) *The key extraction can't be in the open position* *Schlüsselabzug nur in geschlossener Stellung /Schließzwang*	Non / No / Nein
Fixation produit sur support *Lock fixing* *Befestigung auf Basis*	Autoclipsable Snap-in fixing selbstklipsend
Épaisseur support (mini - maxi) *Support thickness* *Materialstärke*	0.60 - 1.20 mm
Possibilité clé passe *Master key available* *Hauptschlüsselmöglichkeit*	Oui / Yes / Ya
NB comb maxi possible *Maxi no. possible of combination* *maximale Schließmöglichkeiten*	1000
Profil clé symétrique *Double side key* *symetrischer Schlüssel*	Oui / Yes / Ya
Obturateur de barillet *Dust cover* *Staubschutz*	Option
Finition *Standard finishes of product* *Oberflächenbearbeitung des Produkts*	Chrome Chrome-plated Verchromt

Organe de condamnation *Means ofLocking* *Verriegelungssystem*	Came type 131629 (2,5 mm) Cam type 131629 (2,5 mm) Riegel Typ131629 (2,5 mm)
Barillet interchangeable *Removeable barrel* *Wechselzylinder*	Non / No / Nein
Matriculage barillet *Front barrel numbering* *Nummerierung des Zylinders*	Option
Matriculage came *Cam numbering* *Nummerierung des Riegels*	Option
Matriculage clé *Key numbering* *Nummerierung des Schlüssels*	Option
Gravure de clé *Key marking* *Prägung des Schlüssels*	Option
Finition de clé *Key finish* *Oberflächenbehandlung des Schlüssels*	Option
Jeu de 2 clés articulées *Set of 2 folding keys* *Satz von 2 Klappschlüsseln*	Option
Jeu de 2 clés surmoulées *Set of 2 over moulded keys* *Satz von 2 umspritzten Schlüsseln*	Option
Jeu avec 1 clé acier et 1 clé articulée *Set of 1 steel key + 1 folding key* *Satz mit 1 Stahlschlüssel und 1 Klappschlüssel*	Option

APPLICATION Métal | Serrure à came batteuse | 12900-02

Metal APPLICATION / CamLocks
ANWENDUNG Metall / Hebelschloss

Ajour / *Fixing hole / Lochung*

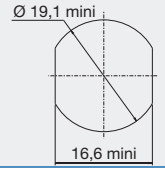

Avantage / *advantage / vorteil*

- Une clé plate réversible
Double side key
Wendeschlüssel
- Une serrure avec possibilité de clé passe.
Lock with the possibility of a masterkey
hauptschlüsselfähiges Schloss
- Une Fixation ultra-rapide
Fast fixingLock
Schnellbefestigung

Observation / *remarks / bemerkungen*

Existe pour épaisseur 1,4 à 2 et 3,2 à 3,8
Available for thickness 1,4 mm to 2 mm and 3,2 mm to 3,8 mm
Existiert für Dicke 1,4 mm bis 2 mm und 3,2 mm bis 3,8 mm

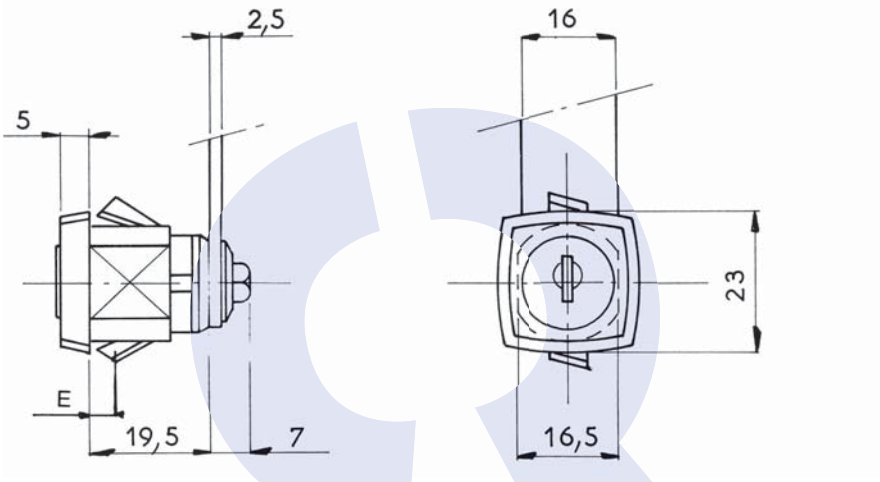

Disponible en / *Available / Verfügbar*

200 combinaisons sans obturateur de barillet
200 combinations without dust cover
200 Schliessungen ohne Staubschutzschirm
ref : **12900020SM**

DONNEES TECHNIQUES / TECHNICAL DATA / TECHNISCHE DATEN

Référence *Reference* *Referenz*	12900020KT
Rotation *Rotation* *Drehweg*	1/4 Tour Droit 1 sortie 1/4 turn to the Right- 1 key extraction 1/4 Drehung rechts, 1 Schlüsselabzug
Clé prisonnière (1 sortie) *The key extraction can't be in the open position* *Schlüsselabzug nur in geschlossener Stellung /Schließzwang*	Oui / Yes / Ya
Fixation produit sur support *Lock fixing* *Befestigung auf Basis*	Autoclipsable Snap-in fixing selbstklipsend
Épaisseur support (mini - maxi) *Support thickness* *Materialstärke*	0.60 - 1.20 mm
Possibilité clé passe *Master key available* *Hauptschlüsselmöglichkeit*	Oui / Yes / Ya
NB comb maxi possible *Maxi no. possible of combination* *maximale Schließmöglichkeiten*	1000
Profil clé symétrique *Double side key* *symetrischer Schlüssel*	Oui / Yes / Ya
Obturateur de barillet *Dust cover* *Staubschutz*	Option
Finition *Standard finishes of product* *Oberflächenbearbeitung des Produkts*	Chrome Chrome-plated Verchromt

Organe de condamnation *Means ofLocking* *Verriegelungssystem*	Came type 131629 (2,5 mm) Cam type 131629 (2,5 mm) Riegel Typ131629 (2,5 mm)
Barillet interchangeable *Removeable barrel* *Wechselzylinder*	Non / No / Nein
Matriculage barillet *Front barrel numbering* *Nummerierung des Zylinders*	Option
Matriculage came *Cam numbering* *Nummerierung des Riegels*	Option
Matriculage clé *Key numbering* *Nummerierung des Schlüssels*	Option
Gravure de clé *Key marking* *Prägung des Schlüssels*	Option
Finition de clé *Key finish* *Oberflächenbehandlung des Schlüssels*	Option
Jeu de 2 clés articulées *Set of 2 folding keys* *Satz von 2 Klappschlüsseln*	Option
Jeu de 2 clés surmoulées *Set of 2 over moulded keys* *Satz von 2 umspritzten Schlüsseln*	Option
Jeu avec 1 clé acier et 1 clé articulée *Set of 1 steel key + 1 folding key* *Satz mit 1 Stahlschlüssel und 1 Klappschlüssel*	Option

APPLICATION Métal | Serrure à came batteuse | 12900-04

Metal APPLICATION / CamLocks
ANWENDUNG Metall / Hebelschloss

Ajour / *Fixing hole / Lochung*

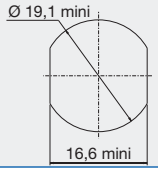

Avantage / *advantage / vorteil*

- Une clé plate réversible
Double side key
Wendeschlüssel
- Une serrure avec possibilité de clé passe.
Lock with the possibility of a masterkey
hauptschlüsselfähiges Schloss
- Une Fixation ultra-rapide
Fast fixingLock
Schnellbefestigung

Observation / *remarks / bemerkungen*

Existe pour épaisseur 1,4 à 2 et 3,2 à 3,8
Available for thickness 1,4 mm to 2 mm and 3,2 mm to 3,8 mm
Existiert für Dicke 1,4 mm bis 2 mm und 3,2 mm bis 3,8 mm

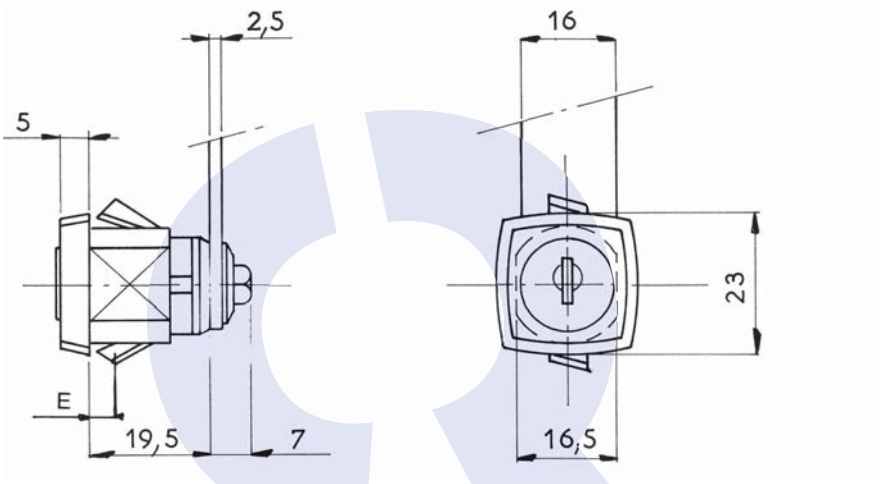

Disponible en / *Available / Verfügbar*

200 combinaisons sans obturateur de barillet
200 combinations without dust cover
200 Schliessungen ohne Staubschutzschirm
ref : **12900040SM**

DONNEES TECHNIQUES / TECHNICAL DATA / TECHNISCHE DATEN

Référence *Reference* *Referenz*	12900040KT
Rotation *Rotation* *Drehweg*	1/4 Tour Droit 2 sorties 1/4 turn to the Right- 2 key extractions 1/4 Drehung rechts, 2 Schlüsselabzüge
Clé prisonnière (1 sortie) *The key extraction can't be in the open position* *Schlüsselabzug nur in geschlossener Stellung /Schließzwang*	Non / No / Nein
Fixation produit sur support *Lock fixing* *Befestigung auf Basis*	Autoclipsable Snap-in fixing selbstklipsend
Épaisseur support (mini - maxi) *Support thickness* *Materialstärke*	0.60 - 1.20 mm
Possibilité clé passe *Master key available* *Hauptschlüsselmöglichkeit*	Oui / Yes / Ya
NB comb maxi possible *Maxi no. possible of combination* *maximale Schließmöglichkeiten*	1000
Profil clé symétrique *Double side key* *symetrischer Schlüssel*	Oui / Yes / Ya
Obturateur de barillet *Dust cover* *Staubschutz*	Option
Finition *Standard finishes of product* *Oberflächenbearbeitung des Produkts*	Chrome Chrome-plated Verchromt

Organe de condamnation *Means ofLocking* *Verriegelungssystem*	Came type 131629 (2,5 mm) Cam type 131629 (2,5 mm) Riegel Typ131629 (2,5 mm)
Barillet interchangeable *Removeable barrel* *Wechselzylinder*	Non / No / Nein
Matriculage barillet *Front barrel numbering* *Nummerierung des Zylinders*	Option
Matriculage came *Cam numbering* *Nummerierung des Riegels*	Option
Matriculage clé *Key numbering* *Nummerierung des Schlüssels*	Option
Gravure de clé *Key marking* *Prägung des Schlüssels*	Option
Finition de clé *Key finish* *Oberflächenbehandlung des Schlüssels*	Option
Jeu de 2 clés articulées *Set of 2 folding keys* *Satz von 2 Klappschlüsseln*	Option
Jeu de 2 clés surmoulées *Set of 2 over moulded keys* *Satz von 2 umspritzten Schlüsseln*	Option
Jeu avec 1 clé acier et 1 clé articulée *Set of 1 steel key + 1 folding key* *Satz mit 1 Stahlschlüssel und 1 Klappschlüssel*	Option

APPLICATION Métal | Serrure à came batteuse | 14200-01

Metal APPLICATION / CamLocks
ANWENDUNG Metall / Hebelschloss

Ajour / *Fixing hole / Lochung*

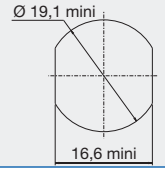

Avantage / *advantage / vorteil*

- Une clé plate réversible
Double side key
Wendeschlüssel
- Une serrure avec possibilité de clé passe.
Lock with the possibility of a masterkey
hauptschlüsselfähiges Schloss

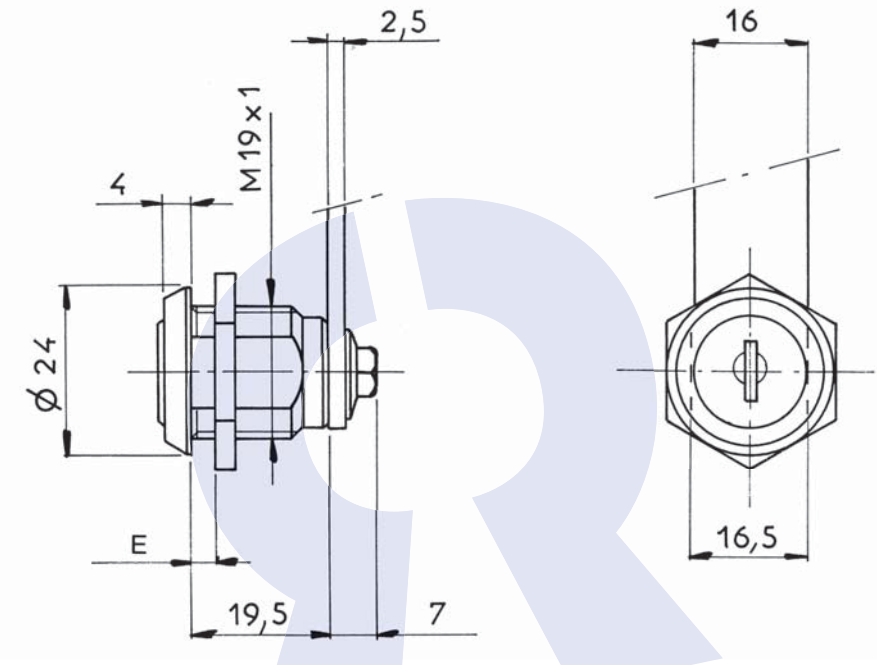

Disponible en / *Available / Verfügbar*

Fixation fourchette épaisseur 4,5 - 5 mm (min - max)
Fixing of theLock by means of a horseshoe clip, thickness 4,5 - 5 mm (mini-maxi)
Gabelfederbefestigung, Stärke des Blechs 4,5 - 5 mm
ref : **14200010FM**

DONNEES TECHNIQUES / TECHNICAL DATA / TECHNISCHE DATEN

Référence *Reference* *Referenz*	14200010FM-1	Organe de condamnation *Means ofLocking* *Verriegelungssystem*	Came type 131629 (2,5 mm) Cam type 131629 (2,5 mm) Riegel Typ131629 (2,5 mm)
Rotation *Rotation* *Drehweg*	1/2 Tour 2 sorties 1/2 turn-2 key extractions 1/2 Drehung, 2 Abzugstellungen	Barillet interchangeable *Removeable barrel* *Wechselzylinder*	Non / No / Nein
Clé prisonnière (1 sortie) *The key extraction can't be in the open position* *Schlüsselabzug nur in geschlossener Stellung /Schließzwang*	Non / No / Nein	Matriculage barillet *Front barrel numbering* *Nummerierung des Zylinders*	Option
Fixation produit sur support *Lock fixing* *Befestigung auf Basis*	Écrou Nut Mutter	Matriculage came *Cam numbering* *Nummerierung des Riegels*	Option
Épaisseur support (mini - maxi) *Support thickness* *Materialstärke*	0.00 - 11.00 mm	Matriculage clé *Key numbering* *Nummerierung des Schlüssels*	Option
Possibilité clé passe *Master key available* *Hauptschlüsselmöglichkeit*	Oui / Yes / Ya	Gravure de clé *Key marking* *Prägung des Schlüssels*	Option
NB comb maxi possible *Maxi no. possible of combination* *maximale Schließmöglichkeiten*	200	Finition de clé *Key finish* *Oberflächenbehandlung des Schlüssels*	Option
Profil clé symétrique *Double side key* *symetrischer Schlüssel*	Oui / Yes / Ya	Jeu de 2 clés articulées *Set of 2 folding keys* *Satz von 2 Klappschlüsseln*	Option
Obturateur de barillet *Dust cover* *Staubschutz*	Non / No / Nein	Jeu de 2 clés surmoulées *Set of 2 over moulded keys* *Satz von 2 umspritzten Schlüsseln*	Option
Finition *Standard finishes of product* *Oberflächenbearbeitung des Produkts*	Chrome Chrome-plated Verchromt	Jeu avec 1 clé acier et 1 clé articulée *Set of 1 steel key + 1 folding key* *Satz mit 1 Stahlschlüssel und 1 Klappschlüssel*	Option

APPLICATION Métal | Serrure à came batteuse | 14200-01

Metal APPLICATION / CamLocks
ANWENDUNG Metall / Hebelschloss

Ajour / *Fixing hole / Lochung*

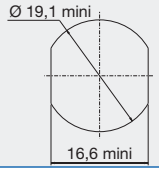

Avantage / *advantage / vorteil*

- Une clé plate réversible
Double side key
Wendeschlüssel

- Une serrure avec possibilité de clé passe.
Lock with the possibility of a masterkey
hauptschlüsselfähiges Schloss

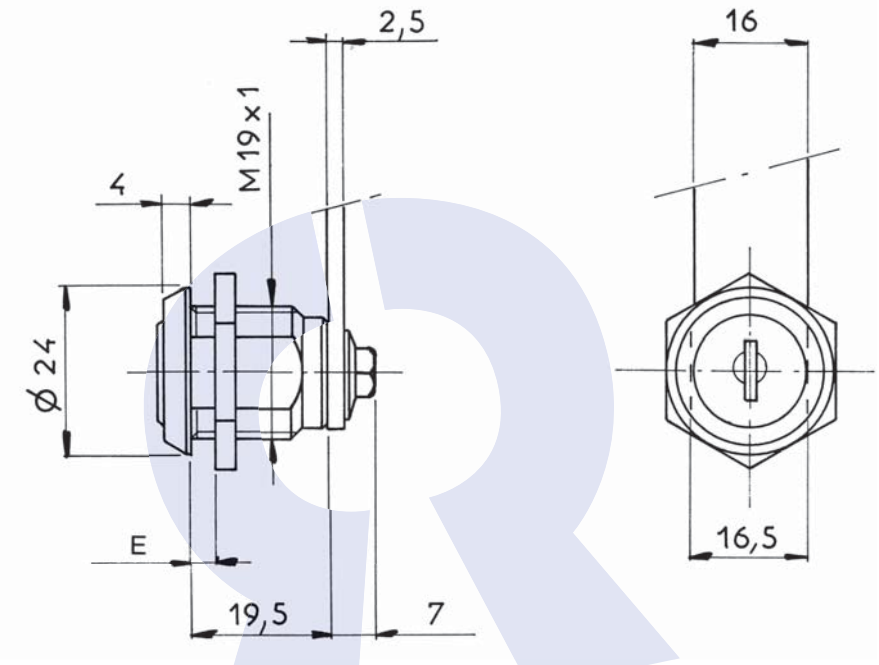

Disponible en / *Available / Verfügbar*

Fixation fourchette épaisseur 4,5 - 5 mm (min - max)
Fixing of theLock by means of a horseshoe clip, thickness 4,5 - 5 mm (mini-maxi)
Gabelfederbefestigung, Stärke des Blechs 4,5 - 5 mm
ref : **14200010KT**

DONNEES TECHNIQUES / TECHNICAL DATA / TECHNISCHE DATEN

Référence *Reference* *Referenz*	14200010KT-1
Rotation *Rotation* *Drehweg*	1/2 Tour 2 sorties 1/2 turn-2 key extractions 1/2 Drehung, 2 Abzugstellungen
Clé prisonnière (1 sortie) *The key extraction can't be in the open position* *Schlüsselabzug nur in geschlossener Stellung /Schließzwang*	Non / No / Nein
Fixation produit sur support *Lock fixing* *Befestigung auf Basis*	Écrou Nut Mutter
Épaisseur support (mini - maxi) *Support thickness* *Materialstärke*	0.00 - 11.00 mm
Possibilité clé passe *Master key available* *Hauptschlüsselmöglichkeit*	Oui / Yes / Ya
NB comb maxi possible *Maxi no. possible of combination* *maximale Schließmöglichkeiten*	1000
Profil clé symétrique *Double side key* *symetrischer Schlüssel*	Oui / Yes / Ya
Obturateur de barillet *Dust cover* *Staubschutz*	Option
Finition *Standard finishes of product* *Oberflächenbearbeitung des Produkts*	Chrome Chrome-plated Verchromt

Organe de condamnation *Means ofLocking* *Verriegelungssystem*	Came type 131629 (2,5 mm) Cam type 131629 (2,5 mm) Riegel Typ131629 (2,5 mm)
Barillet interchangeable *Removeable barrel* *Wechselzylinder*	Non / No / Nein
Matriculage barillet *Front barrel numbering* *Nummerierung des Zylinders*	Option
Matriculage came *Cam numbering* *Nummerierung des Riegels*	Option
Matriculage clé *Key numbering* *Nummerierung des Schlüssels*	Option
Gravure de clé *Key marking* *Prägung des Schlüssels*	Option
Finition de clé *Key finish* *Oberflächenbehandlung des Schlüssels*	Option
Jeu de 2 clés articulées *Set of 2 folding keys* *Satz von 2 Klappschlüsseln*	Option
Jeu de 2 clés surmoulées *Set of 2 over moulded keys* *Satz von 2 umspritzten Schlüsseln*	Option
Jeu avec 1 clé acier et 1 clé articulée *Set of 1 steel key + 1 folding key* *Satz mit 1 Stahlschlüssel und 1 Klappschlüssel*	Option

APPLICATION Métal | Serrure à came batteuse | 14200-11

Metal APPLICATION / CamLocks
ANWENDUNG Metall / Hebelschloss

Ajour / *Fixing hole / Lochung*

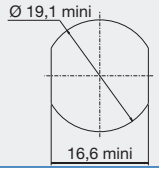

Avantage / *advantage / vorteil*

- Une clé plate réversible
Double side key
Wendeschlüssel

- Une serrure avec possibilité de clé passe.
Lock with the possibility of a masterkey
hauptschlüsselfähiges Schloss

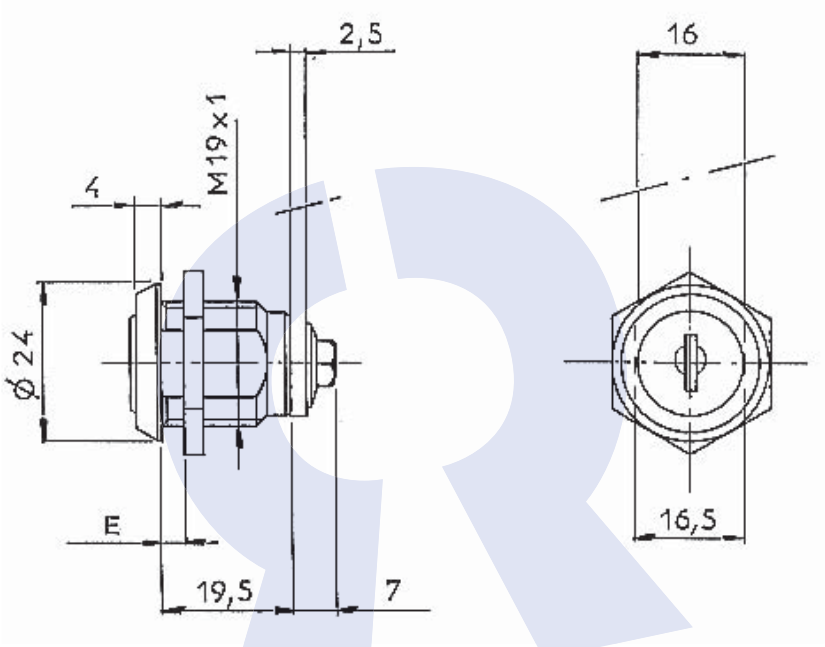

Disponible en / *Available / Verfügbar*

Fixation fourchette épaisseur 4,5 - 5 mm (min - max)
Fixing of theLock by means of a horseshoe clip, thickness 4,5 - 5 mm (mini-maxi)
Gabelfederbefestigung, Stärke des Blechs 4,5 - 5 mm
ref : **14200110CC**

DONNEES TECHNIQUES / TECHNICAL DATA / TECHNISCHE DATEN

Référence *Reference* *Referenz*	14200110CC-1	Organe de condamnation *Means ofLocking* *Verriegelungssystem*	Came type 131629 (2,5 mm) Cam type 131629 (2,5 mm) Riegel Typ131629 (2,5 mm)
Rotation *Rotation* *Drehweg*	1/2 Tour 2 sorties 1/2 turn-2 key extractions 1/2 Drehung, 2 Abzugstellungen	Barillet interchangeable *Removeable barrel* *Wechselzylinder*	Non / No / Nein
Clé prisonnière (1 sortie) *The key extraction can't be in the open position* *Schlüsselabzug nur in geschlossener Stellung /Schließzwang*	Non / No / Nein	Matriculage barillet *Front barrel numbering* *Nummerierung des Zylinders*	Option
Fixation produit sur support *Lock fixing* *Befestigung auf Basis*	Écrou Nut Mutter	Matriculage came *Cam numbering* *Nummerierung des Riegels*	Option
Épaisseur support (mini - maxi) *Support thickness* *Materialstärke*	0.00 - 11.00 mm	Matriculage clé *Key numbering* *Nummerierung des Schlüssels*	Option
Possibilité clé passe *Master key available* *Hauptschlüsselmöglichkeit*	Oui / Yes / Ya	Gravure de clé *Key marking* *Prägung des Schlüssels*	Option
NB comb maxi possible *Maxi no. possible of combination* *maximale Schließmöglichkeiten*	2000	Finition de clé *Key finish* *Oberflächenbehandlung des Schlüssels*	Option
Profil clé symétrique *Double side key* *symetrischer Schlüssel*	Oui / Yes / Ya	Jeu de 2 clés articulées *Set of 2 folding keys* *Satz von 2 Klappschlüsseln*	Option
Obturateur de barillet *Dust cover* *Staubschutz*	Non / No / Nein	Jeu de 2 clés surmoulées *Set of 2 over moulded keys* *Satz von 2 umspritzten Schlüsseln*	Option
Finition *Standard finishes of product* *Oberflächenbearbeitung des Produkts*	Chrome Chrome-plated Verchromt	Jeu avec 1 clé acier et 1 clé articulée *Set of 1 steel key + 1 folding key* *Satz mit 1 Stahlschlüssel und 1 Klappschlüssel*	Option

APPLICATION Métal | Serrure à came batteuse | 14200-11

Metal APPLICATION / CamLocks
ANWENDUNG Metall / Hebelschloss

Ajour / *Fixing hole / Lochung*

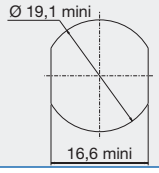

Avantage / *advantage / vorteil*

- Une clé plate réversible
Double side key
Wendeschlüssel
- Une serrure avec possibilité de clé passe.
Lock with the possibility of a masterkey
hauptschlüsselfähiges Schloss

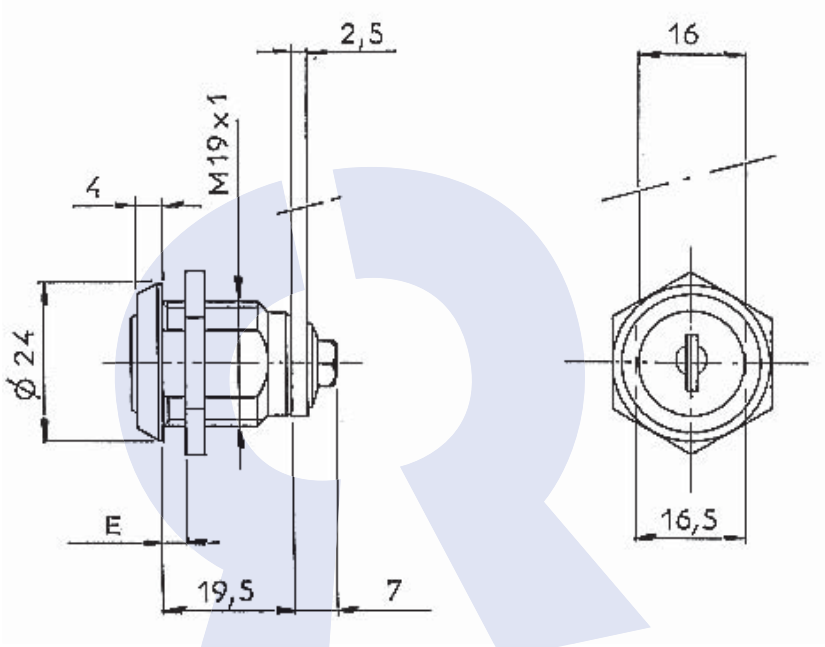

DONNEES TECHNIQUES / TECHNICAL DATA / TECHNISCHE DATEN

Référence *Reference* *Referenz*	14200110KT-1
Rotation *Rotation* *Drehweg*	1/2 Tour 2 sorties 1/2 turn-2 key extractions 1/2 Drehung, 2 Abzugstellungen
Clé prisonnière (1 sortie) *The key extraction can't be in the open position* *Schlüsselabzug nur in geschlossener Stellung /Schließzwang*	Non / No / Nein
Fixation produit sur support *Lock fixing* *Befestigung auf Basis*	Écrou Nut Mutter
Épaisseur support (mini - maxi) *Support thickness* *Materialstärke*	0.00 - 11.00 mm
Possibilité clé passe *Master key available* *Hauptschlüsselmöglichkeit*	Oui / Yes / Ya
NB comb maxi possible *Maxi no. possible of combination* *maximale Schließmöglichkeiten*	1000
Profil clé symétrique *Double side key* *symetrischer Schlüssel*	Oui / Yes / Ya
Obturateur de barillet *Dust cover* *Staubschutz*	Non / No / Nein
Finition *Standard finishes of product* *Oberflächenbearbeitung des Produkts*	Chrome Chrome-plated Verchromt

Organe de condamnation *Means ofLocking* *Verriegelungssystem*	Came type 131629 (2,5 mm) Cam type 131629 (2,5 mm) Riegel Typ131629 (2,5 mm)
Barillet interchangeable *Removeable barrel* *Wechselzylinder*	Non / No / Nein
Matriculage barillet *Front barrel numbering* *Nummerierung des Zylinders*	Option
Matriculage came *Cam numbering* *Nummerierung des Riegels*	Option
Matriculage clé *Key numbering* *Nummerierung des Schlüssels*	Option
Gravure de clé *Key marking* *Prägung des Schlüssels*	Option
Finition de clé *Key finish* *Oberflächenbehandlung des Schlüssels*	Option
Jeu de 2 clés articulées *Set of 2 folding keys* *Satz von 2 Klappschlüsseln*	Option
Jeu de 2 clés surmoulées *Set of 2 over moulded keys* *Satz von 2 umspritzten Schlüsseln*	Option
Jeu avec 1 clé acier et 1 clé articulée *Set of 1 steel key + 1 folding key* *Satz mit 1 Stahlschlüssel und 1 Klappschlüssel*	Option

APPLICATION Métal | Serrure à came batteuse | 14700-01

Metal APPLICATION / CamLocks
ANWENDUNG Metall / Hebelschloss

Ajour / *Fixing hole / Lochung*

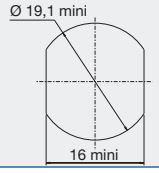

Avantage / *advantage / vorteil*

- Une clé plate réversible
Double side key
Wendeschlüssel
- Une serrure avec possibilité de clé passe.
Lock with the possibility of a masterkey
hauptschlüsselfähiges Schloss

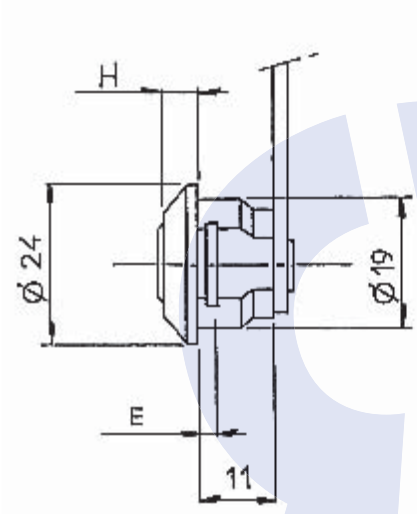

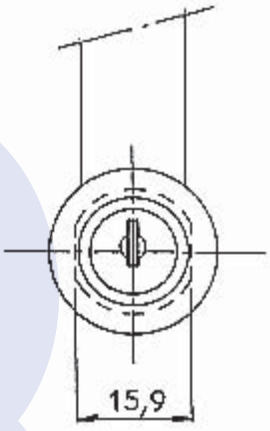

DONNEES TECHNIQUES / TECHNICAL DATA / TECHNISCHE DATEN

Référence *Reference* *Referenz*	14700010SM	Organe de condamnation *Means ofLocking* *Verriegelungssystem*	Came type 4929 (2 mm) Cam type 4929 (2 mm) Riegel Typ 4929 (2 mm)
Rotation *Rotation* *Drehweg*	1/2 Tour 2 sorties 1/2 turn-2 key extractions 1/2 Drehung, 2 Abzugstellungen	Barillet interchangeable *Removeable barrel* *Wechselzylinder*	Non / No / Nein
Clé prisonnière (1 sortie) *The key extraction can't be in the open position* *Schlüsselabzug nur in geschlossener Stellung /Schließzwang*	Non / No / Nein	Matriculage barillet *Front barrel numbering* *Nummerierung des Zylinders*	Option
Fixation produit sur support *Lock fixing* *Befestigung auf Basis*	Fourchette Horseshoe clip Halteklammer / Gabelfeder	Matriculage came *Cam numbering* *Nummerierung des Riegels*	Option
Épaisseur support (mini - maxi) *Support thickness* *Materialstärke*	0.70 - 1.20 mm	Matriculage clé *Key numbering* *Nummerierung des Schlüssels*	Option
Possibilité clé passe *Master key available* *Hauptschlüsselmöglichkeit*	Oui / Yes / Ya	Gravure de clé *Key marking* *Prägung des Schlüssels*	Option
NB comb maxi possible *Maxi no. possible of combination* *maximale Schließmöglichkeiten*	200	Finition de clé *Key finish* *Oberflächenbehandlung des Schlüssels*	Option
Profil clé symétrique *Double side key* *symetrischer Schlüssel*	Oui / Yes / Ya	Jeu de 2 clés articulées *Set of 2 folding keys* *Satz von 2 Klappschlüsseln*	Option
Obturateur de barillet *Dust cover* *Staubschutz*	Non / No / Nein	Jeu de 2 clés surmoulées *Set of 2 over moulded keys* *Satz von 2 umspritzten Schlüsseln*	Option
Finition *Standard finishes of product* *Oberflächenbearbeitung des Produkts*	Chrome Chrome-plated Verchromt	Jeu avec 1 clé acier et 1 clé articulée *Set of 1 steel key + 1 folding key* *Satz mit 1 Stahlschlüssel und 1 Klappschlüssel*	Option

APPLICATION Métal | Serrure à came batteuse | 14700-02

Metal APPLICATION / CamLocks
ANWENDUNG Metall / Hebelschloss

Ajour / *Fixing hole / Lochung*

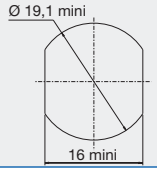

Avantage / *advantage / vorteil*

- Une clé plate réversible
Double side key
Wendeschlüssel
- Une serrure avec possibilité de clé passe.
Lock with the possibility of a masterkey
hauptschlüsselfähiges Schloss

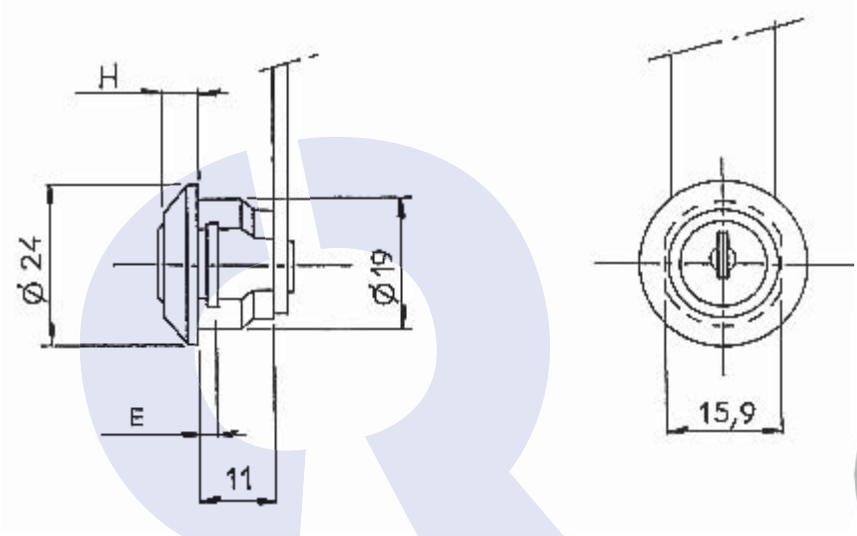

DONNEES TECHNIQUES / TECHNICAL DATA / TECHNISCHE DATEN

Référence *Reference* *Referenz*	14700020SM
Rotation *Rotation* *Drehweg*	1/4 Tour Droit 1 sortie 1/4 turn to the Right- 1 key extraction 1/4 Drehung rechts, 1 Schlüsselabzug
Clé prisonnière (1 sortie) *The key extraction can't be in the open position* *Schlüsselabzug nur in geschlossener Stellung /Schließzwang*	Oui / Yes / Ya
Fixation produit sur support *Lock fixing* *Befestigung auf Basis*	Fourchette Horseshoe clip Halteklammer / Gabelfeder
Épaisseur support (mini - maxi) *Support thickness* *Materialstärke*	0.70 - 1.20 mm
Possibilité clé passe *Master key available* *Hauptschlüsselmöglichkeit*	Oui / Yes / Ya
NB comb maxi possible *Maxi no. possible of combination* *maximale Schließmöglichkeiten*	200
Profil clé symétrique *Double side key* *symetrischer Schlüssel*	Oui / Yes / Ya
Obturateur de barillet *Dust cover* *Staubschutz*	Non / No / Nein
Finition *Standard finishes of product* *Oberflächenbearbeitung des Produkts*	Chrome Chrome-plated Verchromt

Organe de condamnation *Means ofLocking* *Verriegelungssystem*	Came type 4929 (2 mm) Cam type 4929 (2 mm) Riegel Typ 4929 (2 mm)
Barillet interchangeable *Removeable barrel* *Wechselzylinder*	Non / No / Nein
Matriculage barillet *Front barrel numbering* *Nummerierung des Zylinders*	Option
Matriculage came *Cam numbering* *Nummerierung des Riegels*	Option
Matriculage clé *Key numbering* *Nummerierung des Schlüssels*	Option
Gravure de clé *Key marking* *Prägung des Schlüssels*	Option
Finition de clé *Key finish* *Oberflächenbehandlung des Schlüssels*	Option
Jeu de 2 clés articulées *Set of 2 folding keys* *Satz von 2 Klappschlüsseln*	Option
Jeu de 2 clés surmoulées *Set of 2 over moulded keys* *Satz von 2 umspritzten Schlüsseln*	Option
Jeu avec 1 clé acier et 1 clé articulée *Set of 1 steel key + 1 folding key* *Satz mit 1 Stahlschlüssel und 1 Klappschlüssel*	Option

APPLICATION Métal | Serrure à came batteuse | 14700-05/1

Metal APPLICATION / CamLocks
ANWENDUNG Metall / Hebelschloss

Ajour / *Fixing hole / Lochung*

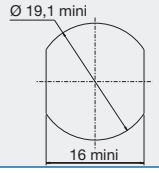

Avantage / *advantage / vorteil*

- Une clé plate réversible
Double side key
Wendeschlüssel
- Une serrure avec possibilité de clé passe.
Lock with the possibility of a masterkey
hauptschlüsselfähiges Schloss

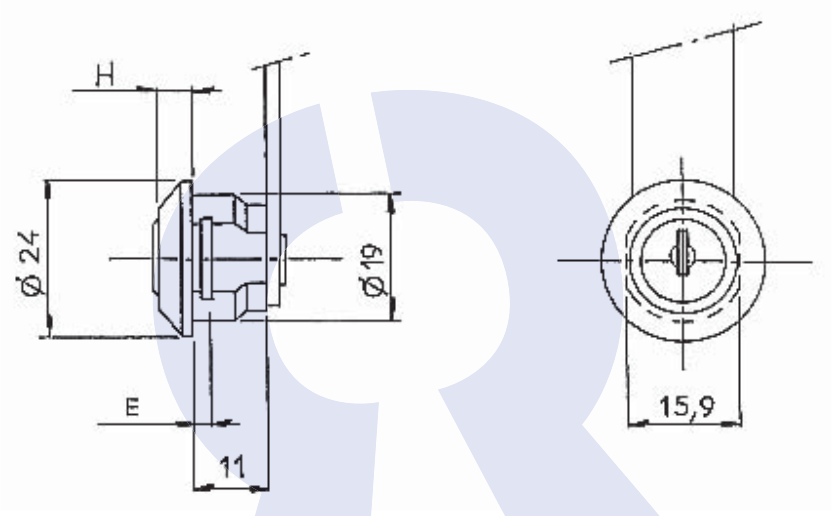

DONNEES TECHNIQUES / TECHNICAL DATA / TECHNISCHE DATEN

Référence *Reference* *Referenz*	14700050SM
Rotation *Rotation* *Drehweg*	1/4 Tour Droit 2 sorties 1/4 turn to the Right- 2 key extractions 1/4 Drehung rechts, 2 Schlüsselabzüge
Clé prisonnière (1 sortie) *The key extraction can't be in the open position* *Schlüsselabzug nur in geschlossener Stellung /Schließzwang*	Non / No / Nein
Fixation produit sur support *Lock fixing* *Befestigung auf Basis*	Fourchette Horseshoe clip Halteklammer / Gabelfeder
Épaisseur support (mini - maxi) *Support thickness* *Materialstärke*	1.00 - 1.50 mm
Possibilité clé passe *Master key available* *Hauptschlüsselmöglichkeit*	Oui / Yes / Ya
NB comb maxi possible *Maxi no. possible of combination* *maximale Schließmöglichkeiten*	200
Profil clé symétrique *Double side key* *symetrischer Schlüssel*	Oui / Yes / Ya
Obturateur de barillet *Dust cover* *Staubschutz*	Non / No / Nein
Finition *Standard finishes of product* *Oberflächenbearbeitung des Produkts*	Chrome Chrome-plated Verchromt

Organe de condamnation *Means ofLocking* *Verriegelungssystem*	Came type 4929 (2 mm) Cam type 4929 (2 mm) Riegel Typ 4929 (2 mm)
Barillet interchangeable *Removeable barrel* *Wechselzylinder*	Non / No / Nein
Matriculage barillet *Front barrel numbering* *Nummerierung des Zylinders*	Option
Matriculage came *Cam numbering* *Nummerierung des Riegels*	Option
Matriculage clé *Key numbering* *Nummerierung des Schlüssels*	Option
Gravure de clé *Key marking* *Prägung des Schlüssels*	Option
Finition de clé *Key finish* *Oberflächenbehandlung des Schlüssels*	Option
Jeu de 2 clés articulées *Set of 2 folding keys* *Satz von 2 Klappschlüsseln*	Option
Jeu de 2 clés surmoulées *Set of 2 over moulded keys* *Satz von 2 umspritzten Schlüsseln*	Option
Jeu avec 1 clé acier et 1 clé articulée *Set of 1 steel key + 1 folding key* *Satz mit 1 Stahlschlüssel und 1 Klappschlüssel*	Option

APPLICATION Métal | Serrure à came batteuse | 14700-36

Metal APPLICATION / CamLocks
ANWENDUNG Metall / Hebelschloss

Ajour / *Fixing hole / Lochung*

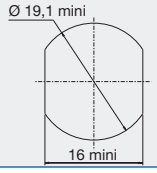

Avantage / *advantage / vorteil*

- Une clé plate réversible
Double side key
Wendeschlüssel
- Une serrure avec possibilité de clé passe.
Lock with the possibility of a masterkey
hauptschlüsselfähiges Schloss

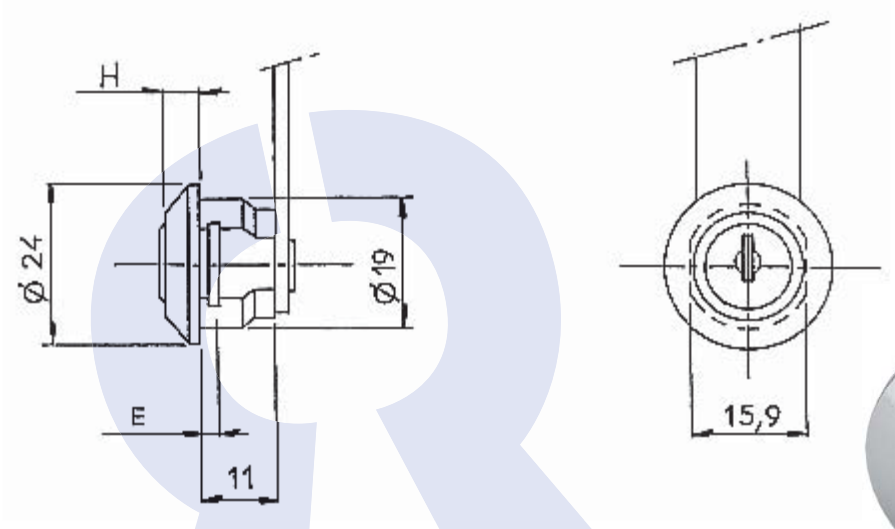

DONNEES TECHNIQUES / TECHNICAL DATA / TECHNISCHE DATEN

Référence *Reference* *Referenz*	14700360SM
Rotation *Rotation* *Drehweg*	1/2 Tour 2 sorties 1/2 turn-2 key extractions 1/2 Drehung, 2 Abzugstellungen
Clé prisonnière (1 sortie) *The key extraction can't be in the open position* *Schlüsselabzug nur in geschlossener Stellung /Schließzwang*	Non / No / Nein
Fixation produit sur support *Lock fixing* *Befestigung auf Basis*	Fourchette Horseshoe clip Halteklammer / Gabelfeder
Épaisseur support (mini - maxi) *Support thickness* *Materialstärke*	2.80 - 3.20 mm
Possibilité clé passe *Master key available* *Hauptschlüsselmöglichkeit*	Oui / Yes / Ya
NB comb maxi possible *Maxi no. possible of combination* *maximale Schließmöglichkeiten*	200
Profil clé symétrique *Double side key* *symetrischer Schlüssel*	Oui / Yes / Ya
Obturateur de barillet *Dust cover* *Staubschutz*	Non / No / Nein
Finition *Standard finishes of product* *Oberflächenbearbeitung des Produkts*	Chrome Chrome-plated Verchromt

Organe de condamnation *Means ofLocking* *Verriegelungssystem*	Came type 4929 (2 mm) Cam type 4929 (2 mm) Riegel Typ 4929 (2 mm)
Barillet interchangeable *Removeable barrel* *Wechselzylinder*	Non / No / Nein
Matriculage barillet *Front barrel numbering* *Nummerierung des Zylinders*	Option
Matriculage came *Cam numbering* *Nummerierung des Riegels*	Option
Matriculage clé *Key numbering* *Nummerierung des Schlüssels*	Option
Gravure de clé *Key marking* *Prägung des Schlüssels*	Option
Finition de clé *Key finish* *Oberflächenbehandlung des Schlüssels*	Option
Jeu de 2 clés articulées *Set of 2 folding keys* *Satz von 2 Klappschlüsseln*	Option
Jeu de 2 clés surmoulées *Set of 2 over moulded keys* *Satz von 2 umspritzten Schlüsseln*	Option
Jeu avec 1 clé acier et 1 clé articulée *Set of 1 steel key + 1 folding key* *Satz mit 1 Stahlschlüssel und 1 Klappschlüssel*	Option

APPLICATION Métal | Serrure à came batteuse | 14700-37

Metal APPLICATION / CamLocks
ANWENDUNG Metall / Hebelschloss

Ajour / *Fixing hole / Lochung*

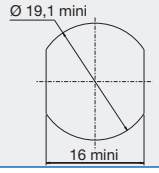

Observation / *remarks / bemerkungen*

Serrure avec rondelle de friction
Lock with rubber washer
Schloss mit Wellenscheibe

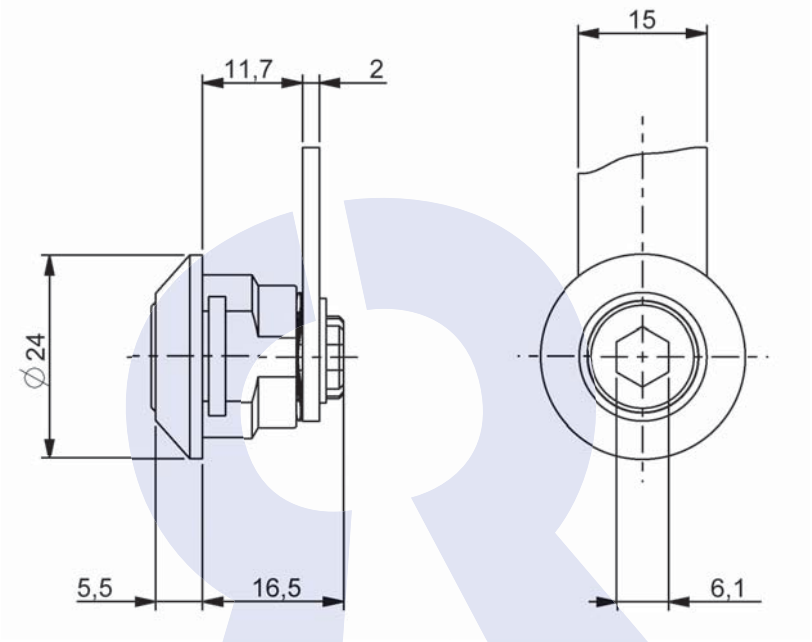

DONNEES TECHNIQUES / TECHNICAL DATA / TECHNISCHE DATEN

Référence *Reference* *Referenz*	1470037SSC
Rotation *Rotation* *Drehweg*	1/2 Tour 1/2 turn 1/2 Drehung
Clé prisonnière (1 sortie) *The key extraction can't be in the open position* *Schlüsselabzug nur in geschlossener Stellung /Schließzwang*	
Fixation produit sur support *Lock fixing* *Befestigung auf Basis*	Fourchette Horseshoe clip Halteklammer / Gabelfeder
Épaisseur support (mini - maxi) *Support thickness* *Materialstärke*	0.70 - 1.20 mm
Possibilité clé passe *Master key available* *Hauptschlüsselmöglichkeit*	
NB comb maxi possible *Maxi no. possible of combination* *maximale Schließmöglichkeiten*	
Profil clé symétrique *Double side key* *symetrischer Schlüssel*	
Obturateur de barillet *Dust cover* *Staubschutz*	
Finition *Standard finishes of product* *Oberflächenbearbeitung des Produkts*	Nickel Nickel-plated Vernickelt

Organe de condamnation *Means ofLocking* *Verriegelungssystem*	Came type 4929 (2 mm) Cam type 4929 (2 mm) Riegel Typ 4929 (2 mm)
Barillet interchangeable *Removeable barrel* *Wechselzylinder*	
Matriculage barillet *Front barrel numbering* *Nummerierung des Zylinders*	Non / No / Nein
Matriculage came *Cam numbering* *Nummerierung des Riegels*	Non / No / Nein
Matriculage clé *Key numbering* *Nummerierung des Schlüssels*	Non / No / Nein
Gravure de clé *Key marking* *Prägung des Schlüssels*	Non / No / Nein
Finition de clé *Key finish* *Oberflächenbehandlung des Schlüssels*	Non / No / Nein
Jeu de 2 clés articulées *Set of 2 folding keys* *Satz von 2 Klappschlüsseln*	Non / No / Nein
Jeu de 2 clés surmoulées *Set of 2 over moulded keys* *Satz von 2 umspritzten Schlüsseln*	Non / No / Nein
Jeu avec 1 clé acier et 1 clé articulée *Set of 1 steel key + 1 folding key* *Satz mit 1 Stahlschlüssel und 1 Klappschlüssel*	Non / No / Nein

APPLICATION Métal | Serrure à came batteuse | 15700-04

Metal APPLICATION / CamLocks
ANWENDUNG Metall / Hebelschloss

Ajour / *Fixing hole / Lochung*

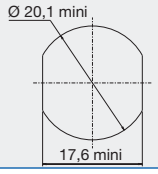

Avantage / *advantage / vorteil*

- Une clé plate réversible
Double side key
Wendeschlüssel
- Une serrure avec possibilité de clé passe.
Lock with the possibility of a masterkey
hauptschlüsselfähiges Schloss

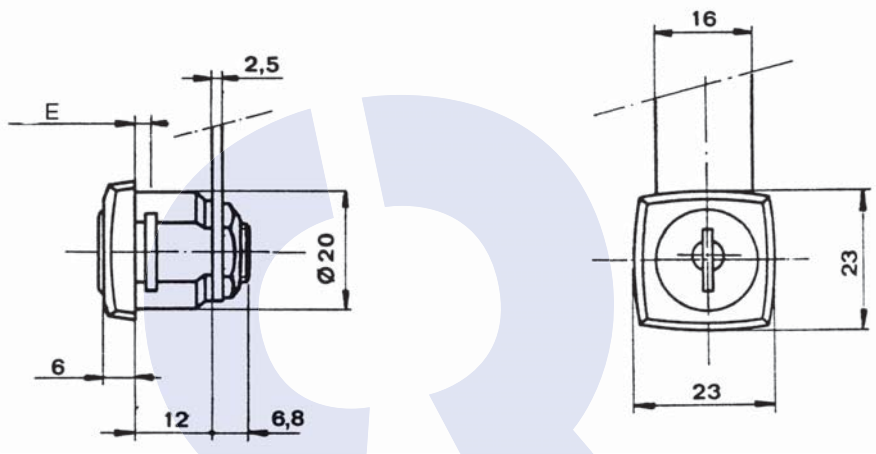

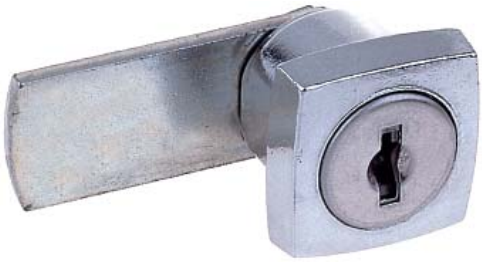

DONNEES TECHNIQUES / TECHNICAL DATA / TECHNISCHE DATEN

Référence *Reference* *Referenz*	15700040SM
Rotation *Rotation* *Drehweg*	1/2 Tour 2 sorties 1/2 turn-2 key extractions 1/2 Drehung, 2 Abzugstellungen
Clé prisonnière (1 sortie) *The key extraction can't be in the open position* *Schlüsselabzug nur in geschlossener Stellung /Schließzwang*	Non / No / Nein
Fixation produit sur support *Lock fixing* *Befestigung auf Basis*	Fourchette Horseshoe clip Halteklammer / Gabelfeder
Épaisseur support (mini - maxi) *Support thickness* *Materialstärke*	0.70 - 1.20 mm
Possibilité clé passe *Master key available* *Hauptschlüsselmöglichkeit*	Oui / Yes / Ya
NB comb maxi possible *Maxi no. possible of combination* *maximale Schließmöglichkeiten*	200
Profil clé symétrique *Double side key* *symetrischer Schlüssel*	Oui / Yes / Ya
Obturateur de barillet *Dust cover* *Staubschutz*	Non / No / Nein
Finition *Standard finishes of product* *Oberflächenbearbeitung des Produkts*	Chrome Chrome-plated Verchromt

Organe de condamnation *Means ofLocking* *Verriegelungssystem*	Came type 131629 (2,5 mm) Cam type 131629 (2,5 mm) Riegel Typ131629 (2,5 mm)
Barillet interchangeable *Removeable barrel* *Wechselzylinder*	Non / No / Nein
Matriculage barillet *Front barrel numbering* *Nummerierung des Zylinders*	Option
Matriculage came *Cam numbering* *Nummerierung des Riegels*	Option
Matriculage clé *Key numbering* *Nummerierung des Schlüssels*	Option
Gravure de clé *Key marking* *Prägung des Schlüssels*	Option
Finition de clé *Key finish* *Oberflächenbehandlung des Schlüssels*	Option
Jeu de 2 clés articulées *Set of 2 folding keys* *Satz von 2 Klappschlüsseln*	Option
Jeu de 2 clés surmoulées *Set of 2 over moulded keys* *Satz von 2 umspritzten Schlüsseln*	Option
Jeu avec 1 clé acier et 1 clé articulée *Set of 1 steel key + 1 folding key* *Satz mit 1 Stahlschlüssel und 1 Klappschlüssel*	Option

APPLICATION Métal | Serrure à came batteuse | 15800-01

Metal APPLICATION / CamLocks
ANWENDUNG Metall / Hebelschloss

Ajour / *Fixing hole / Lochung*

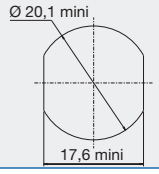

Avantage / *advantage / vorteil*

- Une clé plate réversible
Double side key
Wendeschlüssel
- Une serrure avec possibilité de clé passe.
Lock with the possibility of a masterkey
hauptschlüsselfähiges Schloss

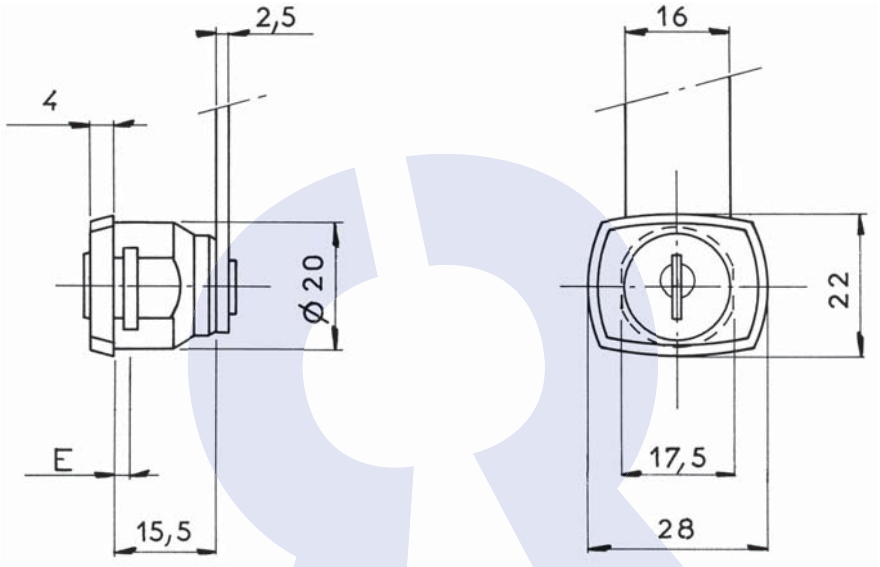

DONNEES TECHNIQUES / TECHNICAL DATA / TECHNISCHE DATEN

Référence *Reference* *Referenz*	15800010SM
Rotation *Rotation* *Drehweg*	1/2 Tour 2 sorties 1/2 turn-2 key extractions 1/2 Drehung, 2 Abzugstellungen
Clé prisonnière (1 sortie) *The key extraction can't be in the open position* *Schlüsselabzug nur in geschlossener Stellung /Schließzwang*	Non / No / Nein
Fixation produit sur support *Lock fixing* *Befestigung auf Basis*	Fourchette Horseshoe clip Halteklammer / Gabelfeder
Épaisseur support (mini - maxi) *Support thickness* *Materialstärke*	0.70 - 1.20 mm
Possibilité clé passe *Master key available* *Hauptschlüsselmöglichkeit*	Oui / Yes / Ya
NB comb maxi possible *Maxi no. possible of combination* *maximale Schließmöglichkeiten*	200
Profil clé symétrique *Double side key* *symetrischer Schlüssel*	Oui / Yes / Ya
Obturateur de barillet *Dust cover* *Staubschutz*	Non / No / Nein
Finition *Standard finishes of product* *Oberflächenbearbeitung des Produkts*	Chrome Chrome-plated Verchromt

Organe de condamnation *Means ofLocking* *Verriegelungssystem*	Came type 131629 (2,5 mm) Cam type 131629 (2,5 mm) Riegel Typ131629 (2,5 mm)
Barillet interchangeable *Removeable barrel* *Wechselzylinder*	Non / No / Nein
Matriculage barillet *Front barrel numbering* *Nummerierung des Zylinders*	Option
Matriculage came *Cam numbering* *Nummerierung des Riegels*	Option
Matriculage clé *Key numbering* *Nummerierung des Schlüssels*	Option
Gravure de clé *Key marking* *Prägung des Schlüssels*	Option
Finition de clé *Key finish* *Oberflächenbehandlung des Schlüssels*	Option
Jeu de 2 clés articulées *Set of 2 folding keys* *Satz von 2 Klappschlüsseln*	Option
Jeu de 2 clés surmoulées *Set of 2 over moulded keys* *Satz von 2 umspritzten Schlüsseln*	Option
Jeu avec 1 clé acier et 1 clé articulée *Set of 1 steel key + 1 folding key* *Satz mit 1 Stahlschlüssel und 1 Klappschlüssel*	Option

APPLICATION Métal | Serrure à came batteuse | 15900-01

Metal APPLICATION / CamLocks
ANWENDUNG Metall / Hebelschloss

Ajour / *Fixing hole / Lochung*

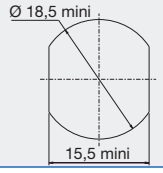

Avantage / *advantage / vorteil*

- Une clé plate réversible
Double side key
Wendeschlüssel
- Une serrure avec possibilité de clé passe.
Lock with the possibility of a masterkey
hauptschlüsselfähiges Schloss
- Une Fixation ultra-rapide
Fast fixingLock
Schnellbefestigung

Observation / *remarks / bemerkungen*

Existe pour épaisseur 1,4 à 2 et 3,2 à 3,8
Available for thickness 1,4 mm to 2 mm and 3,2 mm to 3,8 mm
Existiert für Dicke 1,4 mm bis 2 mm und 3,2 mm bis 3,8 mm

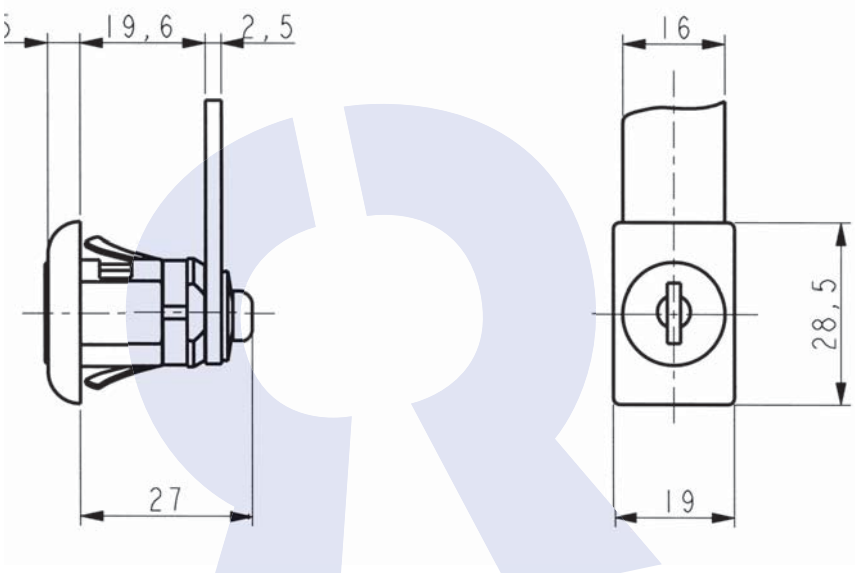

DONNEES TECHNIQUES / TECHNICAL DATA / TECHNISCHE DATEN

Référence *Reference* *Referenz*	15900010KT	Organe de condamnation *Means ofLocking* *Verriegelungssystem*	Came type 131629 (2,5 mm) Cam type 131629 (2,5 mm) Riegel Typ131629 (2,5 mm)
Rotation *Rotation* *Drehweg*	1/2 Tour 2 sorties 1/2 turn-2 key extractions 1/2 Drehung, 2 Abzugstellungen	Barillet interchangeable *Removeable barrel* *Wechselzylinder*	Non / No / Nein
Clé prisonnière (1 sortie) *The key extraction can't be in the open position* *Schlüsselabzug nur in geschlossener Stellung /Schließzwang*	Non / No / Nein	Matriculage barillet *Front barrel numbering* *Nummerierung des Zylinders*	Option
Fixation produit sur support *Lock fixing* *Befestigung auf Basis*	Autoclipsable Snap-in fixing selbstklipsend	Matriculage came *Cam numbering* *Nummerierung des Riegels*	Option
Épaisseur support (mini - maxi) *Support thickness* *Materialstärke*	0.60 - 1.20 mm	Matriculage clé *Key numbering* *Nummerierung des Schlüssels*	Option
Possibilité clé passe *Master key available* *Hauptschlüsselmöglichkeit*	Oui / Yes / Ya	Gravure de clé *Key marking* *Prägung des Schlüssels*	Option
NB comb maxi possible *Maxi no. possible of combination* *maximale Schließmöglichkeiten*	1000	Finition de clé *Key finish* *Oberflächenbehandlung des Schlüssels*	Option
Profil clé symétrique *Double side key* *symetrischer Schlüssel*	Oui / Yes / Ya	Jeu de 2 clés articulées *Set of 2 folding keys* *Satz von 2 Klappschlüsseln*	Option
Obturateur de barillet *Dust cover* *Staubschutz*	Option	Jeu de 2 clés surmoulées *Set of 2 over moulded keys* *Satz von 2 umspritzten Schlüsseln*	Option
Finition *Standard finishes of product* *Oberflächenbearbeitung des Produkts*	Nickel mat Matt Nickel Nickel matt	Jeu avec 1 clé acier et 1 clé articulée *Set of 1 steel key + 1 folding key* *Satz mit 1 Stahlschlüssel und 1 Klappschlüssel*	Option

APPLICATION Métal | Serrure à came batteuse | 15900-01

Metal APPLICATION / CamLocks
ANWENDUNG Metall / Hebelschloss

Ajour / *Fixing hole / Lochung*

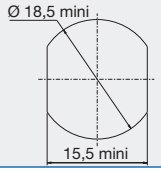

Avantage / *advantage / vorteil*

- Une clé plate réversible
Double side key
Wendeschlüssel

- Une serrure avec possibilité de clé passe.
Lock with the possibility of a masterkey
hauptschlüsselfähiges Schloss

- Une Fixation ultra-rapide
Fast fixingLock
Schnellbefestigung

Observation / *remarks / bemerkungen*

Existe pour épaisseur 1,4 à 2 et 3,2 à 3,8
Available for thickness 1,4 mm to 2 mm and 3,2 mm to 3,8 mm
Existiert für Dicke 1,4 mm bis 2 mm und 3,2 mm bis 3,8 mm

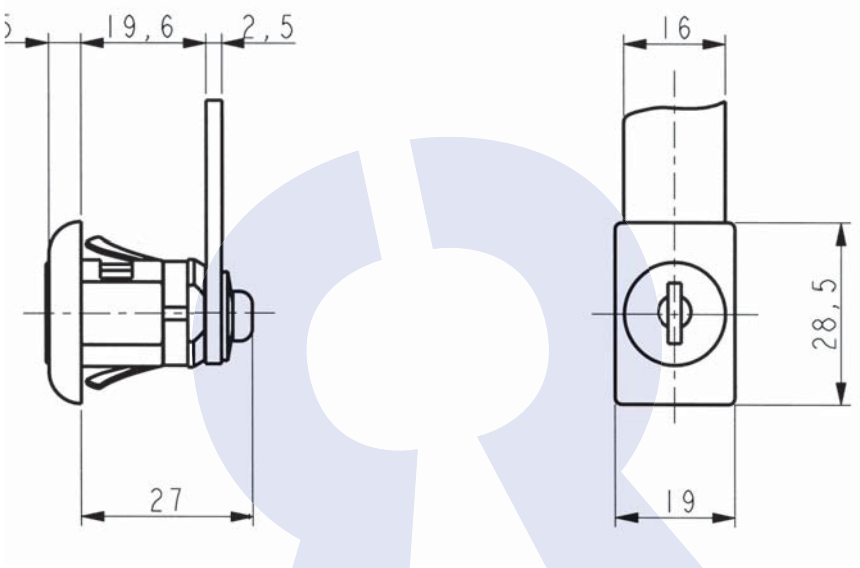

DONNEES TECHNIQUES / TECHNICAL DATA / TECHNISCHE DATEN

Référence *Reference* *Referenz*	15900010SM	Organe de condamnation *Means ofLocking* *Verriegelungssystem*	Came type 131629 (2,5 mm) Cam type 131629 (2,5 mm) Riegel Typ131629 (2,5 mm)
Rotation *Rotation* *Drehweg*	1/2 Tour 2 sorties 1/2 turn-2 key extractions 1/2 Drehung, 2 Abzugstellungen	Barillet interchangeable *Removeable barrel* *Wechselzylinder*	Non / No / Nein
Clé prisonnière (1 sortie) *The key extraction can't be in the open position* *Schlüsselabzug nur in geschlossener Stellung /Schließzwang*	Non / No / Nein	Matriculage barillet *Front barrel numbering* *Nummerierung des Zylinders*	Option
Fixation produit sur support *Lock fixing* *Befestigung auf Basis*	Autoclipsable Snap-in fixing selbstklipsend	Matriculage came *Cam numbering* *Nummerierung des Riegels*	Option
Épaisseur support (mini - maxi) *Support thickness* *Materialstärke*	0.60 - 1.20 mm	Matriculage clé *Key numbering* *Nummerierung des Schlüssels*	Option
Possibilité clé passe *Master key available* *Hauptschlüsselmöglichkeit*	Oui / Yes / Ya	Gravure de clé *Key marking* *Prägung des Schlüssels*	Option
NB comb maxi possible *Maxi no. possible of combination* *maximale Schließmöglichkeiten*	200	Finition de clé *Key finish* *Oberflächenbehandlung des Schlüssels*	Option
Profil clé symétrique *Double side key* *symetrischer Schlüssel*	Oui / Yes / Ya	Jeu de 2 clés articulées *Set of 2 folding keys* *Satz von 2 Klappschlüsseln*	Option
Obturateur de barillet *Dust cover* *Staubschutz*	Non / No / Nein	Jeu de 2 clés surmoulées *Set of 2 over moulded keys* *Satz von 2 umspritzten Schlüsseln*	Option
Finition *Standard finishes of product* *Oberflächenbearbeitung des Produkts*	Chrome Chrome-plated Verchromt	Jeu avec 1 clé acier et 1 clé articulée *Set of 1 steel key + 1 folding key* *Satz mit 1 Stahlschlüssel und 1 Klappschlüssel*	Option

APPLICATION Métal | Serrure à came batteuse | 15900-02

Metal APPLICATION / CamLocks
ANWENDUNG Metall / Hebelschloss

Ajour / *Fixing hole / Lochung*

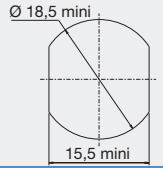

Avantage / *advantage / vorteil*

- Une clé plate réversible
Double side key
Wendeschlüssel
- Une serrure avec possibilité de clé passe.
Lock with the possibility of a masterkey
hauptschlüsselfähiges Schloss
- Une Fixation ultra-rapide
Fast fixingLock
Schnellbefestigung

Observation / *remarks / bemerkungen*

Existe pour épaisseur 1,4 à 2 et 3,2 à 3,8
Available for thickness 1,4 mm to 2 mm and 3,2 mm to 3,8 mm
Existiert für Dicke 1,4 mm bis 2 mm und 3,2 mm bis 3,8 mm

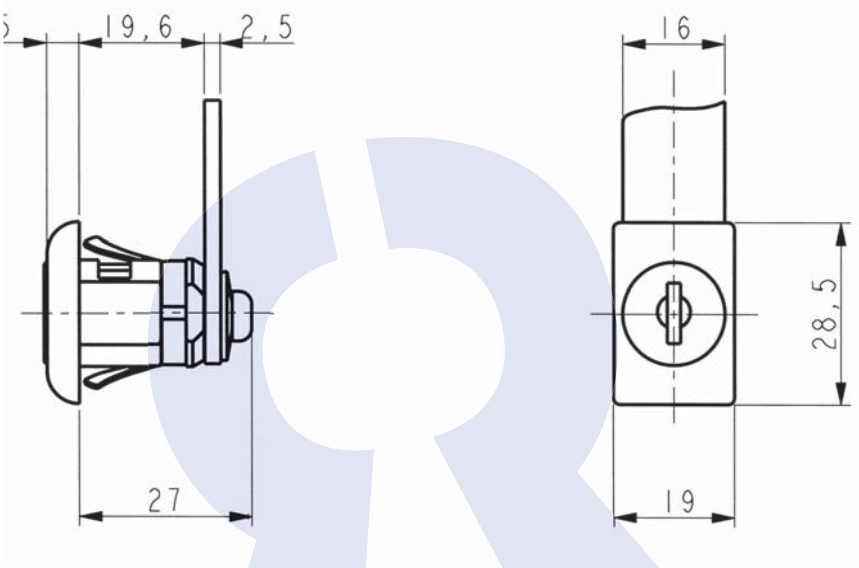

Disponible en / *Available / Verfügbar*

200 combinaisons sans obturateur de barillet
200 combinations without dust cover
200 Schliessungen ohne Staubschutzschirm
ref : **15900020SM**

DONNEES TECHNIQUES / TECHNICAL DATA / TECHNISCHE DATEN

Référence *Reference* *Referenz*	15900020KT
Rotation *Rotation* *Drehweg*	1/4 Tour Droit 2 sorties 1/4 turn to the Right- 2 key extractions 1/4 Drehung rechts, 2 Schlüsselabzüge
Clé prisonnière (1 sortie) *The key extraction can't be in the open position* *Schlüsselabzug nur in geschlossener Stellung /Schließzwang*	Non / No / Nein
Fixation produit sur support *Lock fixing* *Befestigung auf Basis*	Autoclipsable Snap-in fixing selbstklipsend
Épaisseur support (mini - maxi) *Support thickness* *Materialstärke*	0.60 - 1.20 mm
Possibilité clé passe *Master key available* *Hauptschlüsselmöglichkeit*	Oui / Yes / Ya
NB comb maxi possible *Maxi no. possible of combination* *maximale Schließmöglichkeiten*	1000
Profil clé symétrique *Double side key* *symetrischer Schlüssel*	Oui / Yes / Ya
Obturateur de barillet *Dust cover* *Staubschutz*	Option
Finition *Standard finishes of product* *Oberflächenbearbeitung des Produkts*	Nickel mat Matt Nickel Nickel matt

Organe de condamnation *Means ofLocking* *Verriegelungssystem*	Came type 131629 (2,5 mm) Cam type 131629 (2,5 mm) Riegel Typ131629 (2,5 mm)
Barillet interchangeable *Removeable barrel* *Wechselzylinder*	Non / No / Nein
Matriculage barillet *Front barrel numbering* *Nummerierung des Zylinders*	Option
Matriculage came *Cam numbering* *Nummerierung des Riegels*	Option
Matriculage clé *Key numbering* *Nummerierung des Schlüssels*	Option
Gravure de clé *Key marking* *Prägung des Schlüssels*	Option
Finition de clé *Key finish* *Oberflächenbehandlung des Schlüssels*	Option
Jeu de 2 clés articulées *Set of 2 folding keys* *Satz von 2 Klappschlüsseln*	Option
Jeu de 2 clés surmoulées *Set of 2 over moulded keys* *Satz von 2 umspritzten Schlüsseln*	Option
Jeu avec 1 clé acier et 1 clé articulée *Set of 1 steel key + 1 folding key* *Satz mit 1 Stahlschlüssel und 1 Klappschlüssel*	Option

APPLICATION Métal | Serrure à came batteuse | 16100-01

Metal APPLICATION / CamLocks
ANWENDUNG Metall / Hebelschloss

Ajour / *Fixing hole / Lochung*

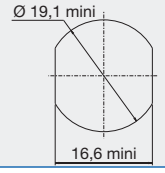

Avantage / *advantage / vorteil*

- Une clé plate réversible
Double side key
Wendeschlüssel
- Une serrure avec possibilité de clé passe.
Lock with the possibility of a masterkey
hauptschlüsselfähiges Schloss
- Une Fixation ultra-rapide
Fast fixingLock
Schnellbefestigung

Observation / *remarks / bemerkungen*

Existe pour épaisseur 1,4 à 2 et 3,2 à 3,8
Available for thickness 1,4 mm to 2 mm and 3,2 mm to 3,8 mm
Existiert für Dicke 1,4 mm bis 2 mm und 3,2 mm bis 3,8 mm

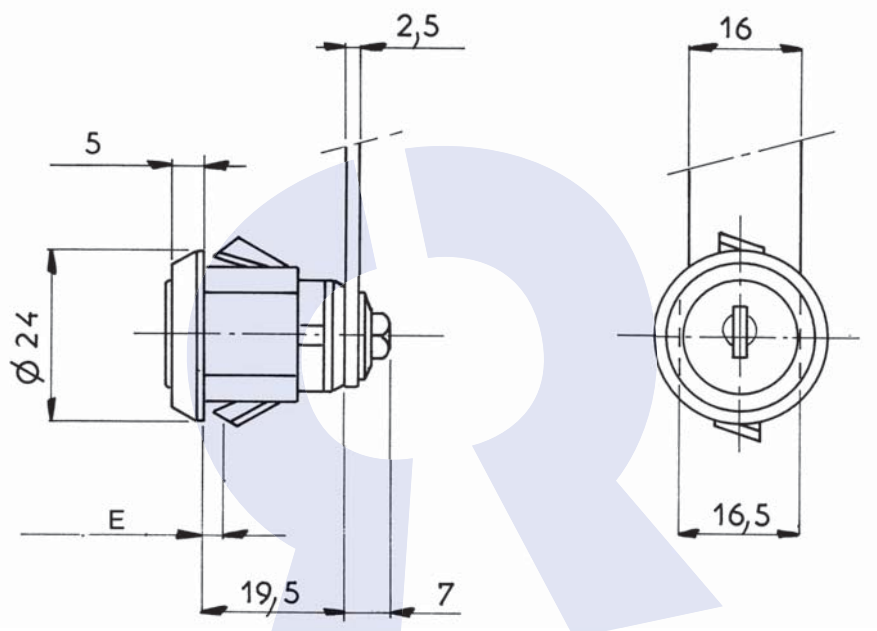

Disponible en / *Available / Verfügbar*

200 combinaisons sans obturateur de barillet
200 combinations without dust cover
200 Schliessungen ohne Staubschutzschirm
ref : **16100010SM**

DONNEES TECHNIQUES / TECHNICAL DATA / TECHNISCHE DATEN

Référence *Reference* *Referenz*	16100010KT
Rotation *Rotation* *Drehweg*	1/2 Tour 2 sorties 1/2 turn-2 key extractions 1/2 Drehung, 2 Abzugstellungen
Clé prisonnière (1 sortie) *The key extraction can't be in the open position* *Schlüsselabzug nur in geschlossener Stellung /Schließzwang*	Non / No / Nein
Fixation produit sur support *Lock fixing* *Befestigung auf Basis*	Autoclipsable Snap-in fixing selbstklipsend
Épaisseur support (mini - maxi) *Support thickness* *Materialstärke*	0.60 - 1.20 mm
Possibilité clé passe *Master key available* *Hauptschlüsselmöglichkeit*	Oui / Yes / Ya
NB comb maxi possible *Maxi no. possible of combination* *maximale Schließmöglichkeiten*	1000
Profil clé symétrique *Double side key* *symetrischer Schlüssel*	Oui / Yes / Ya
Obturateur de barillet *Dust cover* *Staubschutz*	Option
Finition *Standard finishes of product* *Oberflächenbearbeitung des Produkts*	Chrome Chrome-plated Verchromt

Organe de condamnation *Means ofLocking* *Verriegelungssystem*	Came type 131629 (2,5 mm) Cam type 131629 (2,5 mm) Riegel Typ131629 (2,5 mm)
Barillet interchangeable *Removeable barrel* *Wechselzylinder*	Non / No / Nein
Matriculage barillet *Front barrel numbering* *Nummerierung des Zylinders*	Option
Matriculage came *Cam numbering* *Nummerierung des Riegels*	Option
Matriculage clé *Key numbering* *Nummerierung des Schlüssels*	Option
Gravure de clé *Key marking* *Prägung des Schlüssels*	Option
Finition de clé *Key finish* *Oberflächenbehandlung des Schlüssels*	Option
Jeu de 2 clés articulées *Set of 2 folding keys* *Satz von 2 Klappschlüsseln*	Option
Jeu de 2 clés surmoulées *Set of 2 over moulded keys* *Satz von 2 umspritzten Schlüsseln*	Option
Jeu avec 1 clé acier et 1 clé articulée *Set of 1 steel key + 1 folding key* *Satz mit 1 Stahlschlüssel und 1 Klappschlüssel*	Option

APPLICATION Métal | Serrure à came batteuse | 16100-02

Metal APPLICATION / CamLocks
ANWENDUNG Metall / Hebelschloss

Ajour / *Fixing hole / Lochung*

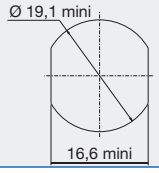

Avantage / *advantage / vorteil*

- Une clé plate réversible
Double side key
Wendeschlüssel
- Une serrure avec possibilité de clé passe.
Lock with the possibility of a masterkey
hauptschlüsselfähiges Schloss
- Une Fixation ultra-rapide
Fast fixingLock
Schnellbefestigung

Observation / *remarks / bemerkungen*

Existe pour épaisseur 1,4 à 2 et 3,2 à 3,8
Available for thickness 1,4 mm to 2 mm and 3,2 mm to 3,8 mm
Existiert für Dicke 1,4 mm bis 2 mm und 3,2 mm bis 3,8 mm

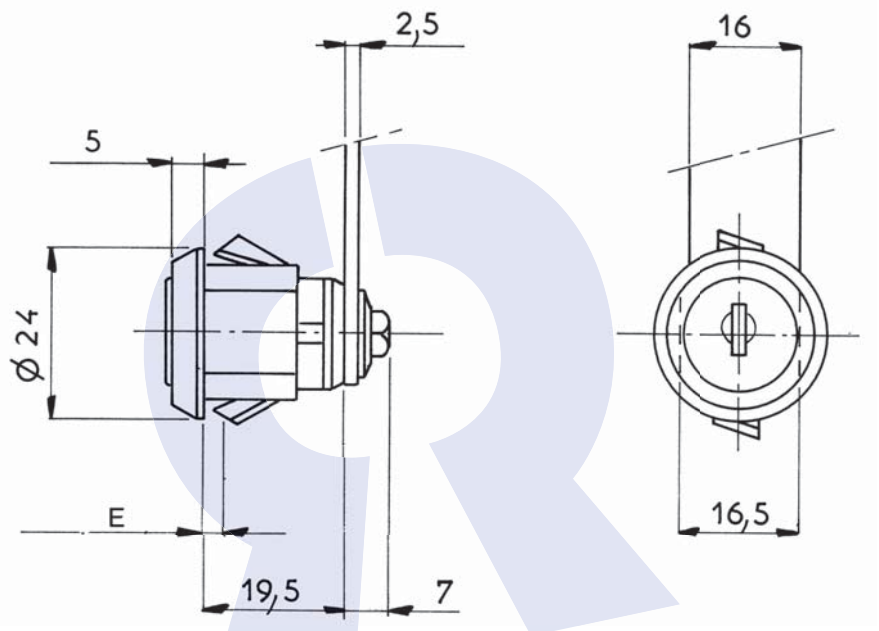

Disponible en / *Available / Verfügbar*

1000 combinaisons et 200 combinaisons sans obturateur de barillet
1000 combinations and 200 combinations without dust cover
1000 und 200 Schliessungen ohne Staubschutzschirm
ref : **16100020KT**

DONNEES TECHNIQUES / TECHNICAL DATA / TECHNISCHE DATEN

Référence *Reference* *Referenz*	16100020CC
Rotation *Rotation* *Drehweg*	1/4 Tour Droit 1 sortie 1/4 turn to the Right- 1 key extraction 1/4 Drehung rechts, 1 Schlüsselabzug
Clé prisonnière (1 sortie) *The key extraction can't be in the open position* *Schlüsselabzug nur in geschlossener Stellung /Schließzwang*	Oui / Yes / Ya
Fixation produit sur support *Lock fixing* *Befestigung auf Basis*	Autoclipsable Snap-in fixing selbstklipsend
Épaisseur support (mini - maxi) *Support thickness* *Materialstärke*	0.60 - 1.20 mm
Possibilité clé passe *Master key available* *Hauptschlüsselmöglichkeit*	Oui / Yes / Ya
NB comb maxi possible *Maxi no. possible of combination* *maximale Schließmöglichkeiten*	2000
Profil clé symétrique *Double side key* *symetrischer Schlüssel*	Oui / Yes / Ya
Obturateur de barillet *Dust cover* *Staubschutz*	Option
Finition *Standard finishes of product* *Oberflächenbearbeitung des Produkts*	Chrome Chrome-plated Verchromt

Organe de condamnation *Means ofLocking* *Verriegelungssystem*	Came type 131629 (2,5 mm) Cam type 131629 (2,5 mm) Riegel Typ131629 (2,5 mm)
Barillet interchangeable *Removeable barrel* *Wechselzylinder*	Non / No / Nein
Matriculage barillet *Front barrel numbering* *Nummerierung des Zylinders*	Option
Matriculage came *Cam numbering* *Nummerierung des Riegels*	Option
Matriculage clé *Key numbering* *Nummerierung des Schlüssels*	Option
Gravure de clé *Key marking* *Prägung des Schlüssels*	Option
Finition de clé *Key finish* *Oberflächenbehandlung des Schlüssels*	Option
Jeu de 2 clés articulées *Set of 2 folding keys* *Satz von 2 Klappschlüsseln*	Option
Jeu de 2 clés surmoulées *Set of 2 over moulded keys* *Satz von 2 umspritzten Schlüsseln*	Option
Jeu avec 1 clé acier et 1 clé articulée *Set of 1 steel key + 1 folding key* *Satz mit 1 Stahlschlüssel und 1 Klappschlüssel*	Option

APPLICATION Métal | Serrure à came batteuse | 16100-03

Metal APPLICATION / CamLocks
ANWENDUNG Metall / Hebelschloss

Ajour / *Fixing hole / Lochung*

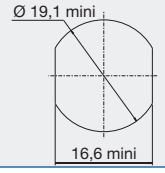

Avantage / *advantage / vorteil*

- Une clé plate réversible
Double side key
Wendeschlüssel
- Une serrure avec possibilité de clé passe.
Lock with the possibility of a masterkey
hauptschlüsselfähiges Schloss
- Une Fixation ultra-rapide
Fast fixingLock
Schnellbefestigung

Observation / *remarks / bemerkungen*

Existe pour épaisseur 1,4 à 2 et 3,2 à 3,8
Available for thickness 1,4 mm to 2 mm and 3,2 mm to 3,8 mm
Existiert für Dicke 1,4 mm bis 2 mm und 3,2 mm bis 3,8 mm

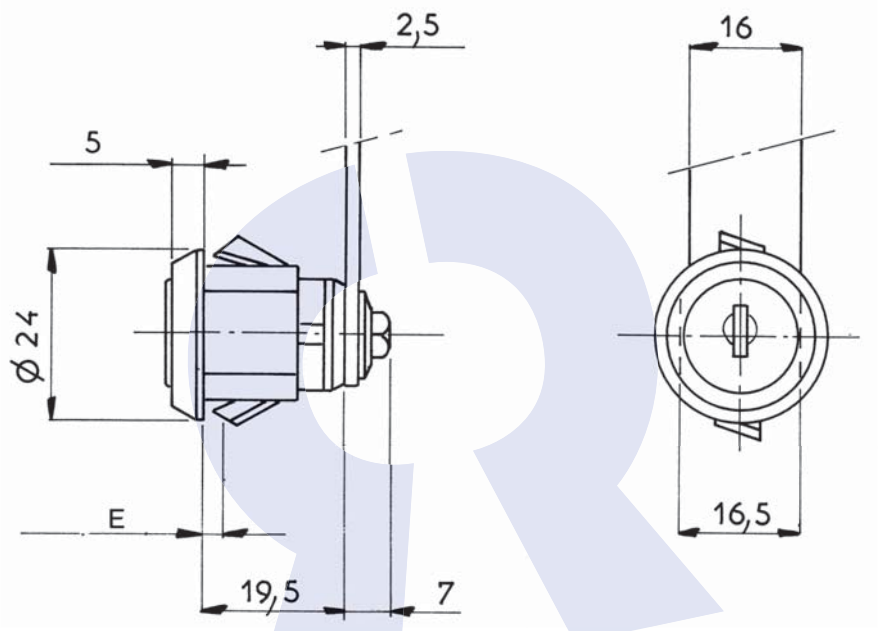

DONNEES TECHNIQUES / TECHNICAL DATA / TECHNISCHE DATEN

Référence *Reference* *Referenz*	16100030SM	Organe de condamnation *Means ofLocking* *Verriegelungssystem*	Came type 131629 (2,5 mm) Cam type 131629 (2,5 mm) Riegel Typ131629 (2,5 mm)
Rotation *Rotation* *Drehweg*	1/4 Tour Droit 2 sorties 1/4 turn to the Right- 2 key extractions 1/4 Drehung rechts, 2 Schlüsselabzüge	Barillet interchangeable *Removeable barrel* *Wechselzylinder*	Non / No / Nein
Clé prisonnière (1 sortie) *The key extraction can't be in the open position* *Schlüsselabzug nur in geschlossener Stellung /Schließzwang*	Non / No / Nein	Matriculage barillet *Front barrel numbering* *Nummerierung des Zylinders*	Option
Fixation produit sur support *Lock fixing* *Befestigung auf Basis*	Autoclipsable Snap-in fixing selbstklipsend	Matriculage came *Cam numbering* *Nummerierung des Riegels*	Option
Épaisseur support (mini - maxi) *Support thickness* *Materialstärke*	0.60 - 1.20 mm	Matriculage clé *Key numbering* *Nummerierung des Schlüssels*	Option
Possibilité clé passe *Master key available* *Hauptschlüsselmöglichkeit*	Oui / Yes / Ya	Gravure de clé *Key marking* *Prägung des Schlüssels*	Option
NB comb maxi possible *Maxi no. possible of combination* *maximale Schließmöglichkeiten*	200	Finition de clé *Key finish* *Oberflächenbehandlung des Schlüssels*	Option
Profil clé symétrique *Double side key* *symetrischer Schlüssel*	Oui / Yes / Ya	Jeu de 2 clés articulées *Set of 2 folding keys* *Satz von 2 Klappschlüsseln*	Option
Obturateur de barillet *Dust cover* *Staubschutz*	Non / No / Nein	Jeu de 2 clés surmoulées *Set of 2 over moulded keys* *Satz von 2 umspritzten Schlüsseln*	Option
Finition *Standard finishes of product* *Oberflächenbearbeitung des Produkts*	Chrome Chrome-plated Verchromt	Jeu avec 1 clé acier et 1 clé articulée *Set of 1 steel key + 1 folding key* *Satz mit 1 Stahlschlüssel und 1 Klappschlüssel*	Option

APPLICATION Métal | Serrure à came batteuse | 16100-05

Metal APPLICATION / CamLocks
ANWENDUNG Metall / Hebelschloss

Ajour / *Fixing hole / Lochung*

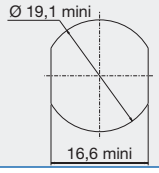

Avantage / *advantage / vorteil*

- Une clé plate réversible
Double side key
Wendeschlüssel
- Une serrure avec possibilité de clé passe.
Lock with the possibility of a masterkey
hauptschlüsselfähiges Schloss
- Une Fixation ultra-rapide
Fast fixingLock
Schnellbefestigung

Observation / *remarks / bemerkungen*

Existe pour épaisseur 1,4 à 2 et 3,2 à 3,8
Available for thickness 1,4 mm to 2 mm and 3,2 mm to 3,8 mm
Existiert für Dicke 1,4 mm bis 2 mm und 3,2 mm bis 3,8 mm

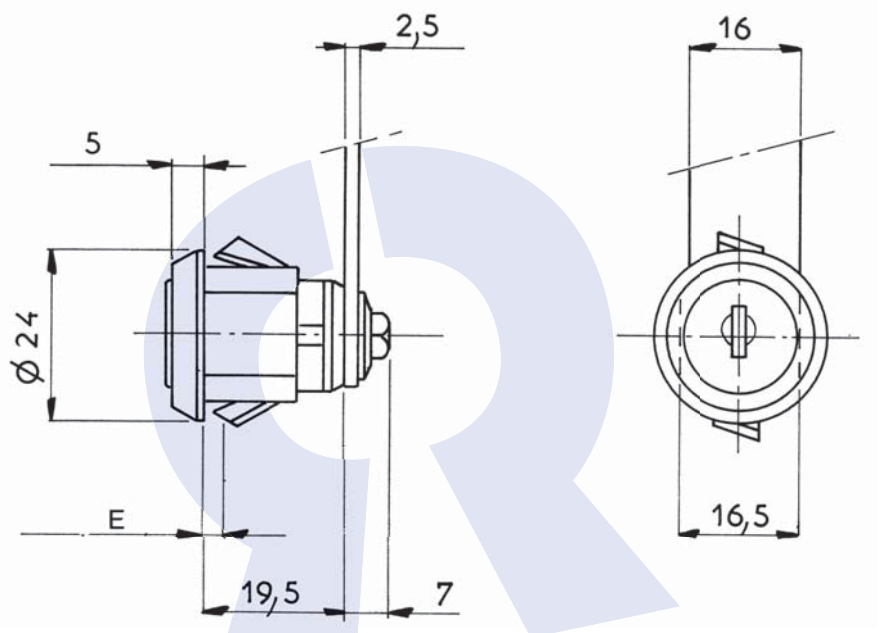

Disponible en / *Available / Verfügbar*

200 combinaisons sans obturateur de barillet
200 combinations without dust cover
200 Schliessungen ohne Staubschutzschirm
ref : **16100050FH**

DONNEES TECHNIQUES / TECHNICAL DATA / TECHNISCHE DATEN

Référence *Reference* *Referenz*	16100050KT
Rotation *Rotation* *Drehweg*	1/4 Tour Gauche 2 sorties 1/4 turn to the Left- 2 key extractions 1/4 Drehung links, 2 Schlüsselabzüge
Clé prisonnière (1 sortie) *The key extraction can't be in the open position* *Schlüsselabzug nur in geschlossener Stellung /Schließzwang*	Non / No / Nein
Fixation produit sur support *Lock fixing* *Befestigung auf Basis*	Autoclipsable Snap-in fixing selbstklipsend
Épaisseur support (mini - maxi) *Support thickness* *Materialstärke*	0.60 - 1.20 mm
Possibilité clé passe *Master key available* *Hauptschlüsselmöglichkeit*	Oui / Yes / Ya
NB comb maxi possible *Maxi no. possible of combination* *maximale Schließmöglichkeiten*	1000
Profil clé symétrique *Double side key* *symetrischer Schlüssel*	Oui / Yes / Ya
Obturateur de barillet *Dust cover* *Staubschutz*	Option
Finition *Standard finishes of product* *Oberflächenbearbeitung des Produkts*	Chrome Chrome-plated Verchromt

Organe de condamnation *Means ofLocking* *Verriegelungssystem*	Came type 131629 (2,5 mm) Cam type 131629 (2,5 mm) Riegel Typ131629 (2,5 mm)
Barillet interchangeable *Removeable barrel* *Wechselzylinder*	Non / No / Nein
Matriculage barillet *Front barrel numbering* *Nummerierung des Zylinders*	Option
Matriculage came *Cam numbering* *Nummerierung des Riegels*	Option
Matriculage clé *Key numbering* *Nummerierung des Schlüssels*	Option
Gravure de clé *Key marking* *Prägung des Schlüssels*	Option
Finition de clé *Key finish* *Oberflächenbehandlung des Schlüssels*	Option
Jeu de 2 clés articulées *Set of 2 folding keys* *Satz von 2 Klappschlüsseln*	Option
Jeu de 2 clés surmoulées *Set of 2 over moulded keys* *Satz von 2 umspritzten Schlüsseln*	Option
Jeu avec 1 clé acier et 1 clé articulée *Set of 1 steel key + 1 folding key* *Satz mit 1 Stahlschlüssel und 1 Klappschlüssel*	Option

APPLICATION Bois | Serrure à came batteuse | 16400-01

Wood APPLICATION / CamLocks
ANWENDUNG Holz / Hebelschloss

Ajour / *Fixing hole / Lochung*

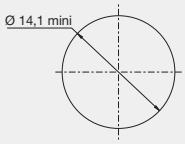

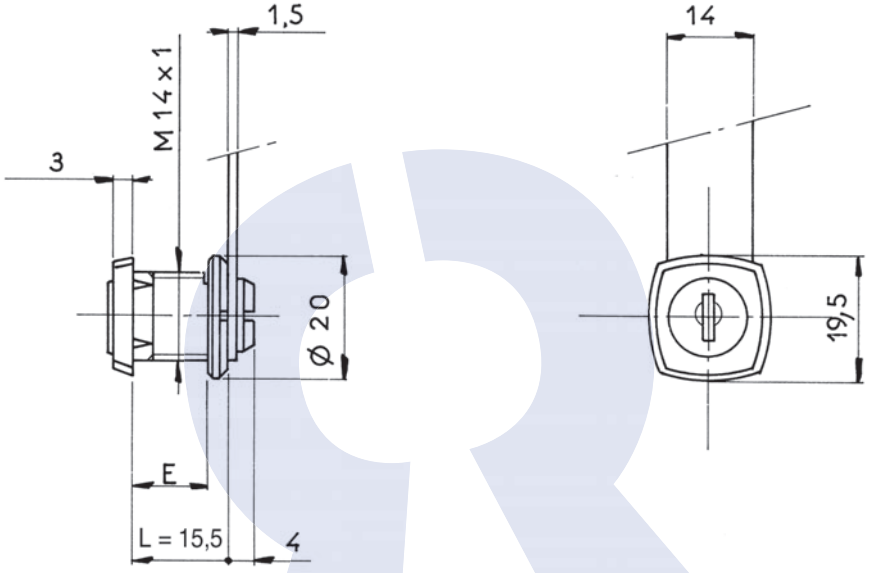

Disponible en / *Available / Verfügbar*

Possibilité de clé passe
Master key available
Hauptschlüsselfähig
ref : **16400040SM**

DONNEES TECHNIQUES / TECHNICAL DATA / TECHNISCHE DATEN

Référence *Reference* *Referenz*	16400010FH	Organe de condamnation *Means ofLocking* *Verriegelungssystem*	Came type 1201 / 16429 (2 mm) Cam type 1201/16429 (2 mm) Riegel Typ 1021/16429 (2 mm)
Rotation *Rotation* *Drehweg*	1/2 Tour 2 sorties 1/2 turn-2 key extractions 1/2 Drehung, 2 Abzugstellungen	Barillet interchangeable *Removeable barrel* *Wechselzylinder*	Non / No / Nein
Clé prisonnière (1 sortie) *The key extraction can't be in the open position* *Schlüsselabzug nur in geschlossener Stellung /Schließzwang*	Non / No / Nein	Matriculage barillet *Front barrel numbering* *Nummerierung des Zylinders*	Option
Fixation produit sur support *Lock fixing* *Befestigung auf Basis*	Écrou Nut Mutter	Matriculage came *Cam numbering* *Nummerierung des Riegels*	Non / No / Nein
Épaisseur support (mini - maxi) *Support thickness* *Materialstärke*	3.00 - 12.00 mm	Matriculage clé *Key numbering* *Nummerierung des Schlüssels*	Option
Possibilité clé passe *Master key available* *Hauptschlüsselmöglichkeit*	Non / No / Nein	Gravure de clé *Key marking* *Prägung des Schlüssels*	Option
NB comb maxi possible *Maxi no. possible of combination* *maximale Schließmöglichkeiten*	200	Finition de clé *Key finish* *Oberflächenbehandlung des Schlüssels*	Option
Profil clé symétrique *Double side key* *symetrischer Schlüssel*	Oui / Yes / Ya	Jeu de 2 clés articulées *Set of 2 folding keys* *Satz von 2 Klappschlüsseln*	Option
Obturateur de barillet *Dust cover* *Staubschutz*	Non / No / Nein	Jeu de 2 clés surmoulées *Set of 2 over moulded keys* *Satz von 2 umspritzten Schlüsseln*	Option
Finition *Standard finishes of product* *Oberflächenbearbeitung des Produkts*	Chrome Chrome-plated Verchromt	Jeu avec 1 clé acier et 1 clé articulée *Set of 1 steel key + 1 folding key* *Satz mit 1 Stahlschlüssel und 1 Klappschlüssel*	Option

APPLICATION Métal | Serrure à came batteuse | 22400-01

Metal APPLICATION / CamLocks
ANWENDUNG Metall / Hebelschloss

Ajour / *Fixing hole / Lochung*

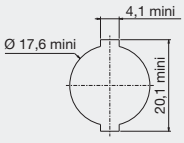

Avantage / *advantage / vorteil*

- Une clé plate réversible
Double side key
Wendeschlüssel

- Une serrure avec possibilité de clé passe.
Lock with the possibility of a masterkey
hauptschlüsselfähiges Schloss

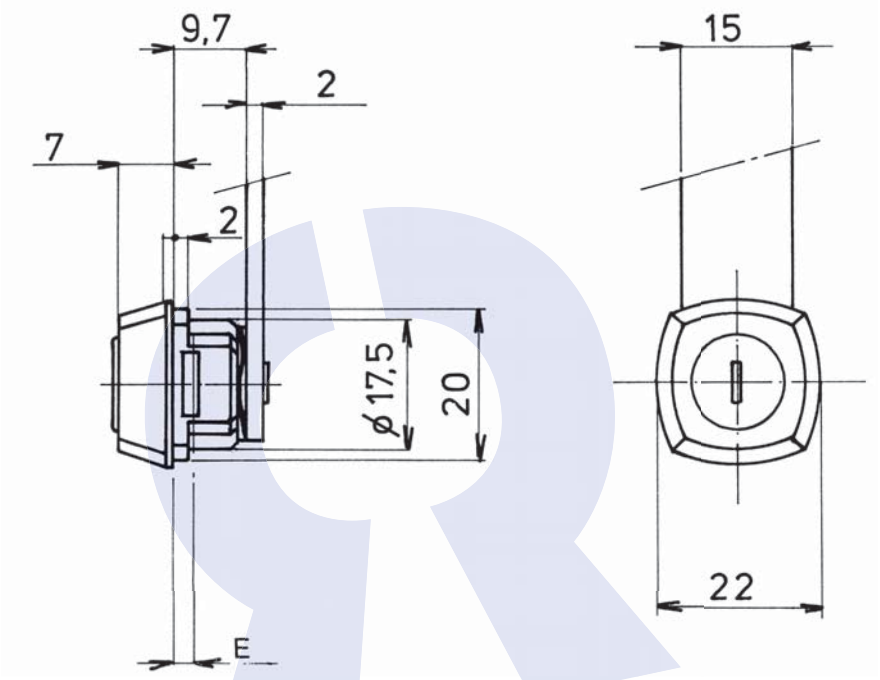

Disponible en / *Available / Verfügbar*

1/4 Tour Droit 1 sortie
1/4 turn to the Right - 1 key extraction
Drehung 90° nach rechts, Schlüssel in 1 Stellung abziehbar
ref : **22400040SM**

DONNEES TECHNIQUES / TECHNICAL DATA / TECHNISCHE DATEN

Référence *Reference* *Referenz*	22400010SM
Rotation *Rotation* *Drehweg*	1/4 Tour Droit 2 sorties 1/4 turn to the Right- 2 key extractions 1/4 Drehung rechts, 2 Schlüsselabzüge
Clé prisonnière (1 sortie) *The key extraction can't be in the open position* *Schlüsselabzug nur in geschlossener Stellung /Schließzwang*	Non / No / Nein
Fixation produit sur support *Lock fixing* *Befestigung auf Basis*	Fourchette Horseshoe clip Halteklammer / Gabelfeder
Épaisseur support (mini - maxi) *Support thickness* *Materialstärke*	1.20 - 1.80 mm
Possibilité clé passe *Master key available* *Hauptschlüsselmöglichkeit*	Oui / Yes / Ya
NB comb maxi possible *Maxi no. possible of combination* *maximale Schließmöglichkeiten*	200
Profil clé symétrique *Double side key* *symetrischer Schlüssel*	Oui / Yes / Ya
Obturateur de barillet *Dust cover* *Staubschutz*	Non / No / Nein
Finition *Standard finishes of product* *Oberflächenbearbeitung des Produkts*	Chrome Chrome-plated Verchromt

Organe de condamnation *Means ofLocking* *Verriegelungssystem*	Came type 4929 (2 mm) Cam type 4929 (2 mm) Riegel Typ 4929 (2 mm)
Barillet interchangeable *Removeable barrel* *Wechselzylinder*	Non / No / Nein
Matriculage barillet *Front barrel numbering* *Nummerierung des Zylinders*	Option
Matriculage came *Cam numbering* *Nummerierung des Riegels*	Option
Matriculage clé *Key numbering* *Nummerierung des Schlüssels*	Option
Gravure de clé *Key marking* *Prägung des Schlüssels*	Option
Finition de clé *Key finish* *Oberflächenbehandlung des Schlüssels*	Option
Jeu de 2 clés articulées *Set of 2 folding keys* *Satz von 2 Klappschlüsseln*	Option
Jeu de 2 clés surmoulées *Set of 2 over moulded keys* *Satz von 2 umspritzten Schlüsseln*	Option
Jeu avec 1 clé acier et 1 clé articulée *Set of 1 steel key + 1 folding key* *Satz mit 1 Stahlschlüssel und 1 Klappschlüssel*	Option

APPLICATION Métal | Serrure à came batteuse | 23000-01

Metal APPLICATION / CamLocks
ANWENDUNG Metall / Hebelschloss

Ajour / *Fixing hole / Lochung*

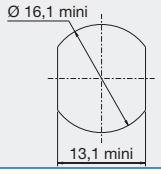

Avantage / *advantage / vorteil*

- Une clé plate réversible
Double side key
Wendeschlüssel

- Une serrure avec possibilité de clé passe.
Lock with the possibility of a masterkey
hauptschlüsselfähiges Schloss

Observation / *remarks / bemerkungen*

Fourchette inox de 11 mm
Stainless Steel horse shoe clip
Rostfreie Gabelfeder 11mm (Edelstahl)

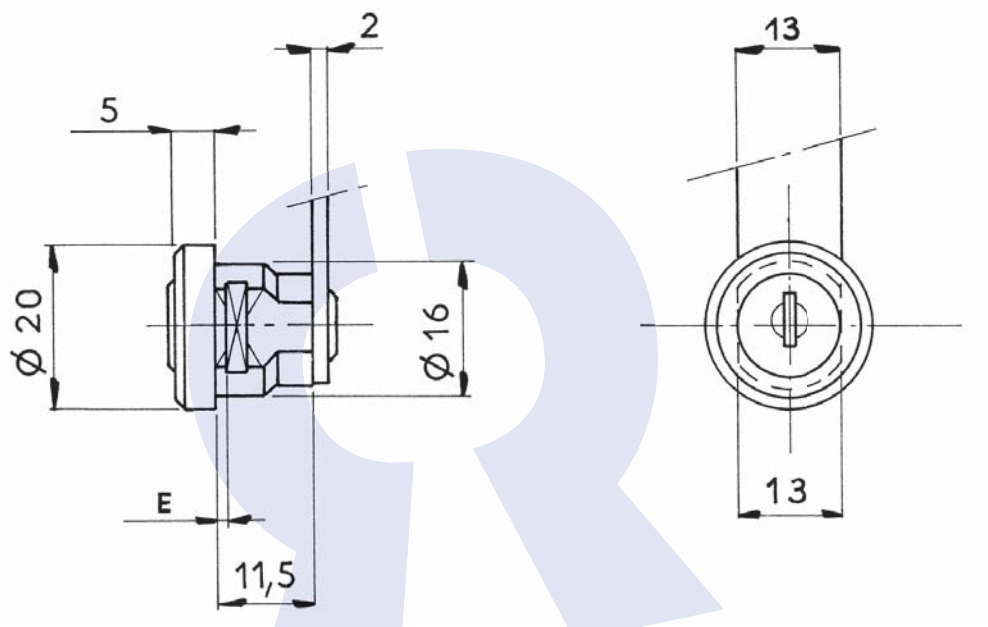

DONNEES TECHNIQUES / TECHNICAL DATA / TECHNISCHE DATEN

Référence *Reference* *Referenz*	23000010SM
Rotation *Rotation* *Drehweg*	1/2 Tour 2 sorties 1/2 turn-2 key extractions 1/2 Drehung, 2 Abzugstellungen
Clé prisonnière (1 sortie) *The key extraction can't be in the open position* *Schlüsselabzug nur in geschlossener Stellung /Schließzwang*	Non / No / Nein
Fixation produit sur support *Lock fixing* *Befestigung auf Basis*	Fourchette Horseshoe clip Halteklammer / Gabelfeder
Épaisseur support (mini - maxi) *Support thickness* *Materialstärke*	0.80 - 1.50 mm
Possibilité clé passe *Master key available* *Hauptschlüsselmöglichkeit*	Oui / Yes / Ya
NB comb maxi possible *Maxi no. possible of combination* *maximale Schließmöglichkeiten*	200
Profil clé symétrique *Double side key* *symetrischer Schlüssel*	Oui / Yes / Ya
Obturateur de barillet *Dust cover* *Staubschutz*	Non / No / Nein
Finition *Standard finishes of product* *Oberflächenbearbeitung des Produkts*	Chrome Chrome-plated Verchromt

Organe de condamnation *Means ofLocking* *Verriegelungssystem*	Came type 10829 (2 mm) Cam type 10829 (2 mm) Riegel Typ 10829 (2 mm)
Barillet interchangeable *Removeable barrel* *Wechselzylinder*	Non / No / Nein
Matriculage barillet *Front barrel numbering* *Nummerierung des Zylinders*	Option
Matriculage came *Cam numbering* *Nummerierung des Riegels*	Option
Matriculage clé *Key numbering* *Nummerierung des Schlüssels*	Option
Gravure de clé *Key marking* *Prägung des Schlüssels*	Option
Finition de clé *Key finish* *Oberflächenbehandlung des Schlüssels*	Option
Jeu de 2 clés articulées *Set of 2 folding keys* *Satz von 2 Klappschlüsseln*	Option
Jeu de 2 clés surmoulées *Set of 2 over moulded keys* *Satz von 2 umspritzten Schlüsseln*	Option
Jeu avec 1 clé acier et 1 clé articulée *Set of 1 steel key + 1 folding key* *Satz mit 1 Stahlschlüssel und 1 Klappschlüssel*	Option

APPLICATION Métal | Serrure à came batteuse | 23000-02

Metal APPLICATION / CamLocks
ANWENDUNG Metall / Hebelschloss

Ajour / *Fixing hole / Lochung*

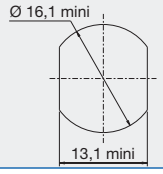

Avantage / *advantage / vorteil*

- Une clé plate réversible
Double side key
Wendeschlüssel
- Une serrure avec possibilité de clé passe.
Lock with the possibility of a masterkey
hauptschlüsselfähiges Schloss

Observation / *remarks / bemerkungen*

Fourchette inox de 11 mm
Stainless Steel horse shoe clip
Rostfreie Gabelfeder 11mm (Edelstahl)

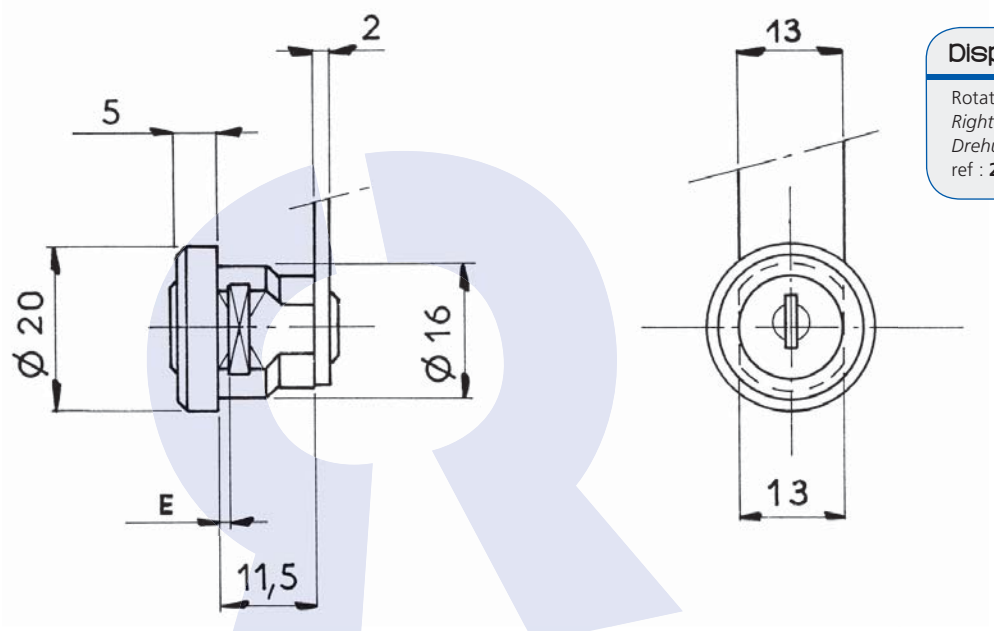

Disponible en / *Available / Verfügbar*

Rotation droite
Right hand clockwise
Drehung nach rechts
ref : **23000030SM**

DONNEES TECHNIQUES / TECHNICAL DATA / TECHNISCHE DATEN

Référence *Reference* *Referenz*	23000020SM
Rotation *Rotation* *Drehweg*	1/4 Tour Gauche 1 sortie 1/4 turn to the Left- 1 key extraction 1/4 Drehung links, 1 Schlüsselabzug
Clé prisonnière (1 sortie) *The key extraction can't be in the open position* *Schlüsselabzug nur in geschlossener Stellung /Schließzwang*	Oui / Yes / Ya
Fixation produit sur support *Lock fixing* *Befestigung auf Basis*	Fourchette Horseshoe clip Halteklammer / Gabelfeder
Épaisseur support (mini - maxi) *Support thickness* *Materialstärke*	0.80 - 1.50 mm
Possibilité clé passe *Master key available* *Hauptschlüsselmöglichkeit*	Oui / Yes / Ya
NB comb maxi possible *Maxi no. possible of combination* *maximale Schließmöglichkeiten*	200
Profil clé symétrique *Double side key* *symetrischer Schlüssel*	Oui / Yes / Ya
Obturateur de barillet *Dust cover* *Staubschutz*	Non / No / Nein
Finition *Standard finishes of product* *Oberflächenbearbeitung des Produkts*	Chrome Chrome-plated Verchromt

Organe de condamnation *Means ofLocking* *Verriegelungssystem*	Came type 10829 (2 mm) Cam type 10829 (2 mm) Riegel Typ 10829 (2 mm)
Barillet interchangeable *Removeable barrel* *Wechselzylinder*	Non / No / Nein
Matriculage barillet *Front barrel numbering* *Nummerierung des Zylinders*	Option
Matriculage came *Cam numbering* *Nummerierung des Riegels*	Option
Matriculage clé *Key numbering* *Nummerierung des Schlüssels*	Option
Gravure de clé *Key marking* *Prägung des Schlüssels*	Option
Finition de clé *Key finish* *Oberflächenbehandlung des Schlüssels*	Option
Jeu de 2 clés articulées *Set of 2 folding keys* *Satz von 2 Klappschlüsseln*	Option
Jeu de 2 clés surmoulées *Set of 2 over moulded keys* *Satz von 2 umspritzten Schlüsseln*	Option
Jeu avec 1 clé acier et 1 clé articulée *Set of 1 steel key + 1 folding key* *Satz mit 1 Stahlschlüssel und 1 Klappschlüssel*	Option

APPLICATION Bois | Serrure à came batteuse | 25200-05

Wood APPLICATION / CamLocks
ANWENDUNG Holz / Hebelschloss

Ajour / *Fixing hole / Lochung*

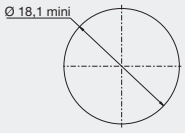

Avantage / *advantage / vorteil*

- Une clé plate réversible
Double side key
Wendeschlüssel

- Une serrure avec possibilité de clé passe.
Lock with the possibility of a masterkey
hauptschlüsselfähiges Schloss

Observation / *remarks / bemerkungen*

Serrure avec rondelle de friction
Lock with rubber washer
Schloss mit Wellenscheibe

Collerette Ø 18 en option
Cylinder Rosette D 18mm as option
Unterlegscheibe D 18 mm als Extra

Disponible en / *Available / Verfügbar*

1/4 tour Droit 2 sorties
1/4 turn to the Right - 2 key extractions
Drehung 90° nach rechts, Schlüssel in 2 Stellungen abziehbar
ref : **25200060FM**

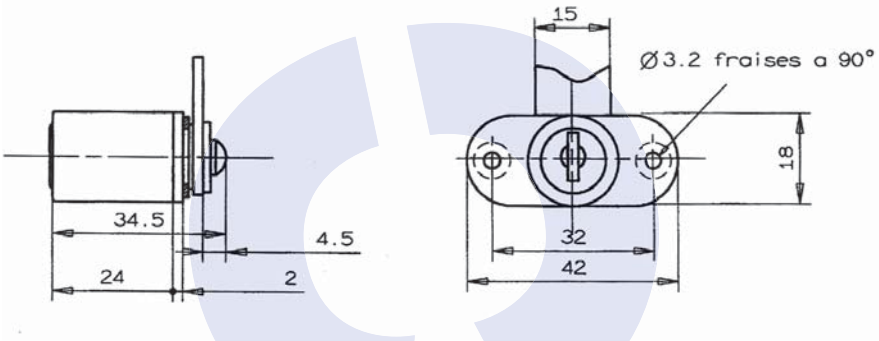

DONNEES TECHNIQUES / TECHNICAL DATA / TECHNISCHE DATEN

Référence *Reference* *Referenz*	25200050SM	Organe de condamnation *Means ofLocking* *Verriegelungssystem*	Came type 4929 (2 mm) Cam type 4929 (2 mm) Riegel Typ 4929 (2 mm)
Rotation *Rotation* *Drehweg*	1/4 Tour Gauche 2 sorties 1/4 turn to the Left- 2 key extractions 1/4 Drehung links, 2 Schlüsselabzüge	Barillet interchangeable *Removeable barrel* *Wechselzylinder*	Non / No / Nein
Clé prisonnière (1 sortie) *The key extraction can't be in the open position* *Schlüsselabzug nur in geschlossener Stellung /Schließzwang*	Non / No / Nein	Matriculage barillet *Front barrel numbering* *Nummerierung des Zylinders*	Option
Fixation produit sur support *Lock fixing* *Befestigung auf Basis*	2 vis	Matriculage came *Cam numbering* *Nummerierung des Riegels*	Option
Épaisseur support (mini - maxi) *Support thickness* *Materialstärke*	0.00 - 24.00 mm	Matriculage clé *Key numbering* *Nummerierung des Schlüssels*	Option
Possibilité clé passe *Master key available* *Hauptschlüsselmöglichkeit*	Oui / Yes / Ya	Gravure de clé *Key marking* *Prägung des Schlüssels*	Option
NB comb maxi possible *Maxi no. possible of combination* *maximale Schließmöglichkeiten*	200	Finition de clé *Key finish* *Oberflächenbehandlung des Schlüssels*	Option
Profil clé symétrique *Double side key* *symetrischer Schlüssel*	Oui / Yes / Ya	Jeu de 2 clés articulées *Set of 2 folding keys* *Satz von 2 Klappschlüsseln*	Option
Obturateur de barillet *Dust cover* *Staubschutz*	Non / No / Nein	Jeu de 2 clés surmoulées *Set of 2 over moulded keys* *Satz von 2 umspritzten Schlüsseln*	Option
Finition *Standard finishes of product* *Oberflächenbearbeitung des Produkts*	Nickel Nickel-plated Vernickelt	Jeu avec 1 clé acier et 1 clé articulée *Set of 1 steel key + 1 folding key* *Satz mit 1 Stahlschlüssel und 1 Klappschlüssel*	Option

APPLICATION Bois | Serrure à came batteuse | 25200-05/1

Wood APPLICATION / CamLocks
ANWENDUNG Holz / Hebelschloss

Ajour / *Fixing hole / Lochung*

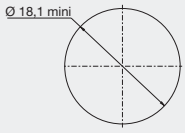

Avantage / *advantage / vorteil*

- Une clé plate réversible
Double side key
Wendeschlüssel
- Une serrure avec possibilité de clé passe.
Lock with the possibility of a masterkey
hauptschlüsselfähiges Schloss

Observation / *remarks / bemerkungen*

Collerette Ø 18 en option
Cylinder Rosette D 18mm as option
Unterlegscheibe D 18 mm als Extra

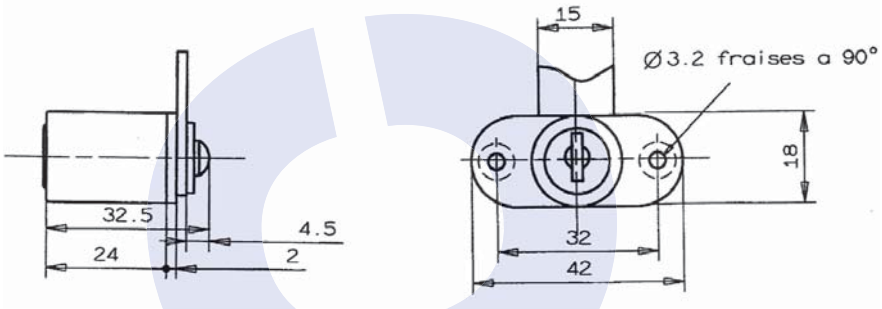

DONNEES TECHNIQUES / TECHNICAL DATA / TECHNISCHE DATEN

Référence *Reference* *Referenz*	25200050KT
Rotation *Rotation* *Drehweg*	1/4 Tour Gauche 2 sorties 1/4 turn to the Left- 2 key extractions 1/4 Drehung links, 2 Schlüsselabzüge
Clé prisonnière (1 sortie) *The key extraction can't be in the open position* *Schlüsselabzug nur in geschlossener Stellung /Schließzwang*	Non / No / Nein
Fixation produit sur support *Lock fixing* *Befestigung auf Basis*	2 vis
Épaisseur support (mini - maxi) *Support thickness* *Materialstärke*	0.00 - 24.00 mm
Possibilité clé passe *Master key available* *Hauptschlüsselmöglichkeit*	Oui / Yes / Ya
NB comb maxi possible *Maxi no. possible of combination* *maximale Schließmöglichkeiten*	1000
Profil clé symétrique *Double side key* *symetrischer Schlüssel*	Oui / Yes / Ya
Obturateur de barillet *Dust cover* *Staubschutz*	Non / No / Nein
Finition *Standard finishes of product* *Oberflächenbearbeitung des Produkts*	Nickel Nickel-plated Vernickelt

Organe de condamnation *Means ofLocking* *Verriegelungssystem*	Came type 131629 (2,5 mm) Cam type 131629 (2,5 mm) Riegel Typ131629 (2,5 mm)
Barillet interchangeable *Removeable barrel* *Wechselzylinder*	Non / No / Nein
Matriculage barillet *Front barrel numbering* *Nummerierung des Zylinders*	Option
Matriculage came *Cam numbering* *Nummerierung des Riegels*	Option
Matriculage clé *Key numbering* *Nummerierung des Schlüssels*	Option
Gravure de clé *Key marking* *Prägung des Schlüssels*	Option
Finition de clé *Key finish* *Oberflächenbehandlung des Schlüssels*	Option
Jeu de 2 clés articulées *Set of 2 folding keys* *Satz von 2 Klappschlüsseln*	Option
Jeu de 2 clés surmoulées *Set of 2 over moulded keys* *Satz von 2 umspritzten Schlüsseln*	Option
Jeu avec 1 clé acier et 1 clé articulée *Set of 1 steel key + 1 folding key* *Satz mit 1 Stahlschlüssel und 1 Klappschlüssel*	Option

APPLICATION Bois | Serrure à came batteuse | 25200-05/R

Wood APPLICATION / CamLocks
ANWENDUNG Holz / Hebelschloss

Ajour / *Fixing hole / Lochung*

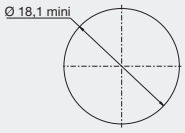

Avantage / *advantage / vorteil*

- Une clé plate réversible
Double side key
Wendeschlüssel

- Une serrure avec possibilité de clé passe.
Lock with the possibility of a masterkey
hauptschlüsselfähiges Schloss

- Un barillet très facile à changer grâce à la clé d'extraction
Removable barrel with the extraction key
Wechselzylinder mit Entnahmeschlüssel

Observation / *remarks / bemerkungen*

Serrure avec rondelle de friction
Lock with rubber washer
Schloss mit Wellenscheibe

Collerette Ø 18 en option
Cylinder Rosette D 18mm as option
Unterlegscheibe D 18 mm als Extra

Disponible en / *Available / Verfügbar*

1/4 tour Droit 2 sorties
1/4 turn to the Right - 2 key extractions
Drehung 90° nach rechts, Schlüssel in 2 Stellungen abziehbar
ref : **25200060FM-R**

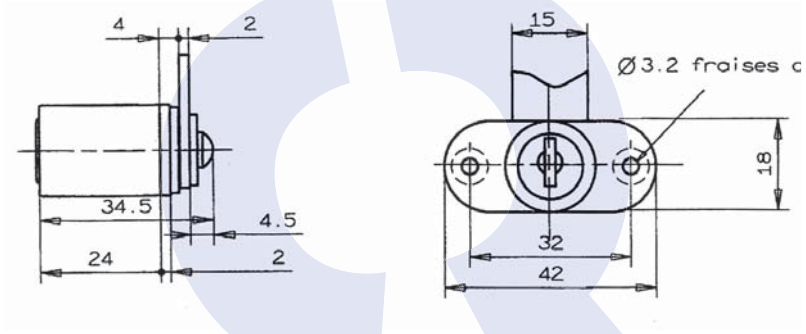

DONNEES TECHNIQUES / TECHNICAL DATA / TECHNISCHE DATEN

Référence *Reference* *Referenz*	25200050FM	Organe de condamnation *Means ofLocking* *Verriegelungssystem*	Came type 4929 (2 mm) Cam type 4929 (2 mm) Riegel Typ 4929 (2 mm)
Rotation *Rotation* *Drehweg*	1/4 Tour Gauche 2 sorties 1/4 turn to the Left- 2 key extractions 1/4 Drehung links, 2 Schlüsselabzüge	Barillet interchangeable *Removeable barrel* *Wechselzylinder*	Oui / Yes / Ya
Clé prisonnière (1 sortie) *The key extraction can't be in the open position* *Schlüsselabzug nur in geschlossener Stellung /Schließzwang*	Non / No / Nein	Matriculage barillet *Front barrel numbering* *Nummerierung des Zylinders*	Option
Fixation produit sur support *Lock fixing* *Befestigung auf Basis*	2 vis	Matriculage came *Cam numbering* *Nummerierung des Riegels*	Option
Épaisseur support (mini - maxi) *Support thickness* *Materialstärke*	0.00 - 24.00 mm	Matriculage clé *Key numbering* *Nummerierung des Schlüssels*	Option
Possibilité clé passe *Master key available* *Hauptschlüsselmöglichkeit*	Oui / Yes / Ya	Gravure de clé *Key marking* *Prägung des Schlüssels*	Option
NB comb maxi possible *Maxi no. possible of combination* *maximale Schließmöglichkeiten*	200	Finition de clé *Key finish* *Oberflächenbehandlung des Schlüssels*	Option
Profil clé symétrique *Double side key* *symetrischer Schlüssel*	Oui / Yes / Ya	Jeu de 2 clés articulées *Set of 2 folding keys* *Satz von 2 Klappschlüsseln*	Option
Obturateur de barillet *Dust cover* *Staubschutz*	Non / No / Nein	Jeu de 2 clés surmoulées *Set of 2 over moulded keys* *Satz von 2 umspritzten Schlüsseln*	Option
Finition *Standard finishes of product* *Oberflächenbearbeitung des Produkts*	Nickel Nickel-plated Vernickelt	Jeu avec 1 clé acier et 1 clé articulée *Set of 1 steel key + 1 folding key* *Satz mit 1 Stahlschlüssel und 1 Klappschlüssel*	Option

APPLICATION Bois | Serrure à came batteuse | 25200-06/1

Wood APPLICATION / CamLocks
ANWENDUNG Holz / Hebelschloss

Ajour / *Fixing hole / Lochung*

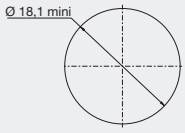

Avantage / *advantage / vorteil*

- Une clé plate réversible
Double side key
Wendeschlüssel

- Une serrure avec possibilité de clé passe.
Lock with the possibility of a masterkey
hauptschlüsselfähiges Schloss

Observation / *remarks / bemerkungen*

Collerette Ø 18 en option
Cylinder Rosette D 18mm as option
Unterlegscheibe D 18 mm als Extra

Disponible en / *Available / Verfügbar*

200 combinaisons
200 combinations
200 Schliessungen
ref : **25200060SM**

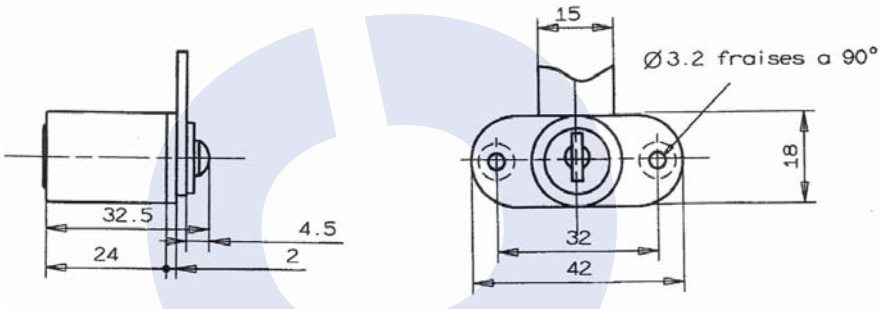

DONNEES TECHNIQUES / TECHNICAL DATA / TECHNISCHE DATEN

Référence *Reference* *Referenz*	25200060KT
Rotation *Rotation* *Drehweg*	1/4 Tour Droit 2 sorties 1/4 turn to the Right- 2 key extractions 1/4 Drehung rechts, 2 Schlüsselabzüge
Clé prisonnière (1 sortie) *The key extraction can't be in the open position* *Schlüsselabzug nur in geschlossener Stellung /Schließzwang*	Non / No / Nein
Fixation produit sur support *Lock fixing* *Befestigung auf Basis*	2 vis
Épaisseur support (mini - maxi) *Support thickness* *Materialstärke*	0.00 - 24.00 mm
Possibilité clé passe *Master key available* *Hauptschlüsselmöglichkeit*	Oui / Yes / Ya
NB comb maxi possible *Maxi no. possible of combination* *maximale Schließmöglichkeiten*	1000
Profil clé symétrique *Double side key* *symetrischer Schlüssel*	Oui / Yes / Ya
Obturateur de barillet *Dust cover* *Staubschutz*	Non / No / Nein
Finition *Standard finishes of product* *Oberflächenbearbeitung des Produkts*	Nickel Nickel-plated Vernickelt

Organe de condamnation *Means ofLocking* *Verriegelungssystem*	Came type 131629 (2,5 mm) Cam type 131629 (2,5 mm) Riegel Typ131629 (2,5 mm)
Barillet interchangeable *Removeable barrel* *Wechselzylinder*	Non / No / Nein
Matriculage barillet *Front barrel numbering* *Nummerierung des Zylinders*	Option
Matriculage came *Cam numbering* *Nummerierung des Riegels*	Option
Matriculage clé *Key numbering* *Nummerierung des Schlüssels*	Option
Gravure de clé *Key marking* *Prägung des Schlüssels*	Option
Finition de clé *Key finish* *Oberflächenbehandlung des Schlüssels*	Option
Jeu de 2 clés articulées *Set of 2 folding keys* *Satz von 2 Klappschlüsseln*	Option
Jeu de 2 clés surmoulées *Set of 2 over moulded keys* *Satz von 2 umspritzten Schlüsseln*	Option
Jeu avec 1 clé acier et 1 clé articulée *Set of 1 steel key + 1 folding key* *Satz mit 1 Stahlschlüssel und 1 Klappschlüssel*	Option

APPLICATION Bois | Serrure à came batteuse | 25200-19

Wood APPLICATION / CamLocks
ANWENDUNG Holz / Hebelschloss

Ajour / *Fixing hole / Lochung*

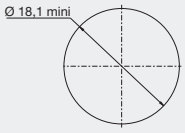

Avantage / *advantage / vorteil*

- Une clé plate réversible
Double side key
Wendeschlüssel

- Une serrure avec possibilité de clé passe.
Lock with the possibility of a masterkey
hauptschlüsselfähiges Schloss

- Un barillet très facile à changer grâce à la clé d'extraction
Removable barrel with the extraction key
Wechselzylinder mit Entnahmeschlüssel

Observation / *remarks / bemerkungen*

Serrure avec rondelle de friction
Lock with rubber washer
Schloss mit Wellenscheibe

Collerette Ø 18 en option
Cylinder Rosette D 18mm as option
Unterlegscheibe D 18 mm als Extra

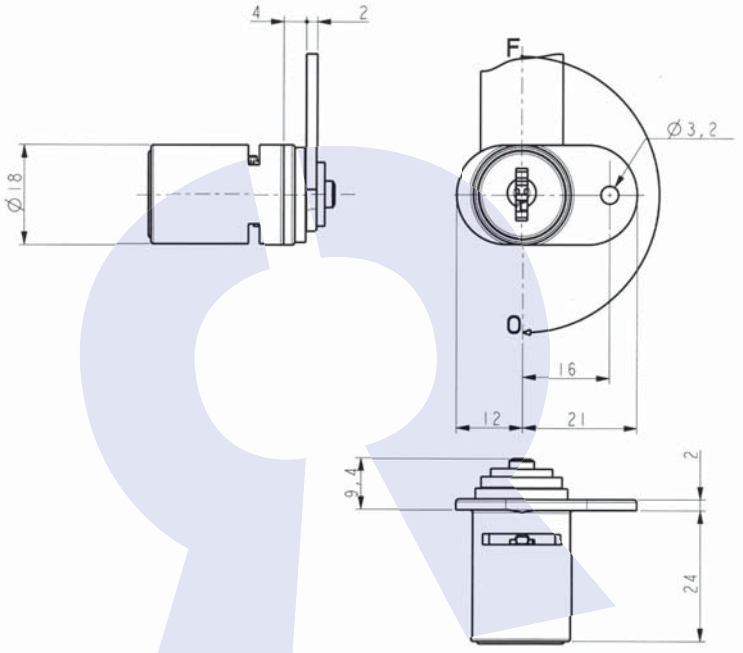

DONNEES TECHNIQUES / TECHNICAL DATA / TECHNISCHE DATEN

Référence *Reference* *Referenz*	25200190KM	Organe de condamnation *Means ofLocking* *Verriegelungssystem*	Came type 4929 (2 mm) Cam type 4929 (2 mm) Riegel Typ 4929 (2 mm)
Rotation *Rotation* *Drehweg*	1/2 Tour 2 sorties 1/2 turn-2 key extractions 1/2 Drehung, 2 Abzugstellungen	Barillet interchangeable *Removeable barrel* *Wechselzylinder*	Oui / Yes / Ya
Clé prisonnière (1 sortie) *The key extraction can't be in the open position* *Schlüsselabzug nur in geschlossener Stellung /Schließzwang*	Non / No / Nein	Matriculage barillet *Front barrel numbering* *Nummerierung des Zylinders*	Option
Fixation produit sur support *Lock fixing* *Befestigung auf Basis*	1 vis	Matriculage came *Cam numbering* *Nummerierung des Riegels*	Option
Épaisseur support (mini - maxi) *Support thickness* *Materialstärke*	0.00 - 24.00 mm	Matriculage clé *Key numbering* *Nummerierung des Schlüssels*	Option
Possibilité clé passe *Master key available* *Hauptschlüsselmöglichkeit*	Oui / Yes / Ya	Gravure de clé *Key marking* *Prägung des Schlüssels*	Option
NB comb maxi possible *Maxi no. possible of combination* *maximale Schließmöglichkeiten*	1000	Finition de clé *Key finish* *Oberflächenbehandlung des Schlüssels*	Option
Profil clé symétrique *Double side key* *symetrischer Schlüssel*	Oui / Yes / Ya	Jeu de 2 clés articulées *Set of 2 folding keys* *Satz von 2 Klappschlüsseln*	Non / No / Nein
Obturateur de barillet *Dust cover* *Staubschutz*	Non / No / Nein	Jeu de 2 clés surmoulées *Set of 2 over moulded keys* *Satz von 2 umspritzten Schlüsseln*	Non / No / Nein
Finition *Standard finishes of product* *Oberflächenbearbeitung des Produkts*	Nickel Nickel-plated Vernickelt	Jeu avec 1 clé acier et 1 clé articulée *Set of 1 steel key + 1 folding key* *Satz mit 1 Stahlschlüssel und 1 Klappschlüssel*	Non / No / Nein

APPLICATION Métal | Serrure à came batteuse | 25300-01

Metal APPLICATION / CamLocks
ANWENDUNG Metall / Hebelschloss

Ajour / *Fixing hole / Lochung*

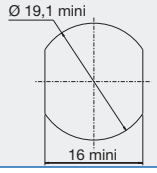

Avantage / *advantage / vorteil*

- Une clé plate réversible
Double side key
Wendeschlüssel

- Une serrure avec possibilité de clé passe.
Lock with the possibility of a masterkey
hauptschlüsselfähiges Schloss

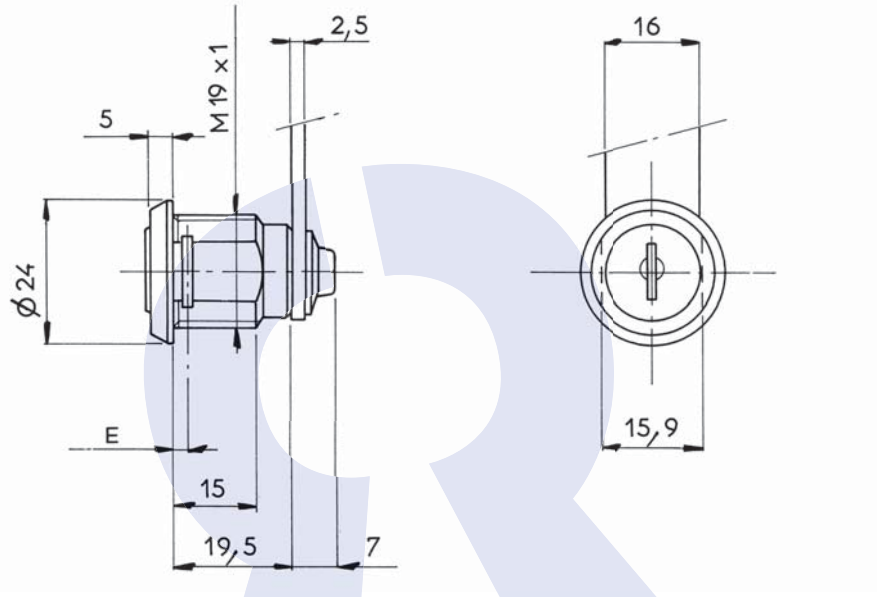

Disponible en / *Available / Verfügbar*

Fixation fourchette épaisseur 1,2 - 1,7 mm (min - max)
Fixing of theLock by means of a horseshoe clip, thickness 1,2 -1,7 mm(mini-maxi)
Gabelfederbefestigung, Stärke des Blechs 1,2 - 1,7 mm
ref : **25300010CC**

DONNEES TECHNIQUES / TECHNICAL DATA / TECHNISCHE DATEN

Référence *Reference* *Referenz*	25300010CC-1
Rotation *Rotation* *Drehweg*	1/4 Tour Droit 1 sortie 1/4 turn to the Right- 1 key extraction 1/4 Drehung rechts, 1 Schlüsselabzug
Clé prisonnière (1 sortie) *The key extraction can't be in the open position* *Schlüsselabzug nur in geschlossener Stellung /Schließzwang*	Oui / Yes / Ya
Fixation produit sur support *Lock fixing* *Befestigung auf Basis*	Écrou Nut Mutter
Épaisseur support (mini - maxi) *Support thickness* *Materialstärke*	0.00 - 11.00 mm
Possibilité clé passe *Master key available* *Hauptschlüsselmöglichkeit*	Oui / Yes / Ya
NB comb maxi possible *Maxi no. possible of combination* *maximale Schließmöglichkeiten*	2000
Profil clé symétrique *Double side key* *symetrischer Schlüssel*	Oui / Yes / Ya
Obturateur de barillet *Dust cover* *Staubschutz*	Option
Finition *Standard finishes of product* *Oberflächenbearbeitung des Produkts*	Chrome Chrome-plated Verchromt

Organe de condamnation *Means ofLocking* *Verriegelungssystem*	Came type 131629 (2,5 mm) Cam type 131629 (2,5 mm) Riegel Typ131629 (2,5 mm)
Barillet interchangeable *Removeable barrel* *Wechselzylinder*	Non / No / Nein
Matriculage barillet *Front barrel numbering* *Nummerierung des Zylinders*	Option
Matriculage came *Cam numbering* *Nummerierung des Riegels*	Option
Matriculage clé *Key numbering* *Nummerierung des Schlüssels*	Option
Gravure de clé *Key marking* *Prägung des Schlüssels*	Option
Finition de clé *Key finish* *Oberflächenbehandlung des Schlüssels*	Option
Jeu de 2 clés articulées *Set of 2 folding keys* *Satz von 2 Klappschlüsseln*	Option
Jeu de 2 clés surmoulées *Set of 2 over moulded keys* *Satz von 2 umspritzten Schlüsseln*	Non / No / Nein
Jeu avec 1 clé acier et 1 clé articulée *Set of 1 steel key + 1 folding key* *Satz mit 1 Stahlschlüssel und 1 Klappschlüssel*	Option

APPLICATION Métal | Serrure à came batteuse | 25300-01

Metal APPLICATION / CamLocks
ANWENDUNG Metall / Hebelschloss

Ajour / *Fixing hole / Lochung*

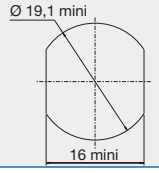

Avantage / *advantage / vorteil*

- Une clé plate réversible
Double side key
Wendeschlüssel

- Une serrure avec possibilité de clé passe.
Lock with the possibility of a masterkey
hauptschlüsselfähiges Schloss

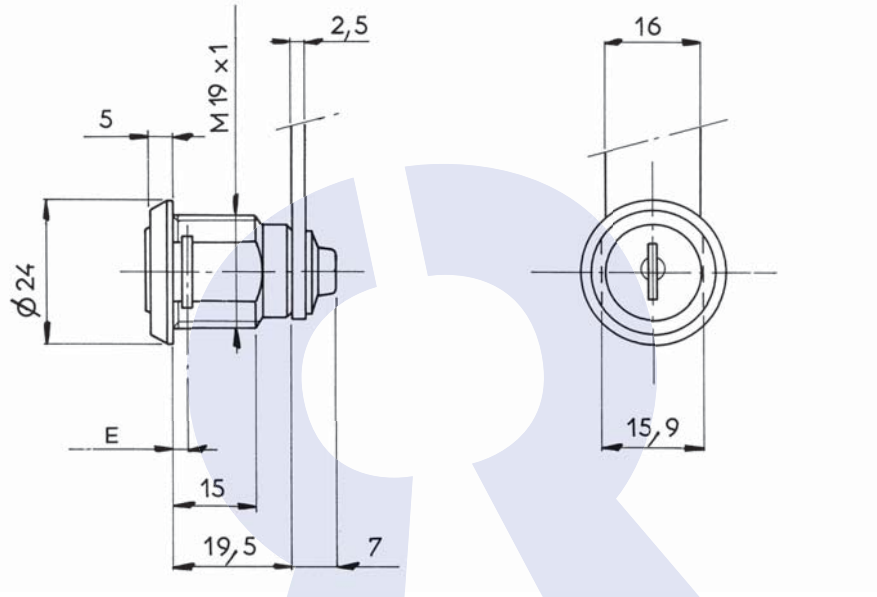

Disponible en / *Available / Verfügbar*

Fixation fourchette épaisseur 1,2 - 1,7 mm (min - max)
Fixing of theLock by means of a horseshoe clip, thickness 1,2 -1,7 mm(mini-maxi)
Gabelfederbefestigung, Stärke des Blechs 1,2 - 1,7 mm
ref : **25300010KT**

DONNEES TECHNIQUES / TECHNICAL DATA / TECHNISCHE DATEN

Référence *Reference* *Referenz*	25300010KT-1
Rotation *Rotation* *Drehweg*	1/4 Tour Droit 1 sortie 1/4 turn to the Right- 1 key extraction 1/4 Drehung rechts, 1 Schlüsselabzug
Clé prisonnière (1 sortie) *The key extraction can't be in the open position* *Schlüsselabzug nur in geschlossener Stellung /Schließzwang*	Oui / Yes / Ya
Fixation produit sur support *Lock fixing* *Befestigung auf Basis*	Écrou Nut Mutter
Épaisseur support (mini - maxi) *Support thickness* *Materialstärke*	0.00 - 11.00 mm
Possibilité clé passe *Master key available* *Hauptschlüsselmöglichkeit*	Oui / Yes / Ya
NB comb maxi possible *Maxi no. possible of combination* *maximale Schließmöglichkeiten*	1000
Profil clé symétrique *Double side key* *symetrischer Schlüssel*	Oui / Yes / Ya
Obturateur de barillet *Dust cover* *Staubschutz*	Option
Finition *Standard finishes of product* *Oberflächenbearbeitung des Produkts*	Chrome Chrome-plated Verchromt

Organe de condamnation *Means ofLocking* *Verriegelungssystem*	Came type 131629 (2,5 mm) Cam type 131629 (2,5 mm) Riegel Typ131629 (2,5 mm)
Barillet interchangeable *Removeable barrel* *Wechselzylinder*	Non / No / Nein
Matriculage barillet *Front barrel numbering* *Nummerierung des Zylinders*	Option
Matriculage came *Cam numbering* *Nummerierung des Riegels*	Option
Matriculage clé *Key numbering* *Nummerierung des Schlüssels*	Option
Gravure de clé *Key marking* *Prägung des Schlüssels*	Option
Finition de clé *Key finish* *Oberflächenbehandlung des Schlüssels*	Option
Jeu de 2 clés articulées *Set of 2 folding keys* *Satz von 2 Klappschlüsseln*	Option
Jeu de 2 clés surmoulées *Set of 2 over moulded keys* *Satz von 2 umspritzten Schlüsseln*	Option
Jeu avec 1 clé acier et 1 clé articulée *Set of 1 steel key + 1 folding key* *Satz mit 1 Stahlschlüssel und 1 Klappschlüssel*	Option

APPLICATION Métal | Serrure à came batteuse | 25300-01

Metal APPLICATION / CamLocks
ANWENDUNG Metall / Hebelschloss

Ajour / *Fixing hole / Lochung*

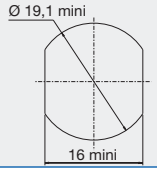

Avantage / *advantage / vorteil*

- Une clé plate réversible
Double side key
Wendeschlüssel

- Une serrure avec possibilité de clé passe.
Lock with the possibility of a masterkey
hauptschlüsselfähiges Schloss

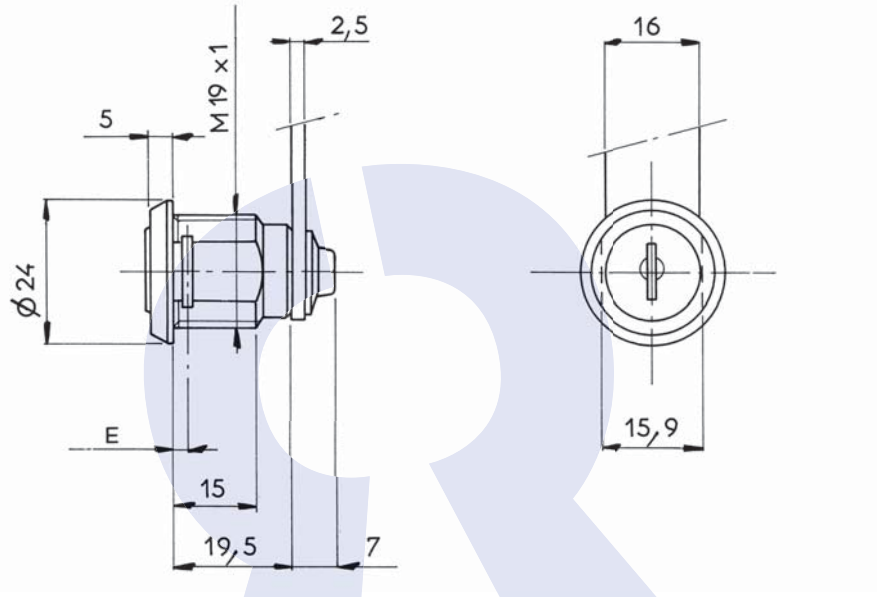

Disponible en / *Available / Verfügbar*

Fixation fourchette épaisseur 1,2 - 1,7 mm (min - max)
Fixing of theLock by means of a horseshoe clip, thickness 1,2 -1,7 mm(mini-maxi)
Gabelfederbefestigung, Stärke des Blechs 1,2 - 1,7 mm
ref : **25300010SM**

DONNEES TECHNIQUES / TECHNICAL DATA / TECHNISCHE DATEN

Référence *Reference* *Referenz*	25300010SM-1
Rotation *Rotation* *Drehweg*	1/4 Tour Droit 1 sortie 1/4 turn to the Right- 1 key extraction 1/4 Drehung rechts, 1 Schlüsselabzug
Clé prisonnière (1 sortie) *The key extraction can't be in the open position* *Schlüsselabzug nur in geschlossener Stellung /Schließzwang*	Oui / Yes / Ya
Fixation produit sur support *Lock fixing* *Befestigung auf Basis*	Écrou Nut Mutter
Épaisseur support (mini - maxi) *Support thickness* *Materialstärke*	0.00 - 11.00 mm
Possibilité clé passe *Master key available* *Hauptschlüsselmöglichkeit*	Oui / Yes / Ya
NB comb maxi possible *Maxi no. possible of combination* *maximale Schließmöglichkeiten*	200
Profil clé symétrique *Double side key* *symetrischer Schlüssel*	Oui / Yes / Ya
Obturateur de barillet *Dust cover* *Staubschutz*	Non / No / Nein
Finition *Standard finishes of product* *Oberflächenbearbeitung des Produkts*	Chrome Chrome-plated Verchromt

Organe de condamnation *Means ofLocking* *Verriegelungssystem*	Came type 131629 (2,5 mm) Cam type 131629 (2,5 mm) Riegel Typ131629 (2,5 mm)
Barillet interchangeable *Removeable barrel* *Wechselzylinder*	Non / No / Nein
Matriculage barillet *Front barrel numbering* *Nummerierung des Zylinders*	Option
Matriculage came *Cam numbering* *Nummerierung des Riegels*	Option
Matriculage clé *Key numbering* *Nummerierung des Schlüssels*	Option
Gravure de clé *Key marking* *Prägung des Schlüssels*	Option
Finition de clé *Key finish* *Oberflächenbehandlung des Schlüssels*	Option
Jeu de 2 clés articulées *Set of 2 folding keys* *Satz von 2 Klappschlüsseln*	Option
Jeu de 2 clés surmoulées *Set of 2 over moulded keys* *Satz von 2 umspritzten Schlüsseln*	Option
Jeu avec 1 clé acier et 1 clé articulée *Set of 1 steel key + 1 folding key* *Satz mit 1 Stahlschlüssel und 1 Klappschlüssel*	Option

APPLICATION Métal | Serrure à came batteuse | 25300-02

Metal APPLICATION / CamLocks
ANWENDUNG Metall / Hebelschloss

Ajour / *Fixing hole / Lochung*

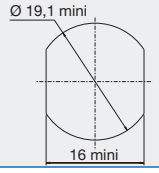

Avantage / *advantage / vorteil*

- Une clé plate réversible
Double side key
Wendeschlüssel
- Une serrure avec possibilité de clé passe.
Lock with the possibility of a masterkey
hauptschlüsselfähiges Schloss

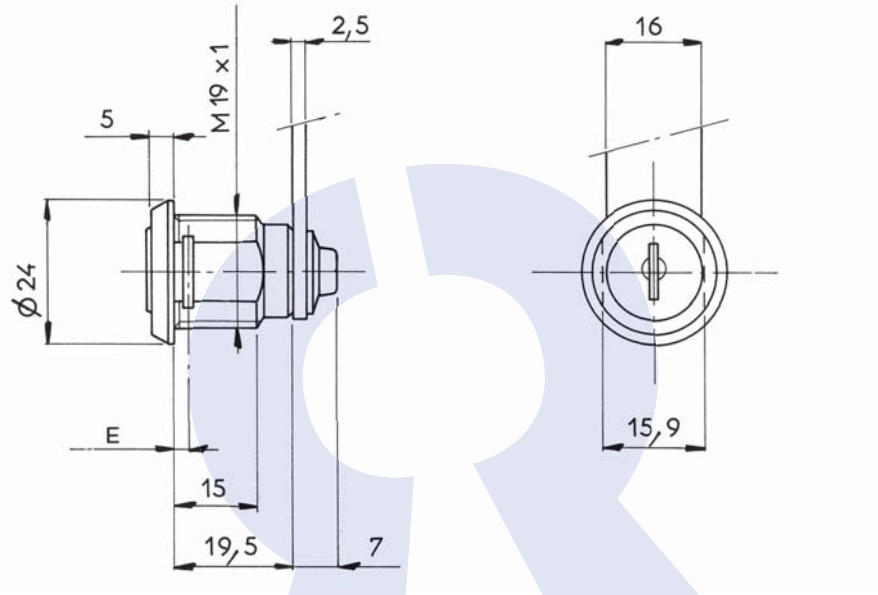

Disponible en / *Available / Verfügbar*

Fixation fourchette épaisseur 1,2 - 1,7 mm (min - max)
Fixing of theLock by means of a horseshoe clip, thickness 1,2 -1,7 mm(mini-maxi)
Gabelfederbefestigung, Stärke des Blechs 1,2 - 1,7 mm
ref : **25300020SM**

DONNEES TECHNIQUES / TECHNICAL DATA / TECHNISCHE DATEN

Référence *Reference* *Referenz*	25300020SM-1
Rotation *Rotation* *Drehweg*	1/4 Tour Droit 2 sorties 1/4 turn to the Right- 2 key extractions 1/4 Drehung rechts, 2 Schlüsselabzüge
Clé prisonnière (1 sortie) *The key extraction can't be in the open position* *Schlüsselabzug nur in geschlossener Stellung /Schließzwang*	Non / No / Nein
Fixation produit sur support *Lock fixing* *Befestigung auf Basis*	Écrou Nut Mutter
Épaisseur support (mini - maxi) *Support thickness* *Materialstärke*	0.00 - 11.00 mm
Possibilité clé passe *Master key available* *Hauptschlüsselmöglichkeit*	Oui / Yes / Ya
NB comb maxi possible *Maxi no. possible of combination* *maximale Schließmöglichkeiten*	200
Profil clé symétrique *Double side key* *symetrischer Schlüssel*	Oui / Yes / Ya
Obturateur de barillet *Dust cover* *Staubschutz*	Non / No / Nein
Finition *Standard finishes of product* *Oberflächenbearbeitung des Produkts*	Chrome Chrome-plated Verchromt

Organe de condamnation *Means ofLocking* *Verriegelungssystem*	Came type 131629 (2,5 mm) Cam type 131629 (2,5 mm) Riegel Typ131629 (2,5 mm)
Barillet interchangeable *Removeable barrel* *Wechselzylinder*	Non / No / Nein
Matriculage barillet *Front barrel numbering* *Nummerierung des Zylinders*	Option
Matriculage came *Cam numbering* *Nummerierung des Riegels*	Option
Matriculage clé *Key numbering* *Nummerierung des Schlüssels*	Option
Gravure de clé *Key marking* *Prägung des Schlüssels*	Option
Finition de clé *Key finish* *Oberflächenbehandlung des Schlüssels*	Option
Jeu de 2 clés articulées *Set of 2 folding keys* *Satz von 2 Klappschlüsseln*	Option
Jeu de 2 clés surmoulées *Set of 2 over moulded keys* *Satz von 2 umspritzten Schlüsseln*	Option
Jeu avec 1 clé acier et 1 clé articulée *Set of 1 steel key + 1 folding key* *Satz mit 1 Stahlschlüssel und 1 Klappschlüssel*	Option

APPLICATION Métal | Serrure à came batteuse | 25300-02

Metal APPLICATION / CamLocks
ANWENDUNG Metall / Hebelschloss

Ajour / *Fixing hole / Lochung*

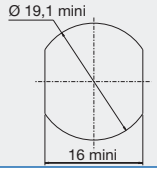

Avantage / *advantage / vorteil*

- Une clé plate réversible
Double side key
Wendeschlüssel

- Une serrure avec possibilité de clé passe.
Lock with the possibility of a masterkey
hauptschlüsselfähiges Schloss

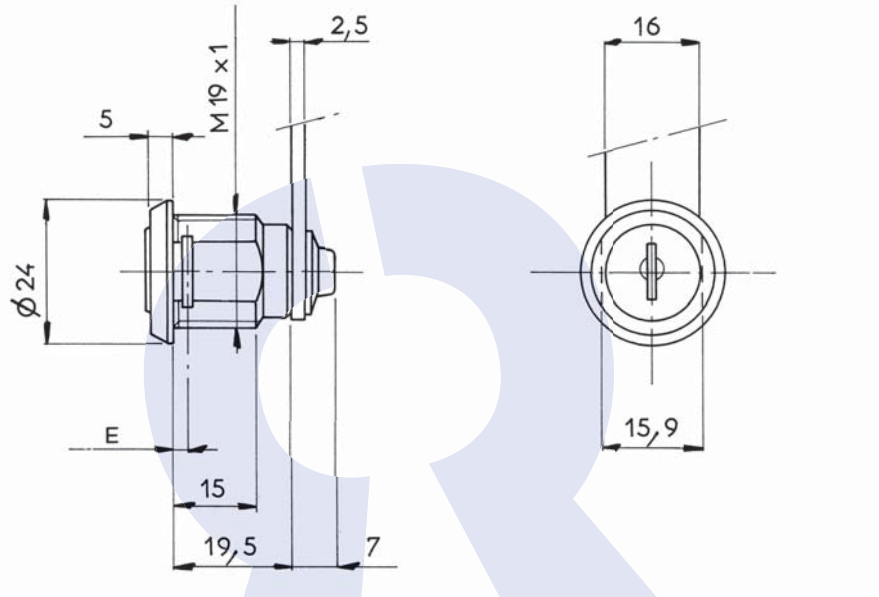

Disponible en / *Available / Verfügbar*

Fixation fourchette épaisseur 1,2 - 1,7 mm (min - max)
Fixing of theLock by means of a horseshoe clip, thickness 1,2 -1,7 mm(mini-maxi)
Gabelfederbefestigung, Stärke des Blechs 1,2 - 1,7 mm
ref : **25300020KT**

DONNEES TECHNIQUES / TECHNICAL DATA / TECHNISCHE DATEN

Référence *Reference* *Referenz*	25300020KT-1
Rotation *Rotation* *Drehweg*	1/4 Tour Droit 2 sorties 1/4 turn to the Right- 2 key extractions 1/4 Drehung rechts, 2 Schlüsselabzüge
Clé prisonnière (1 sortie) *The key extraction can't be in the open position* *Schlüsselabzug nur in geschlossener Stellung /Schließzwang*	Non / No / Nein
Fixation produit sur support *Lock fixing* *Befestigung auf Basis*	Écrou Nut Mutter
Épaisseur support (mini - maxi) *Support thickness* *Materialstärke*	0.00 - 11.00 mm
Possibilité clé passe *Master key available* *Hauptschlüsselmöglichkeit*	Oui / Yes / Ya
NB comb maxi possible *Maxi no. possible of combination* *maximale Schließmöglichkeiten*	1000
Profil clé symétrique *Double side key* *symetrischer Schlüssel*	Oui / Yes / Ya
Obturateur de barillet *Dust cover* *Staubschutz*	Option
Finition *Standard finishes of product* *Oberflächenbearbeitung des Produkts*	Chrome Chrome-plated Verchromt

Organe de condamnation *Means ofLocking* *Verriegelungssystem*	Came type 131629 (2,5 mm) Cam type 131629 (2,5 mm) Riegel Typ131629 (2,5 mm)
Barillet interchangeable *Removeable barrel* *Wechselzylinder*	Non / No / Nein
Matriculage barillet *Front barrel numbering* *Nummerierung des Zylinders*	Option
Matriculage came *Cam numbering* *Nummerierung des Riegels*	Option
Matriculage clé *Key numbering* *Nummerierung des Schlüssels*	Option
Gravure de clé *Key marking* *Prägung des Schlüssels*	Option
Finition de clé *Key finish* *Oberflächenbehandlung des Schlüssels*	Option
Jeu de 2 clés articulées *Set of 2 folding keys* *Satz von 2 Klappschlüsseln*	Option
Jeu de 2 clés surmoulées *Set of 2 over moulded keys* *Satz von 2 umspritzten Schlüsseln*	Option
Jeu avec 1 clé acier et 1 clé articulée *Set of 1 steel key + 1 folding key* *Satz mit 1 Stahlschlüssel und 1 Klappschlüssel*	Option

APPLICATION Métal | Serrure à came batteuse | 25300-02

Metal APPLICATION / CamLocks
ANWENDUNG Metall / Hebelschloss

Ajour / *Fixing hole / Lochung*

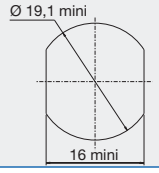

Avantage / *advantage / vorteil*

- Une clé plate réversible
Double side key
Wendeschlüssel
- Une serrure avec possibilité de clé passe.
Lock with the possibility of a masterkey
hauptschlüsselfähiges Schloss

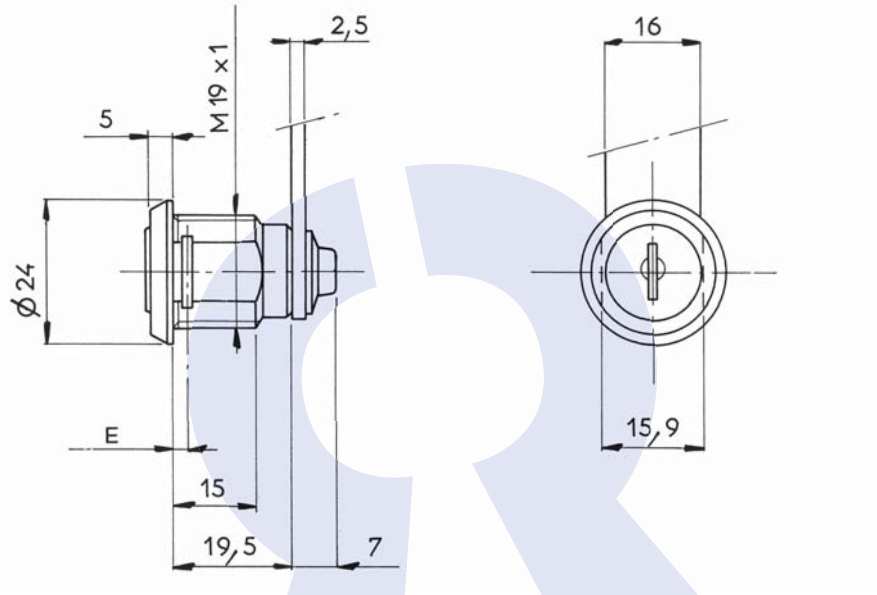

Disponible en / *Available / Verfügbar*

Fixation fourchette épaisseur 1,2 - 1,7 mm (min - max)
Fixing of theLock by means of a horseshoe clip, thickness 1,2 -1,7 mm(mini-maxi)
Gabelfederbefestigung, Stärke des Blechs 1,2 - 1,7 mm
ref : **25300020CC**

DONNEES TECHNIQUES / TECHNICAL DATA / TECHNISCHE DATEN

Référence *Reference* *Referenz*	25300020CC-1
Rotation *Rotation* *Drehweg*	1/4 Tour Droit 2 sorties 1/4 turn to the Right- 2 key extractions 1/4 Drehung rechts, 2 Schlüsselabzüge
Clé prisonnière (1 sortie) *The key extraction can't be in the open position* *Schlüsselabzug nur in geschlossener Stellung /Schließzwang*	Non / No / Nein
Fixation produit sur support *Lock fixing* *Befestigung auf Basis*	Écrou Nut Mutter
Épaisseur support (mini - maxi) *Support thickness* *Materialstärke*	0.00 - 11.00 mm
Possibilité clé passe *Master key available* *Hauptschlüsselmöglichkeit*	Oui / Yes / Ya
NB comb maxi possible *Maxi no. possible of combination* *maximale Schließmöglichkeiten*	2000
Profil clé symétrique *Double side key* *symetrischer Schlüssel*	Oui / Yes / Ya
Obturateur de barillet *Dust cover* *Staubschutz*	Option
Finition *Standard finishes of product* *Oberflächenbearbeitung des Produkts*	Chrome Chrome-plated Verchromt

Organe de condamnation *Means ofLocking* *Verriegelungssystem*	Came type 131629 (2,5 mm) Cam type 131629 (2,5 mm) Riegel Typ131629 (2,5 mm)
Barillet interchangeable *Removeable barrel* *Wechselzylinder*	Non / No / Nein
Matriculage barillet *Front barrel numbering* *Nummerierung des Zylinders*	Option
Matriculage came *Cam numbering* *Nummerierung des Riegels*	Option
Matriculage clé *Key numbering* *Nummerierung des Schlüssels*	Option
Gravure de clé *Key marking* *Prägung des Schlüssels*	Option
Finition de clé *Key finish* *Oberflächenbehandlung des Schlüssels*	Option
Jeu de 2 clés articulées *Set of 2 folding keys* *Satz von 2 Klappschlüsseln*	Option
Jeu de 2 clés surmoulées *Set of 2 over moulded keys* *Satz von 2 umspritzten Schlüsseln*	Non / No / Nein
Jeu avec 1 clé acier et 1 clé articulée *Set of 1 steel key + 1 folding key* *Satz mit 1 Stahlschlüssel und 1 Klappschlüssel*	Option

APPLICATION Métal | Serrure à came batteuse | 25300-03

Metal APPLICATION / CamLocks
ANWENDUNG Metall / Hebelschloss

Ajour / *Fixing hole / Lochung*

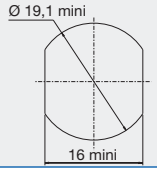

Avantage / *advantage / vorteil*

- Une clé plate réversible
Double side key
Wendeschlüssel
- Une serrure avec possibilité de clé passe.
Lock with the possibility of a masterkey
hauptschlüsselfähiges Schloss

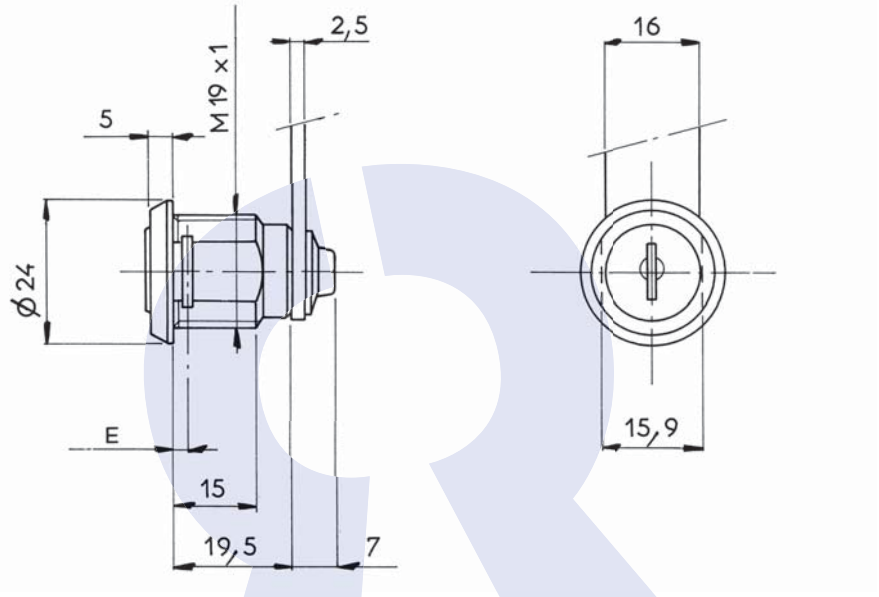

DONNEES TECHNIQUES / TECHNICAL DATA / TECHNISCHE DATEN

Référence *Reference* *Referenz*	25300030CC
Rotation *Rotation* *Drehweg*	1/4 Tour Gauche 2 sorties 1/4 turn to the Left- 2 key extractions 1/4 Drehung links, 2 Schlüsselabzüge
Clé prisonnière (1 sortie) *The key extraction can't be in the open position* *Schlüsselabzug nur in geschlossener Stellung /Schließzwang*	Non / No / Nein
Fixation produit sur support *Lock fixing* *Befestigung auf Basis*	Écrou Nut Mutter
Épaisseur support (mini - maxi) *Support thickness* *Materialstärke*	0.00 - 11.00 mm
Possibilité clé passe *Master key available* *Hauptschlüsselmöglichkeit*	Oui / Yes / Ya
NB comb maxi possible *Maxi no. possible of combination* *maximale Schließmöglichkeiten*	2000
Profil clé symétrique *Double side key* *symetrischer Schlüssel*	Oui / Yes / Ya
Obturateur de barillet *Dust cover* *Staubschutz*	Option
Finition *Standard finishes of product* *Oberflächenbearbeitung des Produkts*	Chrome Chrome-plated Verchromt

Organe de condamnation *Means ofLocking* *Verriegelungssystem*	Came type 131629 (2,5 mm) Cam type 131629 (2,5 mm) Riegel Typ131629 (2,5 mm)
Barillet interchangeable *Removeable barrel* *Wechselzylinder*	Non / No / Nein
Matriculage barillet *Front barrel numbering* *Nummerierung des Zylinders*	Option
Matriculage came *Cam numbering* *Nummerierung des Riegels*	Option
Matriculage clé *Key numbering* *Nummerierung des Schlüssels*	Option
Gravure de clé *Key marking* *Prägung des Schlüssels*	Option
Finition de clé *Key finish* *Oberflächenbehandlung des Schlüssels*	Option
Jeu de 2 clés articulées *Set of 2 folding keys* *Satz von 2 Klappschlüsseln*	Option
Jeu de 2 clés surmoulées *Set of 2 over moulded keys* *Satz von 2 umspritzten Schlüsseln*	Non / No / Nein
Jeu avec 1 clé acier et 1 clé articulée *Set of 1 steel key + 1 folding key* *Satz mit 1 Stahlschlüssel und 1 Klappschlüssel*	Option

RONIS
www.ronis.fr

APPLICATION Métal | Serrure à came batteuse | 25300-03

Metal APPLICATION / CamLocks
ANWENDUNG Metall / Hebelschloss

Ajour / *Fixing hole / Lochung*

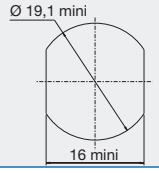

Avantage / *advantage / vorteil*

- Une clé plate réversible
Double side key
Wendeschlüssel

- Une serrure avec possibilité de clé passe.
Lock with the possibility of a masterkey
hauptschlüsselfähiges Schloss

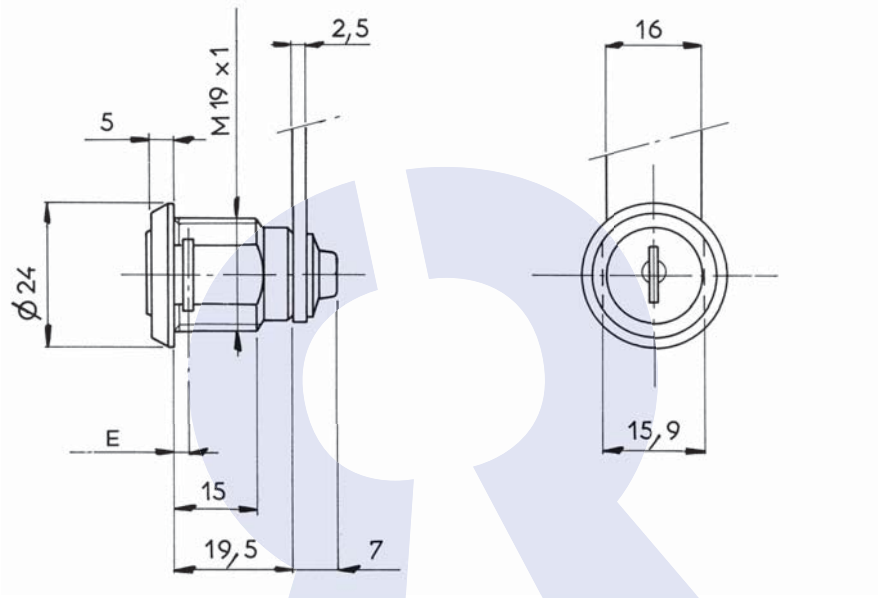

Disponible en / *Available / Verfügbar*

200 combinaisons sans obturateur de barillet
200 combinations without dust cover
200 Schliessungen ohne Staubschutzschirm
ref : **25300030SM**

DONNEES TECHNIQUES / TECHNICAL DATA / TECHNISCHE DATEN

Référence *Reference* *Referenz*	25300030KT	Organe de condamnation *Means ofLocking* *Verriegelungssystem*	Came type 131629 (2,5 mm) Cam type 131629 (2,5 mm) Riegel Typ131629 (2,5 mm)
Rotation *Rotation* *Drehweg*	1/4 Tour Gauche 2 sorties 1/4 turn to the Left- 2 key extractions 1/4 Drehung links, 2 Schlüsselabzüge	Barillet interchangeable *Removeable barrel* *Wechselzylinder*	Non / No / Nein
Clé prisonnière (1 sortie) *The key extraction can't be in the open position* *Schlüsselabzug nur in geschlossener Stellung /Schließzwang*	Non / No / Nein	Matriculage barillet *Front barrel numbering* *Nummerierung des Zylinders*	Option
Fixation produit sur support *Lock fixing* *Befestigung auf Basis*	Écrou Nut Mutter	Matriculage came *Cam numbering* *Nummerierung des Riegels*	Option
Épaisseur support (mini - maxi) *Support thickness* *Materialstärke*	0.00 - 11.00 mm	Matriculage clé *Key numbering* *Nummerierung des Schlüssels*	Option
Possibilité clé passe *Master key available* *Hauptschlüsselmöglichkeit*	Oui / Yes / Ya	Gravure de clé *Key marking* *Prägung des Schlüssels*	Option
NB comb maxi possible *Maxi no. possible of combination* *maximale Schließmöglichkeiten*	1000	Finition de clé *Key finish* *Oberflächenbehandlung des Schlüssels*	Option
Profil clé symétrique *Double side key* *symetrischer Schlüssel*	Oui / Yes / Ya	Jeu de 2 clés articulées *Set of 2 folding keys* *Satz von 2 Klappschlüsseln*	Option
Obturateur de barillet *Dust cover* *Staubschutz*	Option	Jeu de 2 clés surmoulées *Set of 2 over moulded keys* *Satz von 2 umspritzten Schlüsseln*	Option
Finition *Standard finishes of product* *Oberflächenbearbeitung des Produkts*	Chrome Chrome-plated Verchromt	Jeu avec 1 clé acier et 1 clé articulée *Set of 1 steel key + 1 folding key* *Satz mit 1 Stahlschlüssel und 1 Klappschlüssel*	Option

APPLICATION Métal | Serrure à came batteuse | 25300-10

Metal APPLICATION / CamLocks
ANWENDUNG Metall / Hebelschloss

Ajour / *Fixing hole / Lochung*

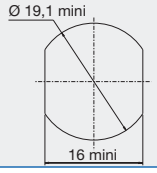

Avantage / *advantage / vorteil*

- Une clé plate réversible
Double side key
Wendeschlüssel

- Une serrure avec possibilité de clé passe.
Lock with the possibility of a masterkey
hauptschlüsselfähiges Schloss

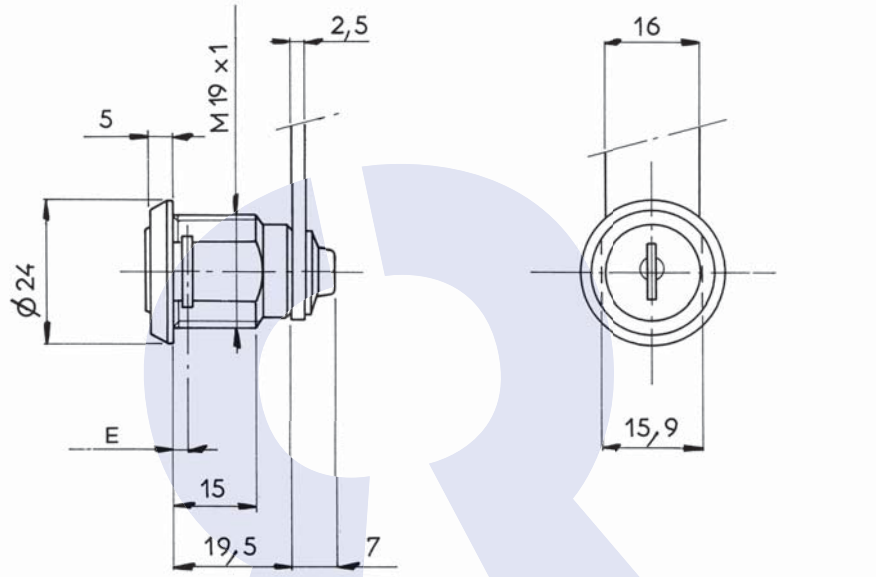

Disponible en / *Available / Verfügbar*

Fixation fourchette épaisseur 1,2 - 1,7 mm (min - max)
Fixing of theLock by means of a horseshoe clip, thickness 1,2 -1,7 mm(mini-maxi)
Gabelfederbefestigung, Stärke des Blechs 1,2 - 1,7 mm
ref : **25300100CC**

DONNEES TECHNIQUES / TECHNICAL DATA / TECHNISCHE DATEN

Référence *Reference* *Referenz*	25300100CC-1
Rotation *Rotation* *Drehweg*	1/2 Tour 2 sorties 1/2 turn-2 key extractions 1/2 Drehung, 2 Abzugstellungen
Clé prisonnière (1 sortie) *The key extraction can't be in the open position* *Schlüsselabzug nur in geschlossener Stellung /Schließzwang*	Non / No / Nein
Fixation produit sur support *Lock fixing* *Befestigung auf Basis*	Écrou Nut Mutter
Épaisseur support (mini - maxi) *Support thickness* *Materialstärke*	0.00 - 11.00 mm
Possibilité clé passe *Master key available* *Hauptschlüsselmöglichkeit*	Oui / Yes / Ya
NB comb maxi possible *Maxi no. possible of combination* *maximale Schließmöglichkeiten*	2000
Profil clé symétrique *Double side key* *symetrischer Schlüssel*	Oui / Yes / Ya
Obturateur de barillet *Dust cover* *Staubschutz*	Option
Finition *Standard finishes of product* *Oberflächenbearbeitung des Produkts*	Chrome Chrome-plated Verchromt

Organe de condamnation *Means ofLocking* *Verriegelungssystem*	Came type 131629 (2,5 mm) Cam type 131629 (2,5 mm) Riegel Typ131629 (2,5 mm)
Barillet interchangeable *Removeable barrel* *Wechselzylinder*	Non / No / Nein
Matriculage barillet *Front barrel numbering* *Nummerierung des Zylinders*	Option
Matriculage came *Cam numbering* *Nummerierung des Riegels*	Option
Matriculage clé *Key numbering* *Nummerierung des Schlüssels*	Option
Gravure de clé *Key marking* *Prägung des Schlüssels*	Option
Finition de clé *Key finish* *Oberflächenbehandlung des Schlüssels*	Option
Jeu de 2 clés articulées *Set of 2 folding keys* *Satz von 2 Klappschlüsseln*	Option
Jeu de 2 clés surmoulées *Set of 2 over moulded keys* *Satz von 2 umspritzten Schlüsseln*	Non / No / Nein
Jeu avec 1 clé acier et 1 clé articulée *Set of 1 steel key + 1 folding key* *Satz mit 1 Stahlschlüssel und 1 Klappschlüssel*	Option

APPLICATION Métal | Serrure à came batteuse | 25300-10

Metal APPLICATION / CamLocks
ANWENDUNG Metall / Hebelschloss

Ajour / *Fixing hole / Lochung*

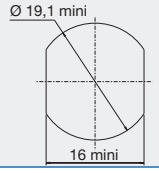

Avantage / *advantage / vorteil*

- Une clé plate réversible
Double side key
Wendeschlüssel
- Une serrure avec possibilité de clé passe.
Lock with the possibility of a masterkey
hauptschlüsselfähiges Schloss

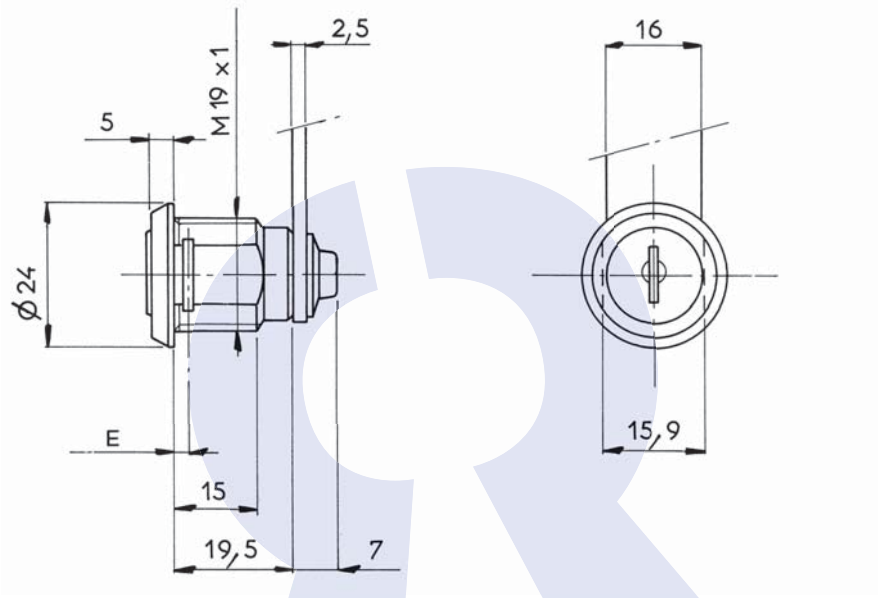

Disponible en / *Available / Verfügbar*

Fixation fourchette épaisseur 1,2 - 1,7 mm (min - max)
Fixing of theLock by means of a horseshoe clip, thickness 1,2 -1,7 mm(mini-maxi)
Gabelfederbefestigung, Stärke des Blechs 1,2 - 1,7 mm
ref : **25300100KT**

DONNEES TECHNIQUES / TECHNICAL DATA / TECHNISCHE DATEN

Référence *Reference* *Referenz*	25300100KT-1	Organe de condamnation *Means ofLocking* *Verriegelungssystem*	Came type 131629 (2,5 mm) Cam type 131629 (2,5 mm) Riegel Typ131629 (2,5 mm)
Rotation *Rotation* *Drehweg*	1/2 Tour 2 sorties 1/2 turn-2 key extractions 1/2 Drehung, 2 Abzugstellungen	Barillet interchangeable *Removeable barrel* *Wechselzylinder*	Non / No / Nein
Clé prisonnière (1 sortie) *The key extraction can't be in the open position* *Schlüsselabzug nur in geschlossener Stellung /Schließzwang*	Non / No / Nein	Matriculage barillet *Front barrel numbering* *Nummerierung des Zylinders*	Option
Fixation produit sur support *Lock fixing* *Befestigung auf Basis*	Écrou Nut Mutter	Matriculage came *Cam numbering* *Nummerierung des Riegels*	Option
Épaisseur support (mini - maxi) *Support thickness* *Materialstärke*	0.00 - 11.00 mm	Matriculage clé *Key numbering* *Nummerierung des Schlüssels*	Option
Possibilité clé passe *Master key available* *Hauptschlüsselmöglichkeit*	Oui / Yes / Ya	Gravure de clé *Key marking* *Prägung des Schlüssels*	Option
NB comb maxi possible *Maxi no. possible of combination* *maximale Schließmöglichkeiten*	1000	Finition de clé *Key finish* *Oberflächenbehandlung des Schlüssels*	Option
Profil clé symétrique *Double side key* *symetrischer Schlüssel*	Oui / Yes / Ya	Jeu de 2 clés articulées *Set of 2 folding keys* *Satz von 2 Klappschlüsseln*	Option
Obturateur de barillet *Dust cover* *Staubschutz*	Option	Jeu de 2 clés surmoulées *Set of 2 over moulded keys* *Satz von 2 umspritzten Schlüsseln*	Option
Finition *Standard finishes of product* *Oberflächenbearbeitung des Produkts*	Chrome Chrome-plated Verchromt	Jeu avec 1 clé acier et 1 clé articulée *Set of 1 steel key + 1 folding key* *Satz mit 1 Stahlschlüssel und 1 Klappschlüssel*	Option

APPLICATION Métal | Serrure à came batteuse | 25300-10

Metal APPLICATION / CamLocks
ANWENDUNG Metall / Hebelschloss

Ajour / *Fixing hole / Lochung*

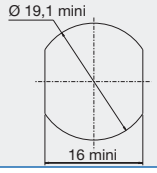

Avantage / *advantage / vorteil*

- Une clé plate réversible
Double side key
Wendeschlüssel

- Une serrure avec possibilité de clé passe.
Lock with the possibility of a masterkey
hauptschlüsselfähiges Schloss

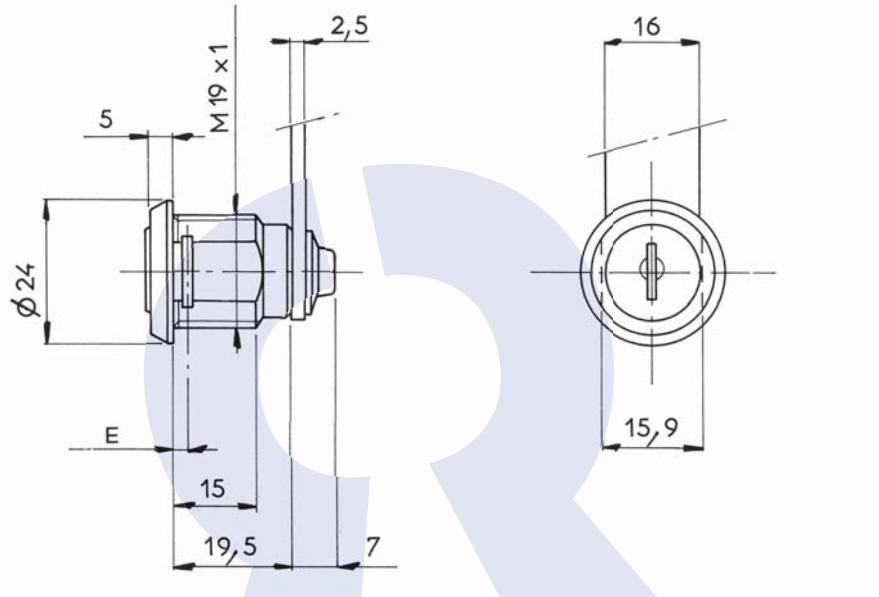

Disponible en / *Available / Verfügbar*

Fixation fourchette épaisseur 1,2 - 1,7 mm (min - max)
Fixing of theLock by means of a horseshoe clip, thickness 1,2 -1,7 mm(mini-maxi)
Gabelfederbefestigung, Stärke des Blechs 1,2 - 1,7 mm
ref : **25300100SM**

DONNEES TECHNIQUES / TECHNICAL DATA / TECHNISCHE DATEN

Référence *Reference* *Referenz*	25300100SM-1
Rotation *Rotation* *Drehweg*	1/2 Tour 2 sorties 1/2 turn-2 key extractions 1/2 Drehung, 2 Abzugstellungen
Clé prisonnière (1 sortie) *The key extraction can't be in the open position* *Schlüsselabzug nur in geschlossener Stellung /Schließzwang*	Non / No / Nein
Fixation produit sur support *Lock fixing* *Befestigung auf Basis*	Écrou Nut Mutter
Épaisseur support (mini - maxi) *Support thickness* *Materialstärke*	0.00 - 11.00 mm
Possibilité clé passe *Master key available* *Hauptschlüsselmöglichkeit*	Oui / Yes / Ya
NB comb maxi possible *Maxi no. possible of combination* *maximale Schließmöglichkeiten*	200
Profil clé symétrique *Double side key* *symetrischer Schlüssel*	Oui / Yes / Ya
Obturateur de barillet *Dust cover* *Staubschutz*	Non / No / Nein
Finition *Standard finishes of product* *Oberflächenbearbeitung des Produkts*	Chrome Chrome-plated Verchromt

Organe de condamnation *Means ofLocking* *Verriegelungssystem*	Came type 131629 (2,5 mm) Cam type 131629 (2,5 mm) Riegel Typ131629 (2,5 mm)
Barillet interchangeable *Removeable barrel* *Wechselzylinder*	Non / No / Nein
Matriculage barillet *Front barrel numbering* *Nummerierung des Zylinders*	Option
Matriculage came *Cam numbering* *Nummerierung des Riegels*	Option
Matriculage clé *Key numbering* *Nummerierung des Schlüssels*	Option
Gravure de clé *Key marking* *Prägung des Schlüssels*	Option
Finition de clé *Key finish* *Oberflächenbehandlung des Schlüssels*	Option
Jeu de 2 clés articulées *Set of 2 folding keys* *Satz von 2 Klappschlüsseln*	Option
Jeu de 2 clés surmoulées *Set of 2 over moulded keys* *Satz von 2 umspritzten Schlüsseln*	Option
Jeu avec 1 clé acier et 1 clé articulée *Set of 1 steel key + 1 folding key* *Satz mit 1 Stahlschlüssel und 1 Klappschlüssel*	Option

APPLICATION Métal | Serrure à came batteuse | 25300-10-1

Metal APPLICATION / CamLocks
ANWENDUNG Metall / Hebelschloss

Ajour / *Fixing hole / Lochung*

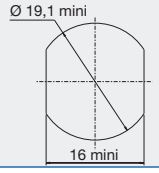

Avantage / *advantage / vorteil*

- Une clé plate réversible
Double side key
Wendeschlüssel
- Une serrure avec possibilité de clé passe.
Lock with the possibility of a masterkey
hauptschlüsselfähiges Schloss

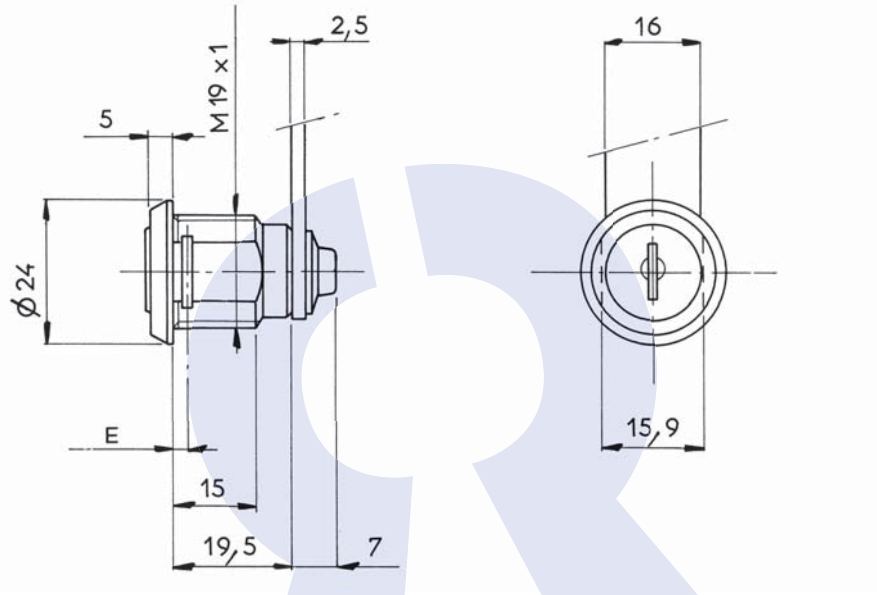

Disponible en / *Available / Verfügbar*

Fixation fourchette épaisseur 1,2 - 1,7 mm (min - max)
Fixing of theLock by means of a horseshoe clip, thickness 1,2 -1,7 mm(mini-maxi)
Gabelfederbefestigung, Stärke des Blechs 1,2 - 1,7 mm
ref : **25300101KT**

DONNEES TECHNIQUES / TECHNICAL DATA / TECHNISCHE DATEN

Référence *Reference* *Referenz*	25300101KT-1
Rotation *Rotation* *Drehweg*	1/2 Tour 2 sorties 1/2 turn-2 key extractions 1/2 Drehung, 2 Abzugstellungen
Clé prisonnière (1 sortie) *The key extraction can't be in the open position* *Schlüsselabzug nur in geschlossener Stellung /Schließzwang*	Non / No / Nein
Fixation produit sur support *Lock fixing* *Befestigung auf Basis*	Écrou Nut Mutter
Épaisseur support (mini - maxi) *Support thickness* *Materialstärke*	0.00 - 11.00 mm
Possibilité clé passe *Master key available* *Hauptschlüsselmöglichkeit*	Oui / Yes / Ya
NB comb maxi possible *Maxi no. possible of combination* *maximale Schließmöglichkeiten*	1000
Profil clé symétrique *Double side key* *symetrischer Schlüssel*	Oui / Yes / Ya
Obturateur de barillet *Dust cover* *Staubschutz*	Oui / Yes / Ya
Finition *Standard finishes of product* *Oberflächenbearbeitung des Produkts*	Chrome Chrome-plated Verchromt

Organe de condamnation *Means ofLocking* *Verriegelungssystem*	Came type 131629 (2,5 mm) Cam type 131629 (2,5 mm) Riegel Typ131629 (2,5 mm)
Barillet interchangeable *Removeable barrel* *Wechselzylinder*	Non / No / Nein
Matriculage barillet *Front barrel numbering* *Nummerierung des Zylinders*	Option
Matriculage came *Cam numbering* *Nummerierung des Riegels*	Option
Matriculage clé *Key numbering* *Nummerierung des Schlüssels*	Option
Gravure de clé *Key marking* *Prägung des Schlüssels*	Option
Finition de clé *Key finish* *Oberflächenbehandlung des Schlüssels*	Option
Jeu de 2 clés articulées *Set of 2 folding keys* *Satz von 2 Klappschlüsseln*	Option
Jeu de 2 clés surmoulées *Set of 2 over moulded keys* *Satz von 2 umspritzten Schlüsseln*	Option
Jeu avec 1 clé acier et 1 clé articulée *Set of 1 steel key + 1 folding key* *Satz mit 1 Stahlschlüssel und 1 Klappschlüssel*	Option

APPLICATION Métal | Serrure à came batteuse | 25300-20

Metal APPLICATION / CamLocks
ANWENDUNG Metall / Hebelschloss

Ajour / *Fixing hole / Lochung*

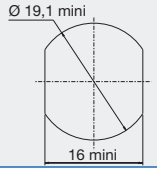

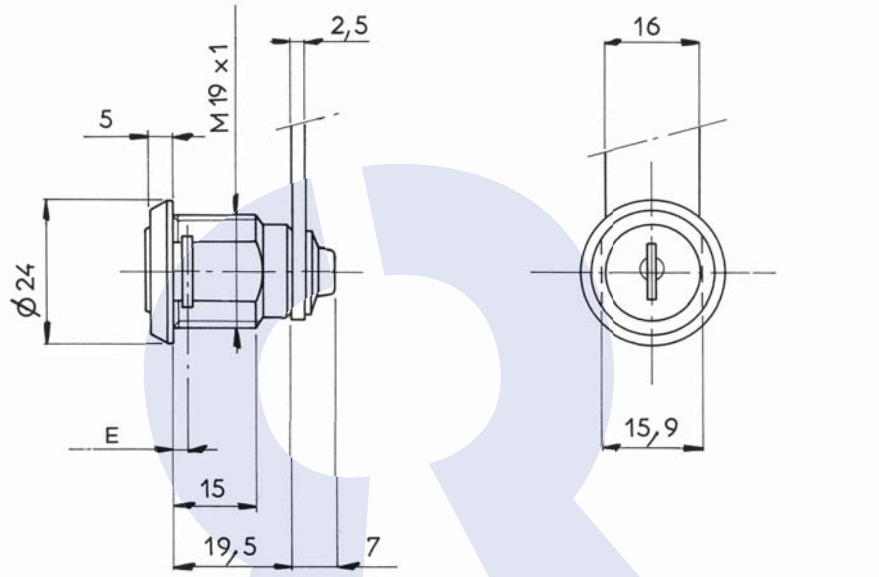

DONNEES TECHNIQUES / TECHNICAL DATA / TECHNISCHE DATEN

Référence *Reference* *Referenz*	2530020P02
Rotation *Rotation* *Drehweg*	1/2 Tour 2 sorties 1/2 turn-2 key extractions 1/2 Drehung, 2 Abzugstellungen
Clé prisonnière (1 sortie) *The key extraction can't be in the open position* *Schlüsselabzug nur in geschlossener Stellung /Schließzwang*	Non / No / Nein
Fixation produit sur support *Lock fixing* *Befestigung auf Basis*	Écrou Nut Mutter
Épaisseur support (mini - maxi) *Support thickness* *Materialstärke*	0.00 - 11.00 mm
Possibilité clé passe *Master key available* *Hauptschlüsselmöglichkeit*	Non / No / Nein
NB comb maxi possible *Maxi no. possible of combination* *maximale Schließmöglichkeiten*	200
Profil clé symétrique *Double side key* *symetrischer Schlüssel*	Non / No / Nein
Obturateur de barillet *Dust cover* *Staubschutz*	Oui / Yes / Ya
Finition *Standard finishes of product* *Oberflächenbearbeitung des Produkts*	Chrome Chrome-plated Verchromt

Organe de condamnation *Means ofLocking* *Verriegelungssystem*	Came type 131629 (2,5 mm) Cam type 131629 (2,5 mm) Riegel Typ131629 (2,5 mm)
Barillet interchangeable *Removeable barrel* *Wechselzylinder*	Non / No / Nein
Matriculage barillet *Front barrel numbering* *Nummerierung des Zylinders*	Option
Matriculage came *Cam numbering* *Nummerierung des Riegels*	Option
Matriculage clé *Key numbering* *Nummerierung des Schlüssels*	Option
Gravure de clé *Key marking* *Prägung des Schlüssels*	Option
Finition de clé *Key finish* *Oberflächenbehandlung des Schlüssels*	Option
Jeu de 2 clés articulées *Set of 2 folding keys* *Satz von 2 Klappschlüsseln*	Non / No / Nein
Jeu de 2 clés surmoulées *Set of 2 over moulded keys* *Satz von 2 umspritzten Schlüsseln*	Non / No / Nein
Jeu avec 1 clé acier et 1 clé articulée *Set of 1 steel key + 1 folding key* *Satz mit 1 Stahlschlüssel und 1 Klappschlüssel*	Non / No / Nein

APPLICATION Métal | Serrure à came batteuse | 25300-21

Metal APPLICATION / CamLocks
ANWENDUNG Metall / Hebelschloss

Ajour / *Fixing hole / Lochung*

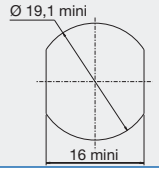

Avantage / *advantage / vorteil*

- Une clé plate réversible
Double side key
Wendeschlüssel
- Une serrure avec possibilité de clé passe.
Lock with the possibility of a masterkey
hauptschlüsselfähiges Schloss

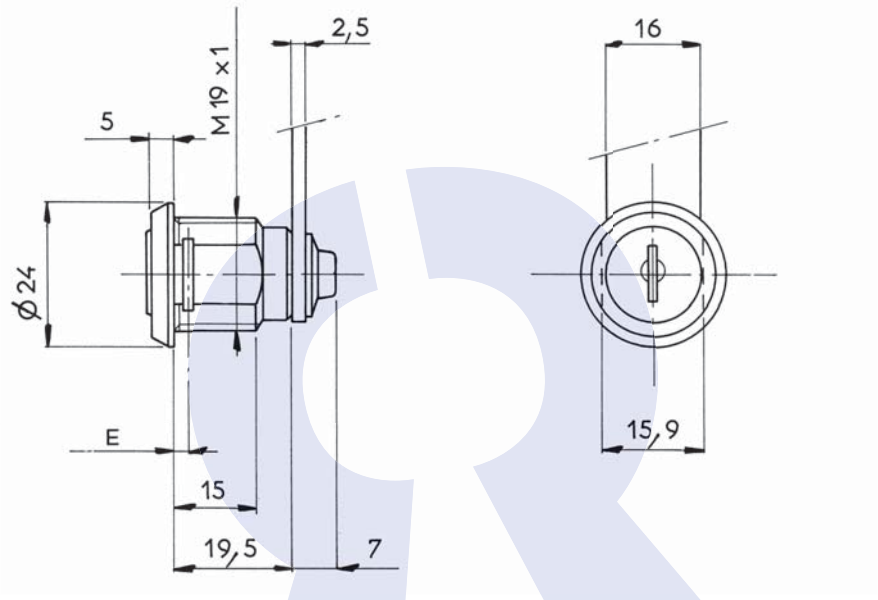

DONNEES TECHNIQUES / TECHNICAL DATA / TECHNISCHE DATEN

Référence *Reference* *Referenz*	25300210KT	Organe de condamnation *Means ofLocking* *Verriegelungssystem*	Came type 131629 (2,5 mm) Cam type 131629 (2,5 mm) Riegel Typ131629 (2,5 mm)
Rotation *Rotation* *Drehweg*	1/4 Tour Gauche 2 sorties 1/4 turn to the Left- 2 key extractions 1/4 Drehung links, 2 Schlüsselabzüge	Barillet interchangeable *Removeable barrel* *Wechselzylinder*	Non / No / Nein
Clé prisonnière (1 sortie) *The key extraction can't be in the open position* *Schlüsselabzug nur in geschlossener Stellung /Schließzwang*	Non / No / Nein	Matriculage barillet *Front barrel numbering* *Nummerierung des Zylinders*	Option
Fixation produit sur support *Lock fixing* *Befestigung auf Basis*	Écrou Nut Mutter	Matriculage came *Cam numbering* *Nummerierung des Riegels*	Option
Épaisseur support (mini - maxi) *Support thickness* *Materialstärke*	0.00 - 11.00 mm	Matriculage clé *Key numbering* *Nummerierung des Schlüssels*	Option
Possibilité clé passe *Master key available* *Hauptschlüsselmöglichkeit*	Oui / Yes / Ya	Gravure de clé *Key marking* *Prägung des Schlüssels*	Option
NB comb maxi possible *Maxi no. possible of combination* *maximale Schließmöglichkeiten*	1000	Finition de clé *Key finish* *Oberflächenbehandlung des Schlüssels*	Option
Profil clé symétrique *Double side key* *symetrischer Schlüssel*	Oui / Yes / Ya	Jeu de 2 clés articulées *Set of 2 folding keys* *Satz von 2 Klappschlüsseln*	Option
Obturateur de barillet *Dust cover* *Staubschutz*	Non / No / Nein	Jeu de 2 clés surmoulées *Set of 2 over moulded keys* *Satz von 2 umspritzten Schlüsseln*	Option
Finition *Standard finishes of product* *Oberflächenbearbeitung des Produkts*	Chrome Chrome-plated Verchromt	Jeu avec 1 clé acier et 1 clé articulée *Set of 1 steel key + 1 folding key* *Satz mit 1 Stahlschlüssel und 1 Klappschlüssel*	Option

APPLICATION Métal | Serrure à came batteuse | 25300-25

Metal APPLICATION / CamLocks
ANWENDUNG Metall / Hebelschloss

Ajour / *Fixing hole / Lochung*

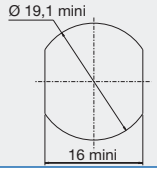

Avantage / *advantage / vorteil*

- Une clé plate réversible
Double side key
Wendeschlüssel

- Une serrure avec possibilité de clé passe.
Lock with the possibility of a masterkey
hauptschlüsselfähiges Schloss

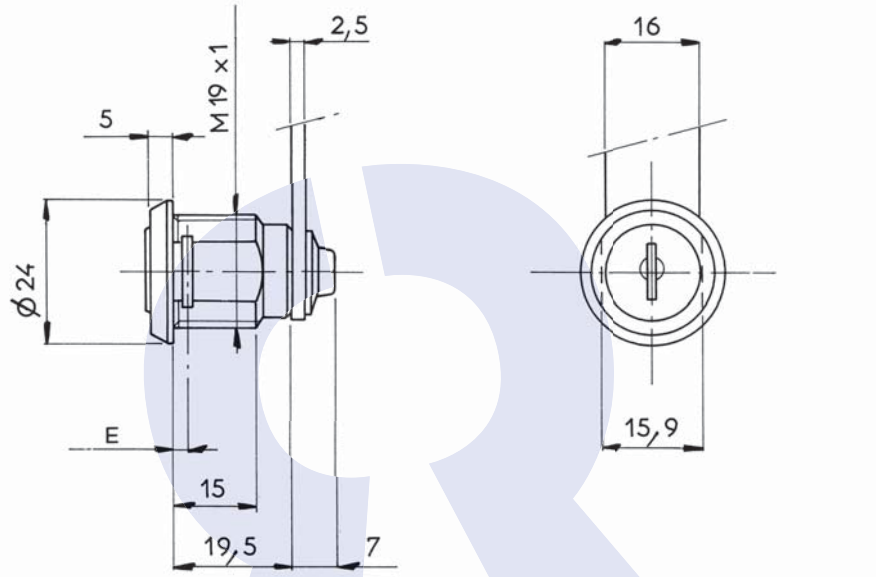

Disponible en / *Available / Verfügbar*

Fixation fourchette épaisseur 1,2 - 1,7 mm (min - max)
Fixing of theLock by means of a horseshoe clip, thickness 1,2 -1,7 mm(mini-maxi)
Gabelfederbefestigung, Stärke des Blechs 1,2 - 1,7 mm
ref : **25300250SM**

DONNEES TECHNIQUES / TECHNICAL DATA / TECHNISCHE DATEN

Référence *Reference* *Referenz*	25300250SM-1
Rotation *Rotation* *Drehweg*	1/4 Tour Gauche 1 sortie 1/4 turn to the Left- 1 key extraction 1/4 Drehung links, 1 Schlüsselabzug
Clé prisonnière (1 sortie) *The key extraction can't be in the open position* *Schlüsselabzug nur in geschlossener Stellung /Schließzwang*	Oui / Yes / Ya
Fixation produit sur support *Lock fixing* *Befestigung auf Basis*	Écrou Nut Mutter
Épaisseur support (mini - maxi) *Support thickness* *Materialstärke*	0.00 - 11.00 mm
Possibilité clé passe *Master key available* *Hauptschlüsselmöglichkeit*	Oui / Yes / Ya
NB comb maxi possible *Maxi no. possible of combination* *maximale Schließmöglichkeiten*	200
Profil clé symétrique *Double side key* *symetrischer Schlüssel*	Oui / Yes / Ya
Obturateur de barillet *Dust cover* *Staubschutz*	Non / No / Nein
Finition *Standard finishes of product* *Oberflächenbearbeitung des Produkts*	Chrome Chrome-plated Verchromt

Organe de condamnation *Means ofLocking* *Verriegelungssystem*	Came type 131629 (2,5 mm) Cam type 131629 (2,5 mm) Riegel Typ131629 (2,5 mm)
Barillet interchangeable *Removeable barrel* *Wechselzylinder*	Non / No / Nein
Matriculage barillet *Front barrel numbering* *Nummerierung des Zylinders*	Option
Matriculage came *Cam numbering* *Nummerierung des Riegels*	Option
Matriculage clé *Key numbering* *Nummerierung des Schlüssels*	Option
Gravure de clé *Key marking* *Prägung des Schlüssels*	Option
Finition de clé *Key finish* *Oberflächenbehandlung des Schlüssels*	Option
Jeu de 2 clés articulées *Set of 2 folding keys* *Satz von 2 Klappschlüsseln*	Option
Jeu de 2 clés surmoulées *Set of 2 over moulded keys* *Satz von 2 umspritzten Schlüsseln*	Option
Jeu avec 1 clé acier et 1 clé articulée *Set of 1 steel key + 1 folding key* *Satz mit 1 Stahlschlüssel und 1 Klappschlüssel*	Option

RONIS
www.ronis.fr

APPLICATION Métal | Serrure à came batteuse | 25300-25

Metal APPLICATION / CamLocks
ANWENDUNG Metall / Hebelschloss

Ajour / *Fixing hole / Lochung*

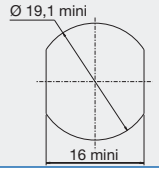

Avantage / *advantage / vorteil*

- Une clé plate réversible
Double side key
Wendeschlüssel

- Une serrure avec possibilité de clé passe.
Lock with the possibility of a masterkey
hauptschlüsselfähiges Schloss

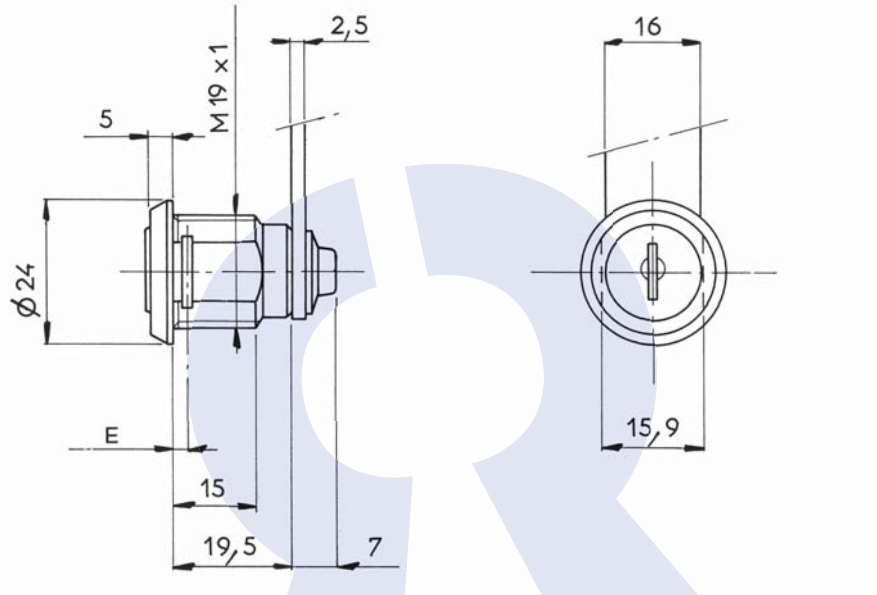

Disponible en / *Available / Verfügbar*

Fixation fourchette épaisseur 1,2 - 1,7 mm (min - max)
Fixing of theLock by means of a horseshoe clip, thickness 1,2 -1,7 mm(mini-maxi)
Gabelfederbefestigung, Stärke des Blechs 1,2 - 1,7 mm
ref : **25300250KT**

DONNEES TECHNIQUES / TECHNICAL DATA / TECHNISCHE DATEN

Référence *Reference* *Referenz*	25300250KT-1	Organe de condamnation *Means ofLocking* *Verriegelungssystem*	Came type 131629 (2,5 mm) Cam type 131629 (2,5 mm) Riegel Typ131629 (2,5 mm)
Rotation *Rotation* *Drehweg*	1/4 Tour Gauche 1 sortie 1/4 turn to the Left- 1 key extraction 1/4 Drehung links, 1 Schlüsselabzug	Barillet interchangeable *Removeable barrel* *Wechselzylinder*	Non / No / Nein
Clé prisonnière (1 sortie) *The key extraction can't be in the open position* *Schlüsselabzug nur in geschlossener Stellung /Schließzwang*	Oui / Yes / Ya	Matriculage barillet *Front barrel numbering* *Nummerierung des Zylinders*	Option
Fixation produit sur support *Lock fixing* *Befestigung auf Basis*	Écrou Nut Mutter	Matriculage came *Cam numbering* *Nummerierung des Riegels*	Option
Épaisseur support (mini - maxi) *Support thickness* *Materialstärke*	0.00 - 11.00 mm	Matriculage clé *Key numbering* *Nummerierung des Schlüssels*	Option
Possibilité clé passe *Master key available* *Hauptschlüsselmöglichkeit*	Oui / Yes / Ya	Gravure de clé *Key marking* *Prägung des Schlüssels*	Option
NB comb maxi possible *Maxi no. possible of combination* *maximale Schließmöglichkeiten*	1000	Finition de clé *Key finish* *Oberflächenbehandlung des Schlüssels*	Option
Profil clé symétrique *Double side key* *symetrischer Schlüssel*	Oui / Yes / Ya	Jeu de 2 clés articulées *Set of 2 folding keys* *Satz von 2 Klappschlüsseln*	Option
Obturateur de barillet *Dust cover* *Staubschutz*	Option	Jeu de 2 clés surmoulées *Set of 2 over moulded keys* *Satz von 2 umspritzten Schlüsseln*	Option
Finition *Standard finishes of product* *Oberflächenbearbeitung des Produkts*	Chrome Chrome-plated Verchromt	Jeu avec 1 clé acier et 1 clé articulée *Set of 1 steel key + 1 folding key* *Satz mit 1 Stahlschlüssel und 1 Klappschlüssel*	Option

APPLICATION Métal | Serrure à came batteuse | 25300-27-1

Metal APPLICATION / CamLocks
ANWENDUNG Metall / Hebelschloss

Ajour / *Fixing hole / Lochung*

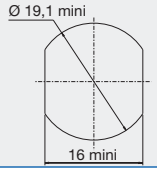

Avantage / *advantage / vorteil*

- Une clé plate réversible
Double side key
Wendeschlüssel

- Une serrure avec possibilité de clé passe.
Lock with the possibility of a masterkey
hauptschlüsselfähiges Schloss

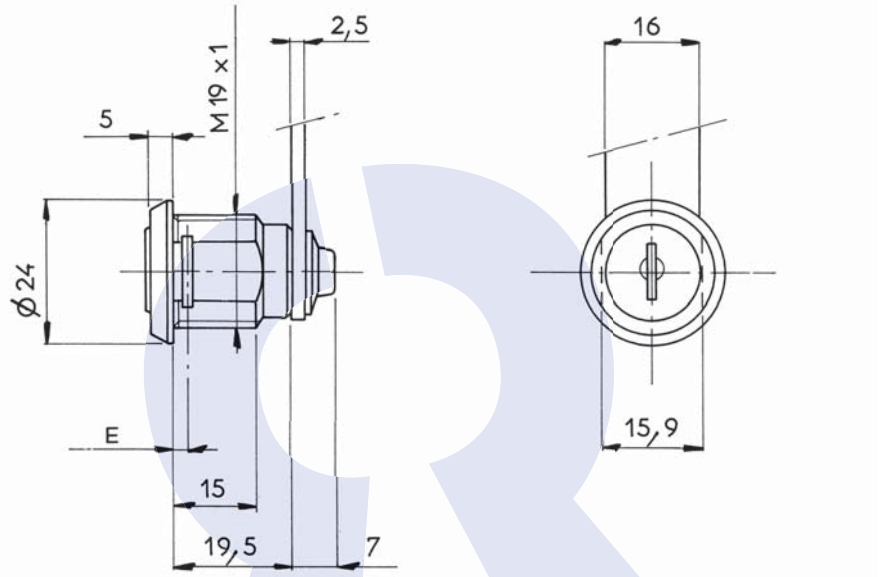

Disponible en / *Available / Verfügbar*

Fixation fourchette épaisseur 1,2 - 1,7 mm (min - max)
Fixing of theLock by means of a horseshoe clip, thickness 1,2 -1,7 mm(mini-maxi)
Gabelfederbefestigung, Stärke des Blechs 1,2 - 1,7 mm
ref : **25300270KT**

DONNEES TECHNIQUES / TECHNICAL DATA / TECHNISCHE DATEN

Référence *Reference* *Referenz*	25300270KT-1
Rotation *Rotation* *Drehweg*	1/4 Tour Gauche 1 sortie 1/4 turn to the Left- 1 key extraction 1/4 Drehung links, 1 Schlüsselabzug
Clé prisonnière (1 sortie) *The key extraction can't be in the open position* *Schlüsselabzug nur in geschlossener Stellung /Schließzwang*	Oui / Yes / Ya
Fixation produit sur support *Lock fixing* *Befestigung auf Basis*	Écrou Nut Mutter
Épaisseur support (mini - maxi) *Support thickness* *Materialstärke*	0.00 - 11.00 mm
Possibilité clé passe *Master key available* *Hauptschlüsselmöglichkeit*	Oui / Yes / Ya
NB comb maxi possible *Maxi no. possible of combination* *maximale Schließmöglichkeiten*	1000
Profil clé symétrique *Double side key* *symetrischer Schlüssel*	Oui / Yes / Ya
Obturateur de barillet *Dust cover* *Staubschutz*	Oui / Yes / Ya
Finition *Standard finishes of product* *Oberflächenbearbeitung des Produkts*	Chrome Chrome-plated Verchromt

Organe de condamnation *Means ofLocking* *Verriegelungssystem*	Came type 131629 (2,5 mm) Cam type 131629 (2,5 mm) Riegel Typ131629 (2,5 mm)
Barillet interchangeable *Removeable barrel* *Wechselzylinder*	Non / No / Nein
Matriculage barillet *Front barrel numbering* *Nummerierung des Zylinders*	Option
Matriculage came *Cam numbering* *Nummerierung des Riegels*	Option
Matriculage clé *Key numbering* *Nummerierung des Schlüssels*	Option
Gravure de clé *Key marking* *Prägung des Schlüssels*	Option
Finition de clé *Key finish* *Oberflächenbehandlung des Schlüssels*	Option
Jeu de 2 clés articulées *Set of 2 folding keys* *Satz von 2 Klappschlüsseln*	Option
Jeu de 2 clés surmoulées *Set of 2 over moulded keys* *Satz von 2 umspritzten Schlüsseln*	Option
Jeu avec 1 clé acier et 1 clé articulée *Set of 1 steel key + 1 folding key* *Satz mit 1 Stahlschlüssel und 1 Klappschlüssel*	Option

APPLICATION Métal | Serrure à came batteuse | 25300-28/1

Metal APPLICATION / CamLocks
ANWENDUNG Metall / Hebelschloss

Ajour / *Fixing hole / Lochung*

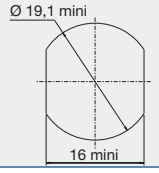

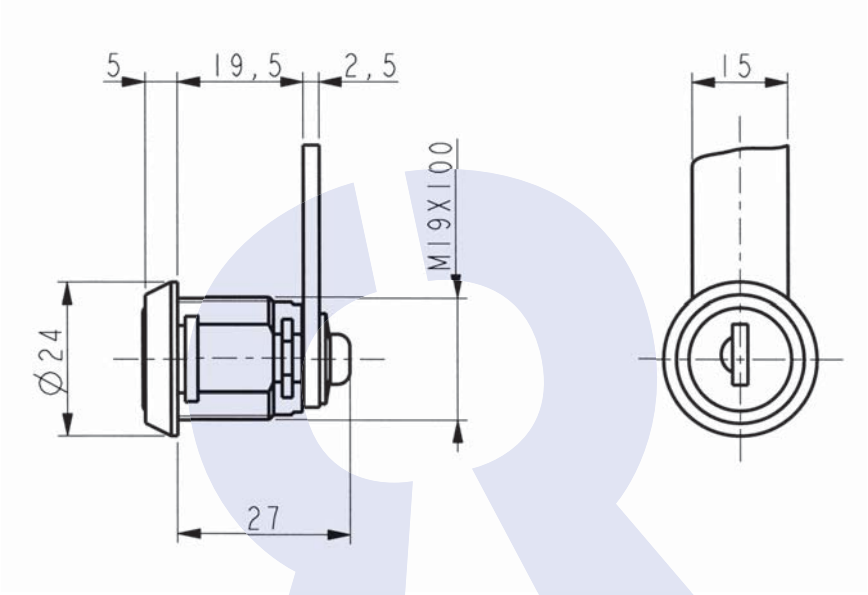

Disponible en / *Available / Verfügbar*

Fixation fourchette épaisseur 1,2 - 1,7 mm (min - max)
Fixing of theLock by means of a horseshoe clip, thickness 1,2 -1,7 mm(mini-maxi)
Gabelfederbefestigung, Stärke des Blechs 1,2 - 1,7 mm
ref : **2530028P92**

DONNEES TECHNIQUES / TECHNICAL DATA / TECHNISCHE DATEN

Référence *Reference* *Referenz*	2530028P92-1	Organe de condamnation *Means ofLocking* *Verriegelungssystem*	Came type 131629 (2,5 mm) Cam type 131629 (2,5 mm) Riegel Typ131629 (2,5 mm)
Rotation *Rotation* *Drehweg*	1/2 Tour 2 sorties 1/2 turn-2 key extractions 1/2 Drehung, 2 Abzugstellungen	Barillet interchangeable *Removeable barrel* *Wechselzylinder*	Non / No / Nein
Clé prisonnière (1 sortie) *The key extraction can't be in the open position* *Schlüsselabzug nur in geschlossener Stellung /Schließzwang*	Non / No / Nein	Matriculage barillet *Front barrel numbering* *Nummerierung des Zylinders*	Option
Fixation produit sur support *Lock fixing* *Befestigung auf Basis*	Écrou Nut Mutter	Matriculage came *Cam numbering* *Nummerierung des Riegels*	Option
Épaisseur support (mini - maxi) *Support thickness* *Materialstärke*	0.00 - 11.00 mm	Matriculage clé *Key numbering* *Nummerierung des Schlüssels*	Option
Possibilité clé passe *Master key available* *Hauptschlüsselmöglichkeit*	Non / No / Nein	Gravure de clé *Key marking* *Prägung des Schlüssels*	Option
NB comb maxi possible *Maxi no. possible of combination* *maximale Schließmöglichkeiten*	200	Finition de clé *Key finish* *Oberflächenbehandlung des Schlüssels*	Option
Profil clé symétrique *Double side key* *symetrischer Schlüssel*	Non / No / Nein	Jeu de 2 clés articulées *Set of 2 folding keys* *Satz von 2 Klappschlüsseln*	Non / No / Nein
Obturateur de barillet *Dust cover* *Staubschutz*	Non / No / Nein	Jeu de 2 clés surmoulées *Set of 2 over moulded keys* *Satz von 2 umspritzten Schlüsseln*	Non / No / Nein
Finition *Standard finishes of product* *Oberflächenbearbeitung des Produkts*	Nickel Nickel-plated Vernickelt	Jeu avec 1 clé acier et 1 clé articulée *Set of 1 steel key + 1 folding key* *Satz mit 1 Stahlschlüssel und 1 Klappschlüssel*	Non / No / Nein

APPLICATION Métal | Serrure à came batteuse | 25300-29/1

Metal APPLICATION / CamLocks
ANWENDUNG Metall / Hebelschloss

Ajour / *Fixing hole / Lochung*

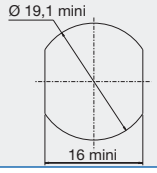

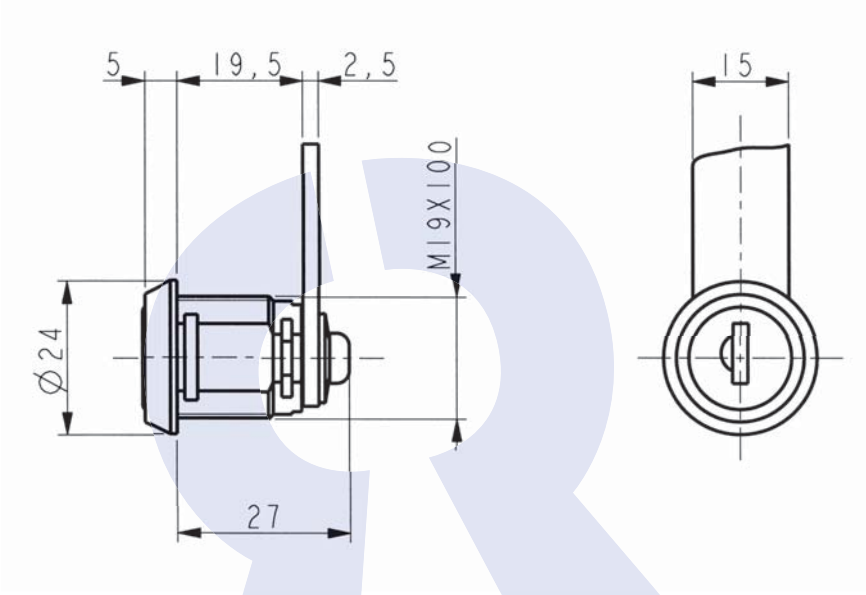

Disponible en / *Available / Verfügbar*

Fixation fourchette épaisseur 1,2 - 1,7 mm (min - max)
Fixing of theLock by means of a horseshoe clip, thickness 1,2 -1,7 mm(mini-maxi)
Gabelfederbefestigung, Stärke des Blechs 1,2 - 1,7 mm
ref : **2530029P92**

DONNEES TECHNIQUES / TECHNICAL DATA / TECHNISCHE DATEN

Référence *Reference* *Referenz*	2530029P92-1
Rotation *Rotation* *Drehweg*	1/4 Tour Droit 1 sortie 1/4 turn to the Right- 1 key extraction 1/4 Drehung rechts, 1 Schlüsselabzug
Clé prisonnière (1 sortie) *The key extraction can't be in the open position* *Schlüsselabzug nur in geschlossener Stellung /Schließzwang*	Oui / Yes / Ya
Fixation produit sur support *Lock fixing* *Befestigung auf Basis*	Écrou Nut Mutter
Épaisseur support (mini - maxi) *Support thickness* *Materialstärke*	0.00 - 11.00 mm
Possibilité clé passe *Master key available* *Hauptschlüsselmöglichkeit*	Non / No / Nein
NB comb maxi possible *Maxi no. possible of combination* *maximale Schließmöglichkeiten*	200
Profil clé symétrique *Double side key* *symetrischer Schlüssel*	Non / No / Nein
Obturateur de barillet *Dust cover* *Staubschutz*	Non / No / Nein
Finition *Standard finishes of product* *Oberflächenbearbeitung des Produkts*	Nickel Nickel-plated Vernickelt

Organe de condamnation *Means ofLocking* *Verriegelungssystem*	Came type 131629 (2,5 mm) Cam type 131629 (2,5 mm) Riegel Typ131629 (2,5 mm)
Barillet interchangeable *Removeable barrel* *Wechselzylinder*	Non / No / Nein
Matriculage barillet *Front barrel numbering* *Nummerierung des Zylinders*	Option
Matriculage came *Cam numbering* *Nummerierung des Riegels*	Option
Matriculage clé *Key numbering* *Nummerierung des Schlüssels*	Option
Gravure de clé *Key marking* *Prägung des Schlüssels*	Option
Finition de clé *Key finish* *Oberflächenbehandlung des Schlüssels*	Option
Jeu de 2 clés articulées *Set of 2 folding keys* *Satz von 2 Klappschlüsseln*	Non / No / Nein
Jeu de 2 clés surmoulées *Set of 2 over moulded keys* *Satz von 2 umspritzten Schlüsseln*	Non / No / Nein
Jeu avec 1 clé acier et 1 clé articulée *Set of 1 steel key + 1 folding key* *Satz mit 1 Stahlschlüssel und 1 Klappschlüssel*	Non / No / Nein

APPLICATION Métal | Serrure à came batteuse | 25300-35

Metal APPLICATION / CamLocks
ANWENDUNG Metall / Hebelschloss

Ajour / *Fixing hole / Lochung*

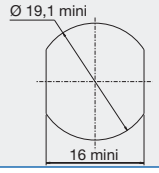

Observation / *remarks / bemerkungen*

Serrure avec rondelle de friction
Lock with rubber washer
Schloss mit Wellenscheibe

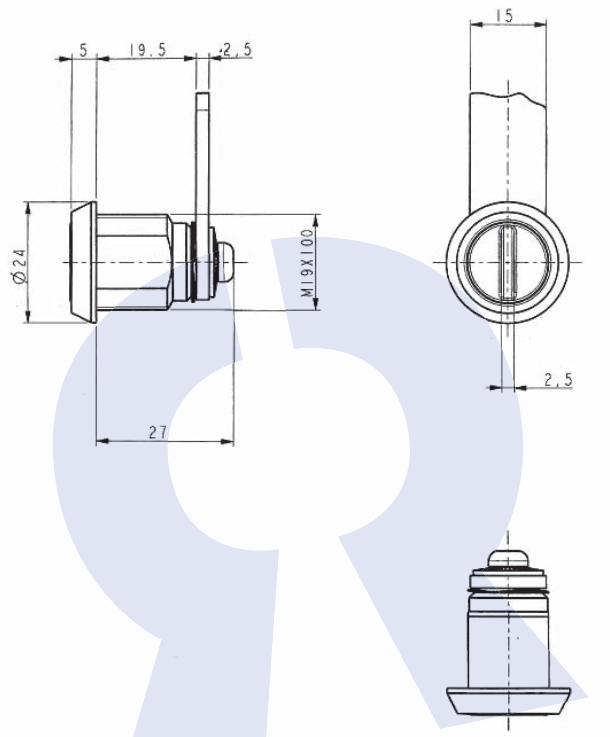

DONNEES TECHNIQUES / TECHNICAL DATA / TECHNISCHE DATEN

Référence *Reference* *Referenz*	25300350FT	Organe de condamnation *Means ofLocking* *Verriegelungssystem*	Came type 131629 (2,5 mm) Cam type 131629 (2,5 mm) Riegel Typ131629 (2,5 mm)
Rotation *Rotation* *Drehweg*	1/4 Tour Droit ou 1/4 Tour Gauche	Barillet interchangeable *Removeable barrel* *Wechselzylinder*	
Clé prisonnière (1 sortie) *The key extraction can't be in the open position* *Schlüsselabzug nur in geschlossener Stellung /Schließzwang*		Matriculage barillet *Front barrel numbering* *Nummerierung des Zylinders*	Non / No / Nein
Fixation produit sur support *Lock fixing* *Befestigung auf Basis*	Écrou Nut Mutter	Matriculage came *Cam numbering* *Nummerierung des Riegels*	Non / No / Nein
Épaisseur support (mini - maxi) *Support thickness* *Materialstärke*	0.00 - 11.00 mm	Matriculage clé *Key numbering* *Nummerierung des Schlüssels*	Non / No / Nein
Possibilité clé passe *Master key available* *Hauptschlüsselmöglichkeit*		Gravure de clé *Key marking* *Prägung des Schlüssels*	Non / No / Nein
NB comb maxi possible *Maxi no. possible of combination* *maximale Schließmöglichkeiten*		Finition de clé *Key finish* *Oberflächenbehandlung des Schlüssels*	Non / No / Nein
Profil clé symétrique *Double side key* *symetrischer Schlüssel*		Jeu de 2 clés articulées *Set of 2 folding keys* *Satz von 2 Klappschlüsseln*	Non / No / Nein
Obturateur de barillet *Dust cover* *Staubschutz*		Jeu de 2 clés surmoulées *Set of 2 over moulded keys* *Satz von 2 umspritzten Schlüsseln*	Non / No / Nein
Finition *Standard finishes of product* *Oberflächenbearbeitung des Produkts*	Chrome Chrome-plated Verchromt	Jeu avec 1 clé acier et 1 clé articulée *Set of 1 steel key + 1 folding key* *Satz mit 1 Stahlschlüssel und 1 Klappschlüssel*	Non / No / Nein

APPLICATION Métal | Serrure à came batteuse | 26200-01

Metal APPLICATION / CamLocks
ANWENDUNG Metall / Hebelschloss

Ajour / *Fixing hole / Lochung*

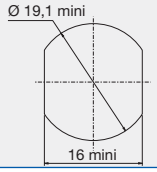

Avantage / *advantage / vorteil*

- Une clé plate réversible
Double side key
Wendeschlüssel

- Une serrure avec possibilité de clé passe.
Lock with the possibility of a masterkey
hauptschlüsselfähiges Schloss

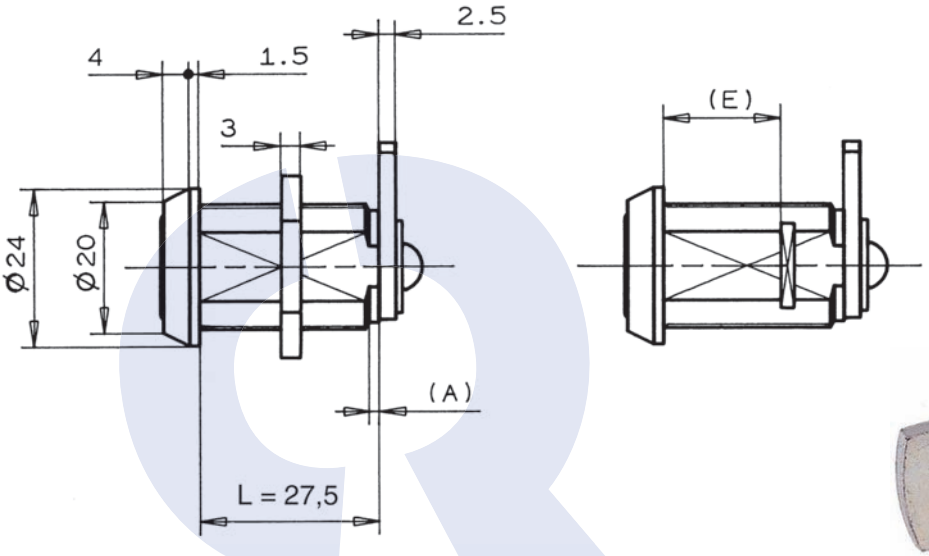

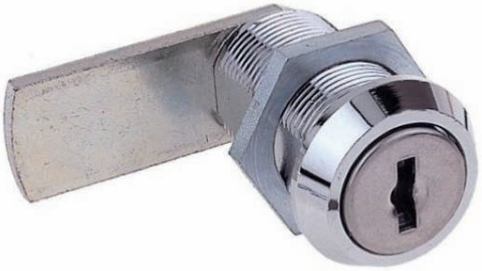

DONNEES TECHNIQUES / TECHNICAL DATA / TECHNISCHE DATEN

Référence *Reference* *Referenz*	26200010KT	Organe de condamnation *Means ofLocking* *Verriegelungssystem*	Came type 131629 (2,5 mm) Cam type 131629 (2,5 mm) Riegel Typ131629 (2,5 mm)
Rotation *Rotation* *Drehweg*	1/4 Tour Droit 1 sortie 1/4 turn to the Right- 1 key extraction 1/4 Drehung rechts, 1 Schlüsselabzug	Barillet interchangeable *Removeable barrel* *Wechselzylinder*	Non / No / Nein
Clé prisonnière (1 sortie) *The key extraction can't be in the open position* *Schlüsselabzug nur in geschlossener Stellung /Schließzwang*	Oui / Yes / Ya	Matriculage barillet *Front barrel numbering* *Nummerierung des Zylinders*	Option
Fixation produit sur support *Lock fixing* *Befestigung auf Basis*	Écrou Nut Mutter	Matriculage came *Cam numbering* *Nummerierung des Riegels*	Option
Épaisseur support (mini - maxi) *Support thickness* *Materialstärke*	0.00 - 21.00 mm	Matriculage clé *Key numbering* *Nummerierung des Schlüssels*	Option
Possibilité clé passe *Master key available* *Hauptschlüsselmöglichkeit*	Oui / Yes / Ya	Gravure de clé *Key marking* *Prägung des Schlüssels*	Option
NB comb maxi possible *Maxi no. possible of combination* *maximale Schließmöglichkeiten*	1000	Finition de clé *Key finish* *Oberflächenbehandlung des Schlüssels*	Option
Profil clé symétrique *Double side key* *symetrischer Schlüssel*	Oui / Yes / Ya	Jeu de 2 clés articulées *Set of 2 folding keys* *Satz von 2 Klappschlüsseln*	Option
Obturateur de barillet *Dust cover* *Staubschutz*	Non / No / Nein	Jeu de 2 clés surmoulées *Set of 2 over moulded keys* *Satz von 2 umspritzten Schlüsseln*	Option
Finition *Standard finishes of product* *Oberflächenbearbeitung des Produkts*	Chrome Chrome-plated Verchromt	Jeu avec 1 clé acier et 1 clé articulée *Set of 1 steel key + 1 folding key* *Satz mit 1 Stahlschlüssel und 1 Klappschlüssel*	Option

APPLICATION Métal | Serrure à came batteuse | 26200-04

Metal APPLICATION / CamLocks
ANWENDUNG Metall / Hebelschloss

Ajour / *Fixing hole / Lochung*

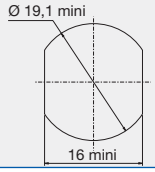

Avantage / *advantage / vorteil*

- Une clé plate réversible
Double side key
Wendeschlüssel

- Une serrure avec possibilité de clé passe.
Lock with the possibility of a masterkey
hauptschlüsselfähiges Schloss

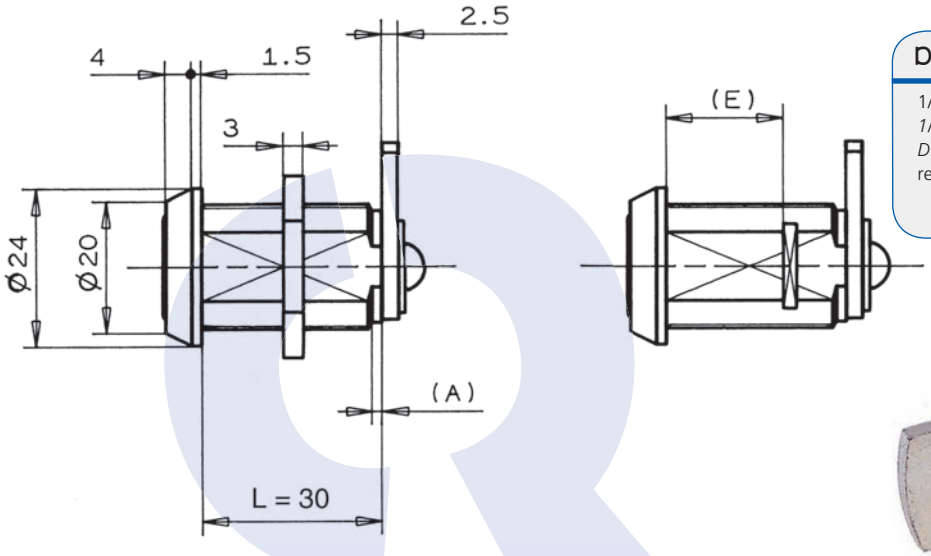

Disponible en / *Available / Verfügbar*

1/2 Tour 2 sorties
1/2 turn-2 key extractions
Drehung: 180°, Schlüssel in beide Stellung abziehbar
ref : **26200050KT**

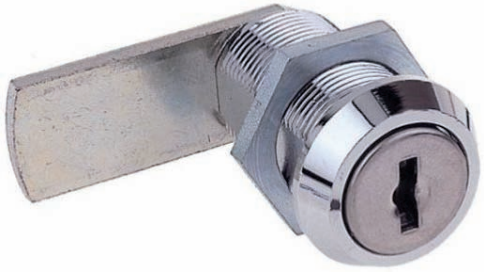

DONNEES TECHNIQUES / TECHNICAL DATA / TECHNISCHE DATEN

Référence *Reference* *Referenz*	26200040KT	Organe de condamnation *Means ofLocking* *Verriegelungssystem*	Came type 131629 (2,5 mm) Cam type 131629 (2,5 mm) Riegel Typ131629 (2,5 mm)
Rotation *Rotation* *Drehweg*	1/4 Tour Droit 2 sorties 1/4 turn to the Right- 2 key extractions 1/4 Drehung rechts, 2 Schlüsselabzüge	Barillet interchangeable *Removeable barrel* *Wechselzylinder*	Non / No / Nein
Clé prisonnière (1 sortie) *The key extraction can't be in the open position* *Schlüsselabzug nur in geschlossener Stellung /Schließzwang*	Non / No / Nein	Matriculage barillet *Front barrel numbering* *Nummerierung des Zylinders*	Option
Fixation produit sur support *Lock fixing* *Befestigung auf Basis*	Écrou Nut Mutter	Matriculage came *Cam numbering* *Nummerierung des Riegels*	Option
Épaisseur support (mini - maxi) *Support thickness* *Materialstärke*	0.00 - 25.00 mm	Matriculage clé *Key numbering* *Nummerierung des Schlüssels*	Option
Possibilité clé passe *Master key available* *Hauptschlüsselmöglichkeit*	Oui / Yes / Ya	Gravure de clé *Key marking* *Prägung des Schlüssels*	Option
NB comb maxi possible *Maxi no. possible of combination* *maximale Schließmöglichkeiten*	1000	Finition de clé *Key finish* *Oberflächenbehandlung des Schlüssels*	Option
Profil clé symétrique *Double side key* *symetrischer Schlüssel*	Oui / Yes / Ya	Jeu de 2 clés articulées *Set of 2 folding keys* *Satz von 2 Klappschlüsseln*	Option
Obturateur de barillet *Dust cover* *Staubschutz*	Non / No / Nein	Jeu de 2 clés surmoulées *Set of 2 over moulded keys* *Satz von 2 umspritzten Schlüsseln*	Option
Finition *Standard finishes of product* *Oberflächenbearbeitung des Produkts*	Chrome Chrome-plated Verchromt	Jeu avec 1 clé acier et 1 clé articulée *Set of 1 steel key + 1 folding key* *Satz mit 1 Stahlschlüssel und 1 Klappschlüssel*	Option

APPLICATION Métal | Serrure à came batteuse | 26800-01

Metal APPLICATION / CamLocks
ANWENDUNG Metall / Hebelschloss

Ajour / *Fixing hole / Lochung*

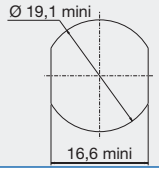

Avantage / *advantage / vorteil*

- Une clé plate réversible
Double side key
Wendeschlüssel

- Une serrure avec possibilité de clé passe.
Lock with the possibility of a masterkey
hauptschlüsselfähiges Schloss

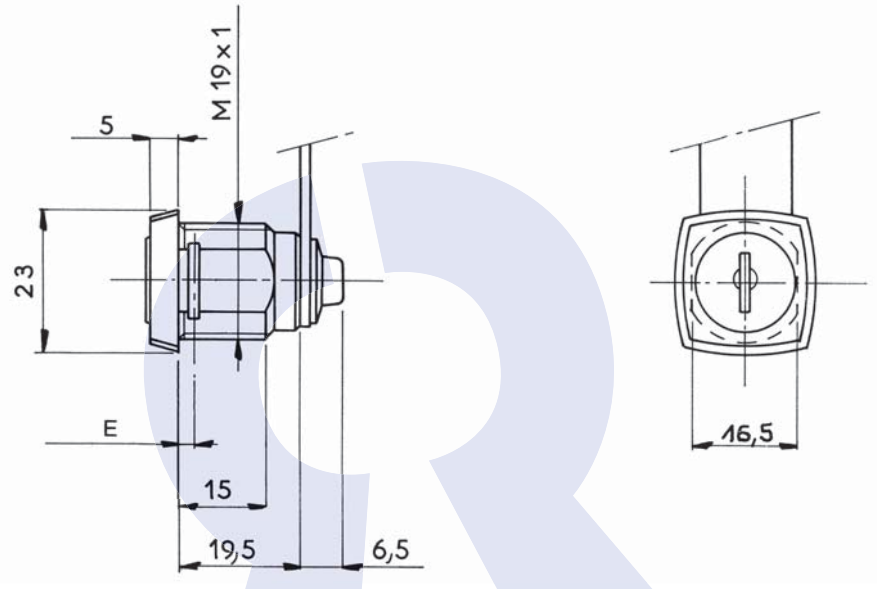

Disponible en / *Available / Verfügbar*

Fixation fourchette épaisseur 1,2 - 1,7 mm (min - max)
Fixing of theLock by means of a horseshoe clip,
thickness 1,2 -1,7 mm(mini-maxi)
Gabelfederbefestigung, Stärke des Blechs 1,2 - 1,7 mm
ref : **26800010SM**

DONNEES TECHNIQUES / TECHNICAL DATA / TECHNISCHE DATEN

Référence *Reference* *Referenz*	26800010SM-1
Rotation *Rotation* *Drehweg*	1/2 Tour 2 sorties 1/2 turn-2 key extractions 1/2 Drehung, 2 Abzugstellungen
Clé prisonnière (1 sortie) *The key extraction can't be in the open position* *Schlüsselabzug nur in geschlossener Stellung /Schließzwang*	Non / No / Nein
Fixation produit sur support *Lock fixing* *Befestigung auf Basis*	Écrou Nut Mutter
Épaisseur support (mini - maxi) *Support thickness* *Materialstärke*	0.00 - 11.00 mm
Possibilité clé passe *Master key available* *Hauptschlüsselmöglichkeit*	Oui / Yes / Ya
NB comb maxi possible *Maxi no. possible of combination* *maximale Schließmöglichkeiten*	200
Profil clé symétrique *Double side key* *symetrischer Schlüssel*	Oui / Yes / Ya
Obturateur de barillet *Dust cover* *Staubschutz*	Non / No / Nein
Finition *Standard finishes of product* *Oberflächenbearbeitung des Produkts*	Chrome Chrome-plated Verchromt

Organe de condamnation *Means ofLocking* *Verriegelungssystem*	Came type 131629 (2,5 mm) Cam type 131629 (2,5 mm) Riegel Typ131629 (2,5 mm)
Barillet interchangeable *Removeable barrel* *Wechselzylinder*	Non / No / Nein
Matriculage barillet *Front barrel numbering* *Nummerierung des Zylinders*	Option
Matriculage came *Cam numbering* *Nummerierung des Riegels*	Option
Matriculage clé *Key numbering* *Nummerierung des Schlüssels*	Option
Gravure de clé *Key marking* *Prägung des Schlüssels*	Option
Finition de clé *Key finish* *Oberflächenbehandlung des Schlüssels*	Option
Jeu de 2 clés articulées *Set of 2 folding keys* *Satz von 2 Klappschlüsseln*	Option
Jeu de 2 clés surmoulées *Set of 2 over moulded keys* *Satz von 2 umspritzten Schlüsseln*	Option
Jeu avec 1 clé acier et 1 clé articulée *Set of 1 steel key + 1 folding key* *Satz mit 1 Stahlschlüssel und 1 Klappschlüssel*	Option

APPLICATION Métal | Serrure à came batteuse | 26800-01

Metal APPLICATION / CamLocks
ANWENDUNG Metall / Hebelschloss

Ajour / *Fixing hole / Lochung*

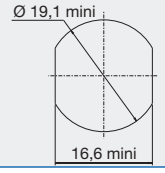

Avantage / *advantage / vorteil*

- Une clé plate réversible
Double side key
Wendeschlüssel

- Une serrure avec possibilité de clé passe.
Lock with the possibility of a masterkey
hauptschlüsselfähiges Schloss

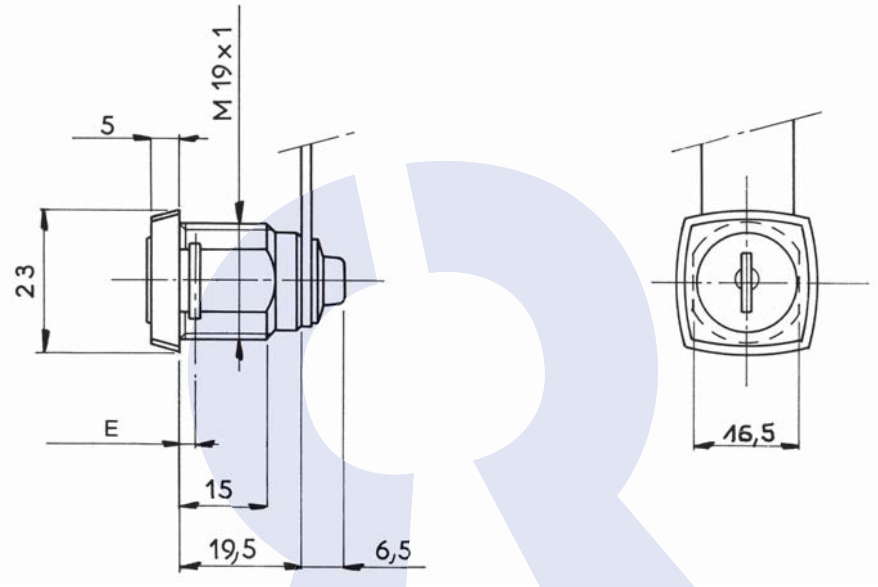

Disponible en / *Available / Verfügbar*

Fixation fourchette épaisseur 1,2 - 1,7 mm (min - max)
Fixing of theLock by means of a horseshoe clip, thickness 1,2 -1,7 mm(mini-maxi)
Gabelfederbefestigung, Stärke des Blechs 1,2 - 1,7 mm
ref : **26800010KT**

DONNEES TECHNIQUES / TECHNICAL DATA / TECHNISCHE DATEN

Référence *Reference* *Referenz*	26800010KT-1	Organe de condamnation *Means ofLocking* *Verriegelungssystem*	Came type 131629 (2,5 mm) Cam type 131629 (2,5 mm) Riegel Typ131629 (2,5 mm)
Rotation *Rotation* *Drehweg*	1/2 Tour 2 sorties 1/2 turn-2 key extractions 1/2 Drehung, 2 Abzugstellungen	Barillet interchangeable *Removeable barrel* *Wechselzylinder*	Non / No / Nein
Clé prisonnière (1 sortie) *The key extraction can't be in the open position* *Schlüsselabzug nur in geschlossener Stellung /Schließzwang*	Non / No / Nein	Matriculage barillet *Front barrel numbering* *Nummerierung des Zylinders*	Option
Fixation produit sur support *Lock fixing* *Befestigung auf Basis*	Écrou Nut Mutter	Matriculage came *Cam numbering* *Nummerierung des Riegels*	Option
Épaisseur support (mini - maxi) *Support thickness* *Materialstärke*	0.00 - 11.00 mm	Matriculage clé *Key numbering* *Nummerierung des Schlüssels*	Option
Possibilité clé passe *Master key available* *Hauptschlüsselmöglichkeit*	Oui / Yes / Ya	Gravure de clé *Key marking* *Prägung des Schlüssels*	Option
NB comb maxi possible *Maxi no. possible of combination* *maximale Schließmöglichkeiten*	1000	Finition de clé *Key finish* *Oberflächenbehandlung des Schlüssels*	Option
Profil clé symétrique *Double side key* *symetrischer Schlüssel*	Oui / Yes / Ya	Jeu de 2 clés articulées *Set of 2 folding keys* *Satz von 2 Klappschlüsseln*	Option
Obturateur de barillet *Dust cover* *Staubschutz*	Option	Jeu de 2 clés surmoulées *Set of 2 over moulded keys* *Satz von 2 umspritzten Schlüsseln*	Option
Finition *Standard finishes of product* *Oberflächenbearbeitung des Produkts*	Chrome Chrome-plated Verchromt	Jeu avec 1 clé acier et 1 clé articulée *Set of 1 steel key + 1 folding key* *Satz mit 1 Stahlschlüssel und 1 Klappschlüssel*	Option

APPLICATION Métal | Serrure à came batteuse | 32100-01

Metal APPLICATION / CamLocks
ANWENDUNG Metall / Hebelschloss

Ajour / *Fixing hole / Lochung*

Avantage / *advantage / vorteil*

- Une clé plate réversible
Double side key
Wendeschlüssel

- Une serrure avec possibilité de clé passe.
Lock with the possibility of a masterkey
hauptschlüsselfähiges Schloss

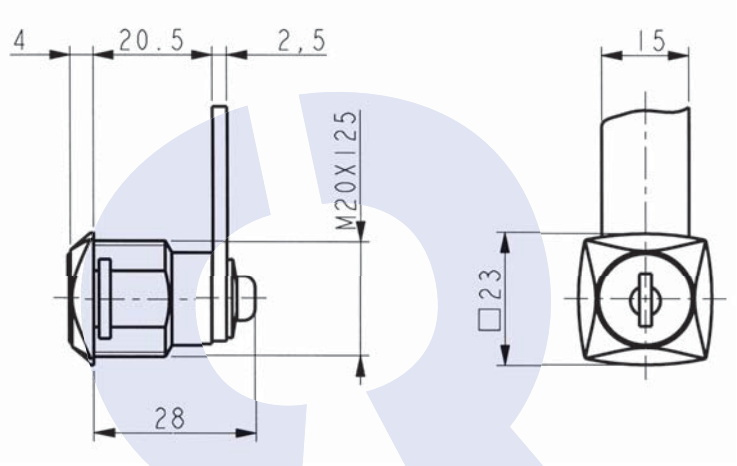

Disponible en / *Available / Verfügbar*

Fixation fourchette épaisseur 0,8 - 1,5 mm (min - max)
Fixing of theLock by means of a horseshoe clip, thickness 0,8 -1,5 mm(mini-maxi)
Gabelfederbefestigung, Stärke des Blechs 0,8 - 1,5 mm
ref : **32100010KT**

DONNEES TECHNIQUES / TECHNICAL DATA / TECHNISCHE DATEN

Référence *Reference* *Referenz*	32100010KT-1
Rotation *Rotation* *Drehweg*	1/2 Tour 2 sorties 1/2 turn-2 key extractions 1/2 Drehung, 2 Abzugstellungen
Clé prisonnière (1 sortie) *The key extraction can't be in the open position* *Schlüsselabzug nur in geschlossener Stellung /Schließzwang*	Non / No / Nein
Fixation produit sur support *Lock fixing* *Befestigung auf Basis*	Écrou Nut Mutter
Épaisseur support (mini - maxi) *Support thickness* *Materialstärke*	0.00 - 9.00 mm
Possibilité clé passe *Master key available* *Hauptschlüsselmöglichkeit*	Oui / Yes / Ya
NB comb maxi possible *Maxi no. possible of combination* *maximale Schließmöglichkeiten*	1000
Profil clé symétrique *Double side key* *symetrischer Schlüssel*	Oui / Yes / Ya
Obturateur de barillet *Dust cover* *Staubschutz*	Option
Finition *Standard finishes of product* *Oberflächenbearbeitung des Produkts*	Chrome Chrome-plated Verchromt

Organe de condamnation *Means ofLocking* *Verriegelungssystem*	Came type 131629 (2,5 mm) Cam type 131629 (2,5 mm) Riegel Typ131629 (2,5 mm)
Barillet interchangeable *Removeable barrel* *Wechselzylinder*	Non / No / Nein
Matriculage barillet *Front barrel numbering* *Nummerierung des Zylinders*	Option
Matriculage came *Cam numbering* *Nummerierung des Riegels*	Option
Matriculage clé *Key numbering* *Nummerierung des Schlüssels*	Option
Gravure de clé *Key marking* *Prägung des Schlüssels*	Option
Finition de clé *Key finish* *Oberflächenbehandlung des Schlüssels*	Option
Jeu de 2 clés articulées *Set of 2 folding keys* *Satz von 2 Klappschlüsseln*	Option
Jeu de 2 clés surmoulées *Set of 2 over moulded keys* *Satz von 2 umspritzten Schlüsseln*	Option
Jeu avec 1 clé acier et 1 clé articulée *Set of 1 steel key + 1 folding key* *Satz mit 1 Stahlschlüssel und 1 Klappschlüssel*	Option

APPLICATION Métal | Serrure à came batteuse | 32100-01

Metal APPLICATION / CamLocks
ANWENDUNG Metall / Hebelschloss

Ajour / *Fixing hole / Lochung*

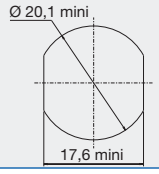

Avantage / *advantage / vorteil*

- Une clé plate réversible
Double side key
Wendeschlüssel

- Une serrure avec possibilité de clé passe.
Lock with the possibility of a masterkey
hauptschlüsselfähiges Schloss

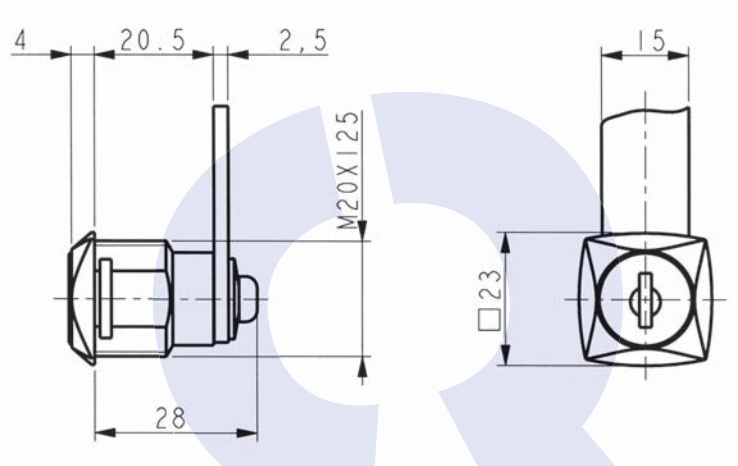

Disponible en / *Available / Verfügbar*

Fixation fourchette épaisseur 0,8 - 1,5 mm (min - max)
Fixing of theLock by means of a horseshoe clip, thickness 0,8 -1,5 mm(mini-maxi)
Gabelfederbefestigung, Stärke des Blechs 0,8 - 1,5 mm
ref : **32100010SM**

DONNEES TECHNIQUES / TECHNICAL DATA / TECHNISCHE DATEN

Référence *Reference* *Referenz*	32100010SM-1
Rotation *Rotation* *Drehweg*	1/2 Tour 2 sorties 1/2 turn-2 key extractions 1/2 Drehung, 2 Abzugstellungen
Clé prisonnière (1 sortie) *The key extraction can't be in the open position* *Schlüsselabzug nur in geschlossener Stellung /Schließzwang*	Non / No / Nein
Fixation produit sur support *Lock fixing* *Befestigung auf Basis*	Écrou Nut Mutter
Épaisseur support (mini - maxi) *Support thickness* *Materialstärke*	0.00 - 9.00 mm
Possibilité clé passe *Master key available* *Hauptschlüsselmöglichkeit*	Oui / Yes / Ya
NB comb maxi possible *Maxi no. possible of combination* *maximale Schließmöglichkeiten*	200
Profil clé symétrique *Double side key* *symetrischer Schlüssel*	Oui / Yes / Ya
Obturateur de barillet *Dust cover* *Staubschutz*	Non / No / Nein
Finition *Standard finishes of product* *Oberflächenbearbeitung des Produkts*	Chrome Chrome-plated Verchromt

Organe de condamnation *Means ofLocking* *Verriegelungssystem*	Came type 131629 (2,5 mm) Cam type 131629 (2,5 mm) Riegel Typ131629 (2,5 mm)
Barillet interchangeable *Removeable barrel* *Wechselzylinder*	Non / No / Nein
Matriculage barillet *Front barrel numbering* *Nummerierung des Zylinders*	Option
Matriculage came *Cam numbering* *Nummerierung des Riegels*	Option
Matriculage clé *Key numbering* *Nummerierung des Schlüssels*	Option
Gravure de clé *Key marking* *Prägung des Schlüssels*	Option
Finition de clé *Key finish* *Oberflächenbehandlung des Schlüssels*	Option
Jeu de 2 clés articulées *Set of 2 folding keys* *Satz von 2 Klappschlüsseln*	Option
Jeu de 2 clés surmoulées *Set of 2 over moulded keys* *Satz von 2 umspritzten Schlüsseln*	Option
Jeu avec 1 clé acier et 1 clé articulée *Set of 1 steel key + 1 folding key* *Satz mit 1 Stahlschlüssel und 1 Klappschlüssel*	Option

APPLICATION Métal | Serrure à came batteuse | 32100-01

Metal APPLICATION / CamLocks
ANWENDUNG Metall / Hebelschloss

Ajour / *Fixing hole / Lochung*

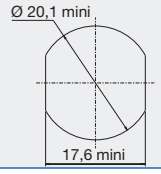

Avantage / *advantage / vorteil*

- Une clé plate réversible
Double side key
Wendeschlüssel
- Une serrure avec possibilité de clé passe.
Lock with the possibility of a masterkey
hauptschlüsselfähiges Schloss

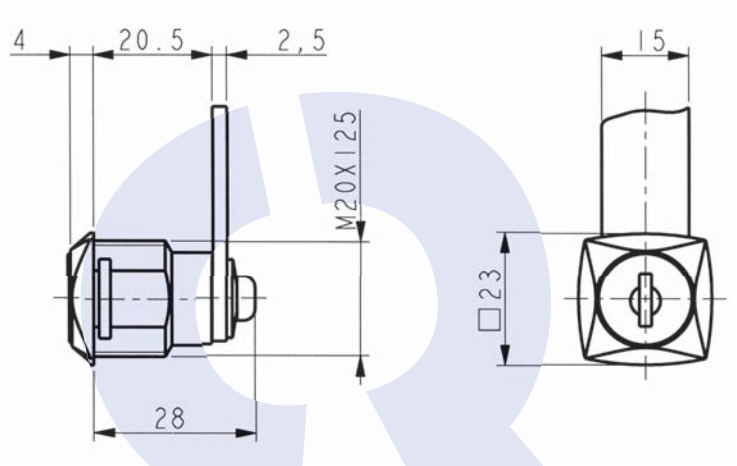

DONNEES TECHNIQUES / TECHNICAL DATA / TECHNISCHE DATEN

Référence *Reference* *Referenz*	32100010CC-1
Rotation *Rotation* *Drehweg*	1/2 Tour 2 sorties 1/2 turn-2 key extractions 1/2 Drehung, 2 Abzugstellungen
Clé prisonnière (1 sortie) *The key extraction can't be in the open position* *Schlüsselabzug nur in geschlossener Stellung /Schließzwang*	Non / No / Nein
Fixation produit sur support *Lock fixing* *Befestigung auf Basis*	Écrou Nut Mutter
Épaisseur support (mini - maxi) *Support thickness* *Materialstärke*	0.00 - 9.00 mm
Possibilité clé passe *Master key available* *Hauptschlüsselmöglichkeit*	Oui / Yes / Ya
NB comb maxi possible *Maxi no. possible of combination* *maximale Schließmöglichkeiten*	2000
Profil clé symétrique *Double side key* *symetrischer Schlüssel*	Oui / Yes / Ya
Obturateur de barillet *Dust cover* *Staubschutz*	Option
Finition *Standard finishes of product* *Oberflächenbearbeitung des Produkts*	Chrome Chrome-plated Verchromt

Organe de condamnation *Means ofLocking* *Verriegelungssystem*	Came type 131629 (2,5 mm) Cam type 131629 (2,5 mm) Riegel Typ131629 (2,5 mm)
Barillet interchangeable *Removeable barrel* *Wechselzylinder*	Non / No / Nein
Matriculage barillet *Front barrel numbering* *Nummerierung des Zylinders*	Option
Matriculage came *Cam numbering* *Nummerierung des Riegels*	Option
Matriculage clé *Key numbering* *Nummerierung des Schlüssels*	Option
Gravure de clé *Key marking* *Prägung des Schlüssels*	Option
Finition de clé *Key finish* *Oberflächenbehandlung des Schlüssels*	Option
Jeu de 2 clés articulées *Set of 2 folding keys* *Satz von 2 Klappschlüsseln*	Option
Jeu de 2 clés surmoulées *Set of 2 over moulded keys* *Satz von 2 umspritzten Schlüsseln*	Non / No / Nein
Jeu avec 1 clé acier et 1 clé articulée *Set of 1 steel key + 1 folding key* *Satz mit 1 Stahlschlüssel und 1 Klappschlüssel*	Option

APPLICATION Métal | Serrure à came batteuse | 32100-06

Metal APPLICATION / CamLocks
ANWENDUNG Metall / Hebelschloss

Ajour / *Fixing hole / Lochung*

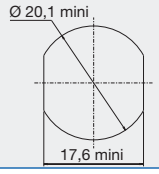

Avantage / *advantage / vorteil*

- Une clé plate réversible
Double side key
Wendeschlüssel
- Une serrure avec possibilité de clé passe.
Lock with the possibility of a masterkey
hauptschlüsselfähiges Schloss

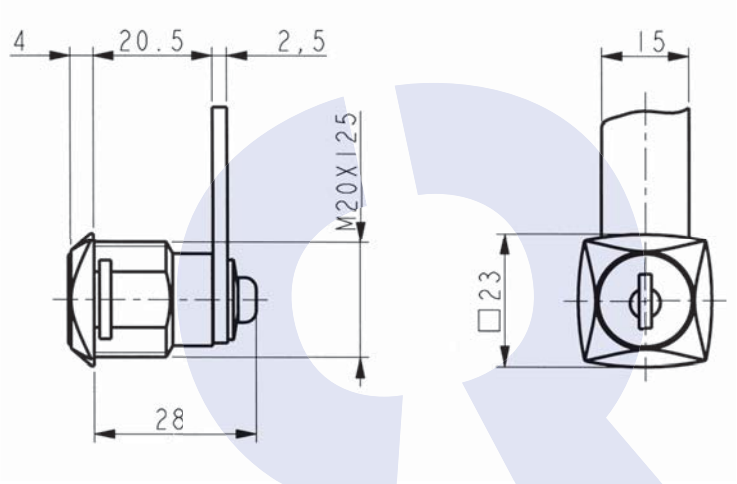

Disponible en / *Available / Verfügbar*

Fixation fourchette épaisseur 0,8 - 1,5 mm (min - max)
Fixing of theLock by means of a horseshoe clip, thickness 0,8 -1,5 mm(mini-maxi)
Gabelfederbefestigung, Stärke des Blechs 0,8 - 1,5 mm
ref : **32100060KT**

DONNEES TECHNIQUES / TECHNICAL DATA / TECHNISCHE DATEN

Référence *Reference* *Referenz*	32100060KT-1	Organe de condamnation *Means ofLocking* *Verriegelungssystem*	Came type 131629 (2,5 mm) Cam type 131629 (2,5 mm) Riegel Typ131629 (2,5 mm)
Rotation *Rotation* *Drehweg*	1/4 Tour Droit 1 sortie 1/4 turn to the Right- 1 key extraction 1/4 Drehung rechts, 1 Schlüsselabzug	Barillet interchangeable *Removeable barrel* *Wechselzylinder*	Non / No / Nein
Clé prisonnière (1 sortie) *The key extraction can't be in the open position* *Schlüsselabzug nur in geschlossener Stellung /Schließzwang*	Oui / Yes / Ya	Matriculage barillet *Front barrel numbering* *Nummerierung des Zylinders*	Option
Fixation produit sur support *Lock fixing* *Befestigung auf Basis*	Écrou Nut Mutter	Matriculage came *Cam numbering* *Nummerierung des Riegels*	Option
Épaisseur support (mini - maxi) *Support thickness* *Materialstärke*	0.00 - 9.00 mm	Matriculage clé *Key numbering* *Nummerierung des Schlüssels*	Option
Possibilité clé passe *Master key available* *Hauptschlüsselmöglichkeit*	Oui / Yes / Ya	Gravure de clé *Key marking* *Prägung des Schlüssels*	Option
NB comb maxi possible *Maxi no. possible of combination* *maximale Schließmöglichkeiten*	1000	Finition de clé *Key finish* *Oberflächenbehandlung des Schlüssels*	Option
Profil clé symétrique *Double side key* *symetrischer Schlüssel*	Oui / Yes / Ya	Jeu de 2 clés articulées *Set of 2 folding keys* *Satz von 2 Klappschlüsseln*	Option
Obturateur de barillet *Dust cover* *Staubschutz*	Option	Jeu de 2 clés surmoulées *Set of 2 over moulded keys* *Satz von 2 umspritzten Schlüsseln*	Option
Finition *Standard finishes of product* *Oberflächenbearbeitung des Produkts*	Chrome Chrome-plated Verchromt	Jeu avec 1 clé acier et 1 clé articulée *Set of 1 steel key + 1 folding key* *Satz mit 1 Stahlschlüssel und 1 Klappschlüssel*	Option

APPLICATION Métal | Serrure à came batteuse | 32100-06

Metal APPLICATION / CamLocks
ANWENDUNG Metall / Hebelschloss

Ajour / *Fixing hole / Lochung*

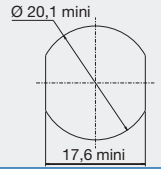

Avantage / *advantage / vorteil*

- Une clé plate réversible
Double side key
Wendeschlüssel

- Une serrure avec possibilité de clé passe.
Lock with the possibility of a masterkey
hauptschlüsselfähiges Schloss

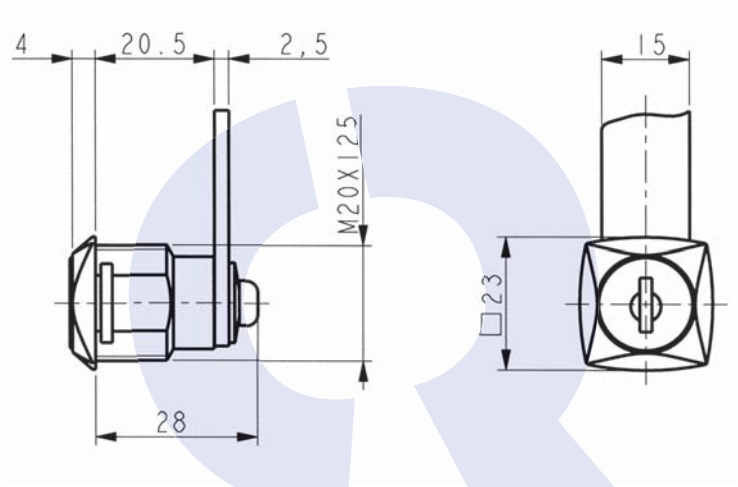

Disponible en / *Available / Verfügbar*

Fixation fourchette épaisseur 0,8 - 1,5 mm (min - max)
Fixing of theLock by means of a horseshoe clip, thickness 0,8 -1,5 mm(mini-maxi)
Gabelfederbefestigung, Stärke des Blechs 0,8 - 1,5 mm
ref : **32100060SM**

DONNEES TECHNIQUES / TECHNICAL DATA / TECHNISCHE DATEN

Référence *Reference* *Referenz*	32100060SM-1
Rotation *Rotation* *Drehweg*	1/4 Tour Droit 1 sortie 1/4 turn to the Right- 1 key extraction 1/4 Drehung rechts, 1 Schlüsselabzug
Clé prisonnière (1 sortie) *The key extraction can't be in the open position* *Schlüsselabzug nur in geschlossener Stellung /Schließzwang*	Oui / Yes / Ya
Fixation produit sur support *Lock fixing* *Befestigung auf Basis*	Écrou Nut Mutter
Épaisseur support (mini - maxi) *Support thickness* *Materialstärke*	0.00 - 9.00 mm
Possibilité clé passe *Master key available* *Hauptschlüsselmöglichkeit*	Oui / Yes / Ya
NB comb maxi possible *Maxi no. possible of combination* *maximale Schließmöglichkeiten*	200
Profil clé symétrique *Double side key* *symetrischer Schlüssel*	Oui / Yes / Ya
Obturateur de barillet *Dust cover* *Staubschutz*	Non / No / Nein
Finition *Standard finishes of product* *Oberflächenbearbeitung des Produkts*	Chrome Chrome-plated Verchromt

Organe de condamnation *Means ofLocking* *Verriegelungssystem*	Came type 131629 (2,5 mm) Cam type 131629 (2,5 mm) Riegel Typ131629 (2,5 mm)
Barillet interchangeable *Removeable barrel* *Wechselzylinder*	Non / No / Nein
Matriculage barillet *Front barrel numbering* *Nummerierung des Zylinders*	Option
Matriculage came *Cam numbering* *Nummerierung des Riegels*	Option
Matriculage clé *Key numbering* *Nummerierung des Schlüssels*	Option
Gravure de clé *Key marking* *Prägung des Schlüssels*	Option
Finition de clé *Key finish* *Oberflächenbehandlung des Schlüssels*	Option
Jeu de 2 clés articulées *Set of 2 folding keys* *Satz von 2 Klappschlüsseln*	Option
Jeu de 2 clés surmoulées *Set of 2 over moulded keys* *Satz von 2 umspritzten Schlüsseln*	Option
Jeu avec 1 clé acier et 1 clé articulée *Set of 1 steel key + 1 folding key* *Satz mit 1 Stahlschlüssel und 1 Klappschlüssel*	Option

APPLICATION Métal | Serrure à came batteuse | 32150-02

Metal APPLICATION / CamLocks
ANWENDUNG Metall / Hebelschloss

Ajour / *Fixing hole / Lochung*

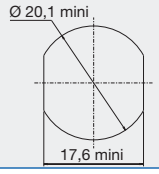

Avantage / *advantage / vorteil*

- Une clé plate réversible
Double side key
Wendeschlüssel

- Une serrure avec possibilité de clé passe.
Lock with the possibility of a masterkey
hauptschlüsselfähiges Schloss

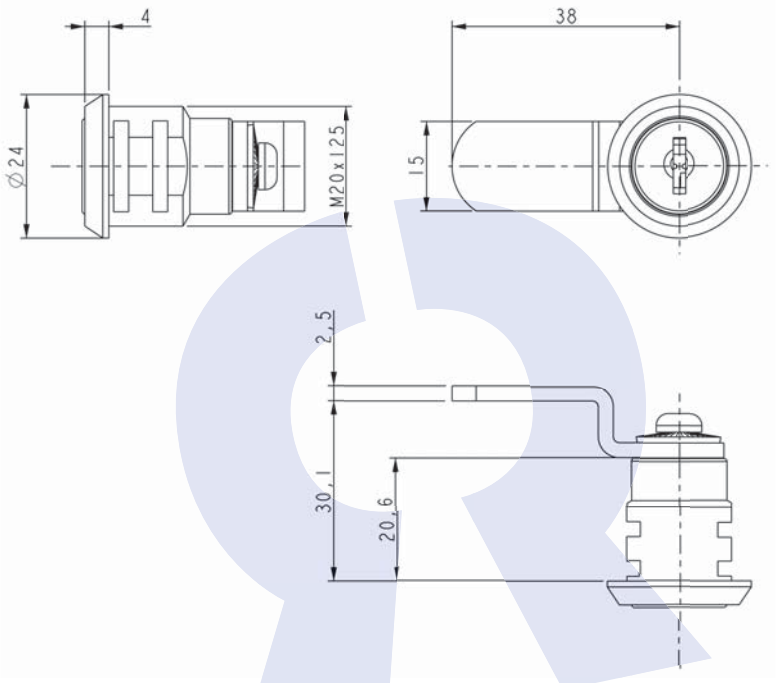

Disponible en / *Available / Verfügbar*

Fixation fourchette épaisseur 0,8 - 1,5 mm (min - max)
Fixing of theLock by means of a horseshoe clip, thickness 0,8 -1,5 mm(mini-maxi)
Gabelfederbefestigung, Stärke des Blechs 0,8 - 1,5 mm
ref : **32150020KT**

DONNEES TECHNIQUES / TECHNICAL DATA / TECHNISCHE DATEN

Référence *Reference* *Referenz*	32150020KT-1
Rotation *Rotation* *Drehweg*	1/4 Tour Droit 1 sortie 1/4 turn to the Right- 1 key extraction 1/4 Drehung rechts, 1 Schlüsselabzug
Clé prisonnière (1 sortie) *The key extraction can't be in the open position* *Schlüsselabzug nur in geschlossener Stellung /Schließzwang*	Oui / Yes / Ya
Fixation produit sur support *Lock fixing* *Befestigung auf Basis*	Écrou Nut Mutter
Épaisseur support (mini - maxi) *Support thickness* *Materialstärke*	0.00 - 9.00 mm
Possibilité clé passe *Master key available* *Hauptschlüsselmöglichkeit*	Oui / Yes / Ya
NB comb maxi possible *Maxi no. possible of combination* *maximale Schließmöglichkeiten*	200
Profil clé symétrique *Double side key* *symetrischer Schlüssel*	Oui / Yes / Ya
Obturateur de barillet *Dust cover* *Staubschutz*	Non / No / Nein
Finition *Standard finishes of product* *Oberflächenbearbeitung des Produkts*	Chrome Chrome-plated Verchromt

Organe de condamnation *Means ofLocking* *Verriegelungssystem*	Came type 131629 (2,5 mm) Cam type 131629 (2,5 mm) Riegel Typ131629 (2,5 mm)
Barillet interchangeable *Removeable barrel* *Wechselzylinder*	Non / No / Nein
Matriculage barillet *Front barrel numbering* *Nummerierung des Zylinders*	Option
Matriculage came *Cam numbering* *Nummerierung des Riegels*	Option
Matriculage clé *Key numbering* *Nummerierung des Schlüssels*	Option
Gravure de clé *Key marking* *Prägung des Schlüssels*	Option
Finition de clé *Key finish* *Oberflächenbehandlung des Schlüssels*	Option
Jeu de 2 clés articulées *Set of 2 folding keys* *Satz von 2 Klappschlüsseln*	Option
Jeu de 2 clés surmoulées *Set of 2 over moulded keys* *Satz von 2 umspritzten Schlüsseln*	Option
Jeu avec 1 clé acier et 1 clé articulée *Set of 1 steel key + 1 folding key* *Satz mit 1 Stahlschlüssel und 1 Klappschlüssel*	Option

APPLICATION Bois | Serrure à came batteuse | 32300-02

Wood APPLICATION / CamLocks
ANWENDUNG Holz / Hebelschloss

Ajour / *Fixing hole / Lochung*

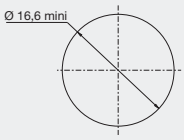

Avantage / *advantage / vorteil*

- Une clé plate réversible
Double side key
Wendeschlüssel
- Une serrure avec possibilité de clé passe.
Lock with the possibility of a masterkey
hauptschlüsselfähiges Schloss

Observation / *remarks / bemerkungen*

Collerette Ø 16,5 en option
Cylinder Rosette D 16,5mm as option
Unterlegscheibe D 16,5mm als Extra

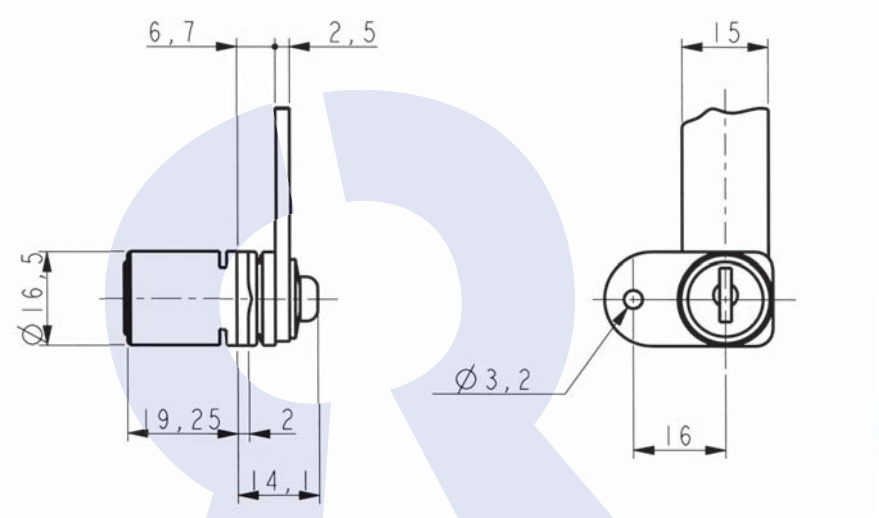

DONNEES TECHNIQUES / TECHNICAL DATA / TECHNISCHE DATEN

Référence *Reference* *Referenz*	32300020SM
Rotation *Rotation* *Drehweg*	1/2 Tour 2 sorties 1/2 turn-2 key extractions 1/2 Drehung, 2 Abzugstellungen
Clé prisonnière (1 sortie) *The key extraction can't be in the open position* *Schlüsselabzug nur in geschlossener Stellung /Schließzwang*	Non / No / Nein
Fixation produit sur support *Lock fixing* *Befestigung auf Basis*	1 vis 1 screw 1 Schraube
Épaisseur support (mini - maxi) *Support thickness* *Materialstärke*	0.00 - 19.00 mm
Possibilité clé passe *Master key available* *Hauptschlüsselmöglichkeit*	Oui / Yes / Ya
NB comb maxi possible *Maxi no. possible of combination* *maximale Schließmöglichkeiten*	200
Profil clé symétrique *Double side key* *symetrischer Schlüssel*	Oui / Yes / Ya
Obturateur de barillet *Dust cover* *Staubschutz*	Non / No / Nein
Finition *Standard finishes of product* *Oberflächenbearbeitung des Produkts*	Nickel Nickel-plated Vernickelt

Organe de condamnation *Means ofLocking* *Verriegelungssystem*	Came type 131629 (2,5 mm) Cam type 131629 (2,5 mm) Riegel Typ131629 (2,5 mm)
Barillet interchangeable *Removeable barrel* *Wechselzylinder*	Non / No / Nein
Matriculage barillet *Front barrel numbering* *Nummerierung des Zylinders*	Option
Matriculage came *Cam numbering* *Nummerierung des Riegels*	Option
Matriculage clé *Key numbering* *Nummerierung des Schlüssels*	Option
Gravure de clé *Key marking* *Prägung des Schlüssels*	Option
Finition de clé *Key finish* *Oberflächenbehandlung des Schlüssels*	Option
Jeu de 2 clés articulées *Set of 2 folding keys* *Satz von 2 Klappschlüsseln*	Option
Jeu de 2 clés surmoulées *Set of 2 over moulded keys* *Satz von 2 umspritzten Schlüsseln*	Option
Jeu avec 1 clé acier et 1 clé articulée *Set of 1 steel key + 1 folding key* *Satz mit 1 Stahlschlüssel und 1 Klappschlüssel*	Option

RONIS
www.ronis.fr

APPLICATION Bois | Serrure à came batteuse | 32300-04

Wood APPLICATION / CamLocks
ANWENDUNG Holz / Hebelschloss

Ajour / *Fixing hole / Lochung*

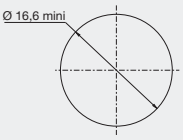

Avantage / *advantage / vorteil*

- Une clé plate réversible
Double side key
Wendeschlüssel

- Une serrure avec possibilité de clé passe.
Lock with the possibility of a masterkey
hauptschlüsselfähiges Schloss

Observation / *remarks / bemerkungen*

Collerette Ø 16,5 en option
Cylinder Rosette D 16,5mm as option
Unterlegscheibe D 16,5mm als Extra

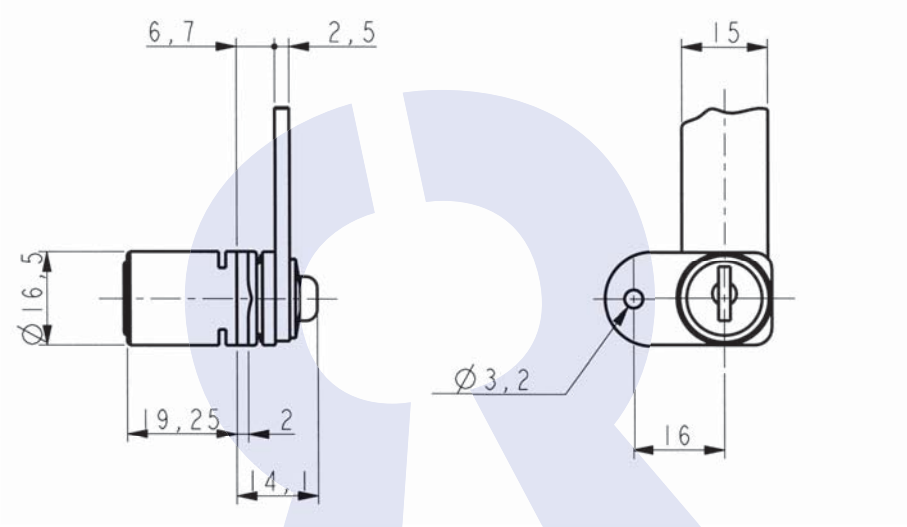

Disponible en / *Available / Verfügbar*

Barillet interchangeable
Removeable barrel
Wechselzylinder
ref : **32300040FM**

DONNEES TECHNIQUES / TECHNICAL DATA / TECHNISCHE DATEN

Référence *Reference* *Referenz*	32300040SM
Rotation *Rotation* *Drehweg*	1/4 Tour Droit 2 sorties 1/4 turn to the Right- 2 key extractions 1/4 Drehung rechts, 2 Schlüsselabzüge
Clé prisonnière (1 sortie) *The key extraction can't be in the open position* *Schlüsselabzug nur in geschlossener Stellung /Schließzwang*	Non / No / Nein
Fixation produit sur support *Lock fixing* *Befestigung auf Basis*	1 vis 1 screw 1 Schraube
Épaisseur support (mini - maxi) *Support thickness* *Materialstärke*	0.00 - 19.00 mm
Possibilité clé passe *Master key available* *Hauptschlüsselmöglichkeit*	Oui / Yes / Ya
NB comb maxi possible *Maxi no. possible of combination* *maximale Schließmöglichkeiten*	200
Profil clé symétrique *Double side key* *symetrischer Schlüssel*	Oui / Yes / Ya
Obturateur de barillet *Dust cover* *Staubschutz*	Non / No / Nein
Finition *Standard finishes of product* *Oberflächenbearbeitung des Produkts*	Nickel Nickel-plated Vernickelt

Organe de condamnation *Means ofLocking* *Verriegelungssystem*	Came type 131629 (2,5 mm) Cam type 131629 (2,5 mm) Riegel Typ131629 (2,5 mm)
Barillet interchangeable *Removeable barrel* *Wechselzylinder*	Non / No / Nein
Matriculage barillet *Front barrel numbering* *Nummerierung des Zylinders*	Option
Matriculage came *Cam numbering* *Nummerierung des Riegels*	Option
Matriculage clé *Key numbering* *Nummerierung des Schlüssels*	Option
Gravure de clé *Key marking* *Prägung des Schlüssels*	Option
Finition de clé *Key finish* *Oberflächenbehandlung des Schlüssels*	Option
Jeu de 2 clés articulées *Set of 2 folding keys* *Satz von 2 Klappschlüsseln*	Option
Jeu de 2 clés surmoulées *Set of 2 over moulded keys* *Satz von 2 umspritzten Schlüsseln*	Option
Jeu avec 1 clé acier et 1 clé articulée *Set of 1 steel key + 1 folding key* *Satz mit 1 Stahlschlüssel und 1 Klappschlüssel*	Option

APPLICATION Bois | Serrure à came batteuse | 32350-02

Wood APPLICATION / CamLocks
ANWENDUNG Holz / Hebelschloss

Ajour / *Fixing hole / Lochung*

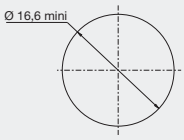

Avantage / *advantage / vorteil*

- Une clé plate réversible
Double side key
Wendeschlüssel

- Une serrure avec possibilité de clé passe.
Lock with the possibility of a masterkey
hauptschlüsselfähiges Schloss

Observation / *remarks / bemerkungen*

Serrure avec rondelle de friction
Lock with rubber washer
Schloss mit Wellenscheibe

Collerette Ø 16,5 en option
Cylinder Rosette D 16,5mm as option
Unterlegscheibe D 16,5mm als Extra

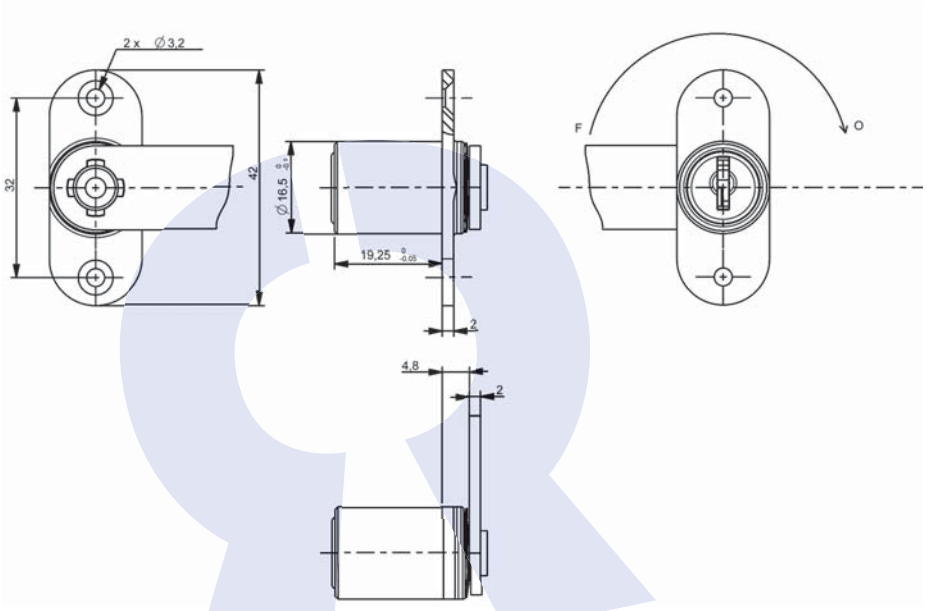

DONNEES TECHNIQUES / TECHNICAL DATA / TECHNISCHE DATEN

Référence *Reference* *Referenz*	32350020SM
Rotation *Rotation* *Drehweg*	1/2 Tour 2 sorties 1/2 turn-2 key extractions 1/2 Drehung, 2 Abzugstellungen
Clé prisonnière (1 sortie) *The key extraction can't be in the open position* *Schlüsselabzug nur in geschlossener Stellung /Schließzwang*	Non / No / Nein
Fixation produit sur support *Lock fixing* *Befestigung auf Basis*	2 vis 2 screws 2 Schrauben
Épaisseur support (mini - maxi) *Support thickness* *Materialstärke*	0.00 - 19.00 mm
Possibilité clé passe *Master key available* *Hauptschlüsselmöglichkeit*	Oui / Yes / Ya
NB comb maxi possible *Maxi no. possible of combination* *maximale Schließmöglichkeiten*	200
Profil clé symétrique *Double side key* *symetrischer Schlüssel*	Oui / Yes / Ya
Obturateur de barillet *Dust cover* *Staubschutz*	Non / No / Nein
Finition *Standard finishes of product* *Oberflächenbearbeitung des Produkts*	Nickel Nickel-plated Vernickelt

Organe de condamnation *Means ofLocking* *Verriegelungssystem*	Came type 4929 (2 mm) Cam type 4929 (2 mm) Riegel Typ 4929 (2 mm)
Barillet interchangeable *Removeable barrel* *Wechselzylinder*	Non / No / Nein
Matriculage barillet *Front barrel numbering* *Nummerierung des Zylinders*	Option
Matriculage came *Cam numbering* *Nummerierung des Riegels*	Option
Matriculage clé *Key numbering* *Nummerierung des Schlüssels*	Option
Gravure de clé *Key marking* *Prägung des Schlüssels*	Option
Finition de clé *Key finish* *Oberflächenbehandlung des Schlüssels*	Option
Jeu de 2 clés articulées *Set of 2 folding keys* *Satz von 2 Klappschlüsseln*	Option
Jeu de 2 clés surmoulées *Set of 2 over moulded keys* *Satz von 2 umspritzten Schlüsseln*	Option
Jeu avec 1 clé acier et 1 clé articulée *Set of 1 steel key + 1 folding key* *Satz mit 1 Stahlschlüssel und 1 Klappschlüssel*	Option

RONIS
www.ronis.fr

APPLICATION Bois | Serrure à came batteuse | 32350-04

Wood APPLICATION / CamLocks
ANWENDUNG Holz / Hebelschloss

Ajour / *Fixing hole / Lochung*

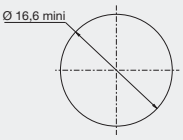

Avantage / *advantage / vorteil*

- Une clé plate réversible
Double side key
Wendeschlüssel

- Une serrure avec possibilité de clé passe.
Lock with the possibility of a masterkey
hauptschlüsselfähiges Schloss

Observation / *remarks / bemerkungen*

Serrure avec rondelle de friction
Lock with rubber washer
Schloss mit Wellenscheibe

Collerette Ø 16,5 en option
Cylinder Rosette D 16,5mm as option
Unterlegscheibe D 16,5mm als Extra

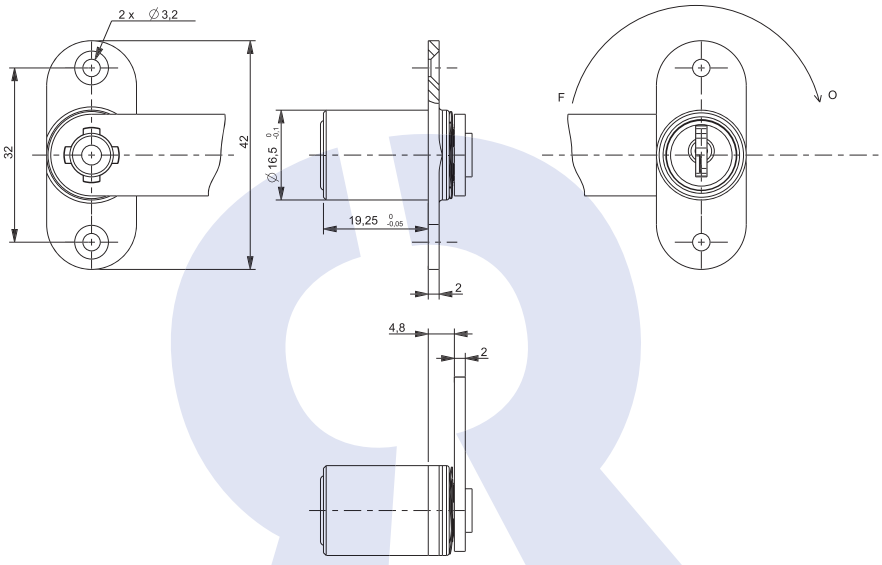

Disponible en / *Available / Verfügbar*

Rotation gauche
Left hand anti clockwise
Drehung nach links
ref : **32350050SM**

DONNEES TECHNIQUES / TECHNICAL DATA / TECHNISCHE DATEN

Référence *Reference* *Referenz*	32350040SM
Rotation *Rotation* *Drehweg*	1/4 Tour Droit 2 sorties 1/4 turn to the Right- 2 key extractions 1/4 Drehung rechts, 2 Schlüsselabzüge
Clé prisonnière (1 sortie) *The key extraction can't be in the open position* *Schlüsselabzug nur in geschlossener Stellung /Schließzwang*	Non / No / Nein
Fixation produit sur support *Lock fixing* *Befestigung auf Basis*	2 vis 2 screws 2 Schrauben
Épaisseur support (mini - maxi) *Support thickness* *Materialstärke*	0.00 - 19.00 mm
Possibilité clé passe *Master key available* *Hauptschlüsselmöglichkeit*	Oui / Yes / Ya
NB comb maxi possible *Maxi no. possible of combination* *maximale Schließmöglichkeiten*	200
Profil clé symétrique *Double side key* *symetrischer Schlüssel*	Oui / Yes / Ya
Obturateur de barillet *Dust cover* *Staubschutz*	Non / No / Nein
Finition *Standard finishes of product* *Oberflächenbearbeitung des Produkts*	Nickel Nickel-plated Vernickelt

Organe de condamnation *Means ofLocking* *Verriegelungssystem*	Came type 4929 (2 mm) Cam type 4929 (2 mm) Riegel Typ 4929 (2 mm)
Barillet interchangeable *Removeable barrel* *Wechselzylinder*	Non / No / Nein
Matriculage barillet *Front barrel numbering* *Nummerierung des Zylinders*	Option
Matriculage came *Cam numbering* *Nummerierung des Riegels*	Option
Matriculage clé *Key numbering* *Nummerierung des Schlüssels*	Option
Gravure de clé *Key marking* *Prägung des Schlüssels*	Option
Finition de clé *Key finish* *Oberflächenbehandlung des Schlüssels*	Option
Jeu de 2 clés articulées *Set of 2 folding keys* *Satz von 2 Klappschlüsseln*	Option
Jeu de 2 clés surmoulées *Set of 2 over moulded keys* *Satz von 2 umspritzten Schlüsseln*	Option
Jeu avec 1 clé acier et 1 clé articulée *Set of 1 steel key + 1 folding key* *Satz mit 1 Stahlschlüssel und 1 Klappschlüssel*	Option

APPLICATION Métal | Serrure à came batteuse | 32650-02

Metal APPLICATION / CamLocks
ANWENDUNG Metall / Hebelschloss

Ajour / *Fixing hole / Lochung*

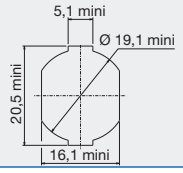

Avantage / *advantage / vorteil*

- Une clé plate réversible
Double side key
Wendeschlüssel

- Une serrure avec possibilité de clé passe.
Lock with the possibility of a masterkey
hauptschlüsselfähiges Schloss

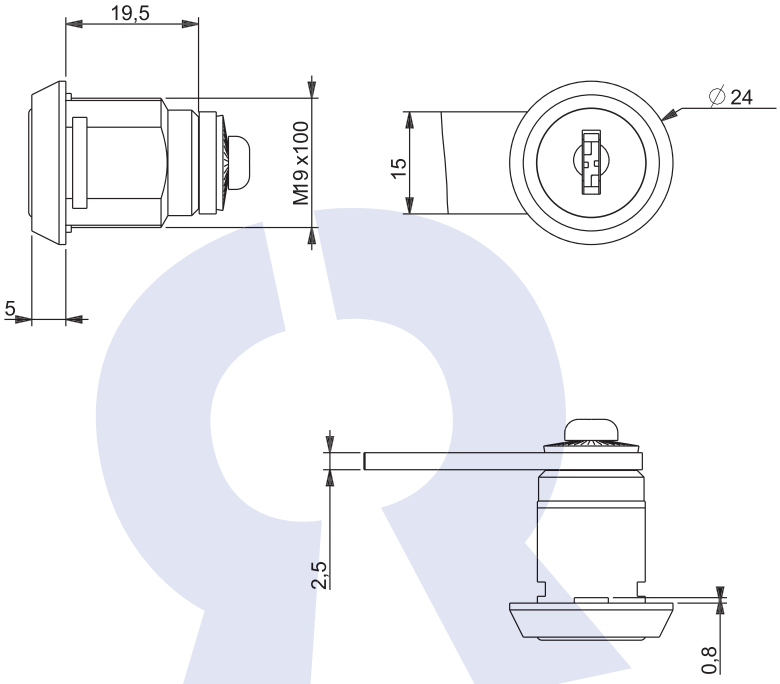

Disponible en / *Available / Verfügbar*

Fixation fourchette épaisseur 0,8 - 1,3 mm (min - max)
1000 combinaisons - obturateur de barillet en option
Fixing of theLock by means of a horseshoe clip, thickness 0,8 -1,3 mm(mini-maxi), 1000 combinations, dust cover in option
Gabelfederbefestigung, Stärke des Blechs 0,8 - 1,3 mm, 1000 Schliessungen, Staubschutzschirm möglich
ref : **32650020SM**

DONNEES TECHNIQUES / TECHNICAL DATA / TECHNISCHE DATEN

Référence *Reference* *Referenz*	32650020SM-1	Organe de condamnation *Means ofLocking* *Verriegelungssystem*	Came type 131629 (2,5 mm) Cam type 131629 (2,5 mm) Riegel Typ131629 (2,5 mm)
Rotation *Rotation* *Drehweg*	1/4 Tour Droit 1 sortie 1/4 turn to the Right- 1 key extraction 1/4 Drehung rechts, 1 Schlüsselabzug	Barillet interchangeable *Removeable barrel* *Wechselzylinder*	Non / No / Nein
Clé prisonnière (1 sortie) *The key extraction can't be in the open position* *Schlüsselabzug nur in geschlossener Stellung /Schließzwang*	Oui / Yes / Ya	Matriculage barillet *Front barrel numbering* *Nummerierung des Zylinders*	Option
Fixation produit sur support *Lock fixing* *Befestigung auf Basis*	Écrou Nut Mutter	Matriculage came *Cam numbering* *Nummerierung des Riegels*	Option
Épaisseur support (mini - maxi) *Support thickness* *Materialstärke*	0.00 - 11.00 mm	Matriculage clé *Key numbering* *Nummerierung des Schlüssels*	Option
Possibilité clé passe *Master key available* *Hauptschlüsselmöglichkeit*	Oui / Yes / Ya	Gravure de clé *Key marking* *Prägung des Schlüssels*	Option
NB comb maxi possible *Maxi no. possible of combination* *maximale Schließmöglichkeiten*	200	Finition de clé *Key finish* *Oberflächenbehandlung des Schlüssels*	Option
Profil clé symétrique *Double side key* *symetrischer Schlüssel*	Oui / Yes / Ya	Jeu de 2 clés articulées *Set of 2 folding keys* *Satz von 2 Klappschlüsseln*	Option
Obturateur de barillet *Dust cover* *Staubschutz*	Non / No / Nein	Jeu de 2 clés surmoulées *Set of 2 over moulded keys* *Satz von 2 umspritzten Schlüsseln*	Option
Finition *Standard finishes of product* *Oberflächenbearbeitung des Produkts*	Nickel Nickel-plated Vernickelt	Jeu avec 1 clé acier et 1 clé articulée *Set of 1 steel key + 1 folding key* *Satz mit 1 Stahlschlüssel und 1 Klappschlüssel*	Option

APPLICATION Métal | Serrure à came batteuse | 32650-02

Metal APPLICATION / CamLocks
ANWENDUNG Metall / Hebelschloss

Ajour / *Fixing hole / Lochung*

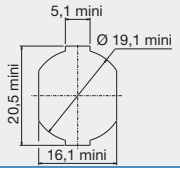

Avantage / *advantage / vorteil*

- Une clé plate réversible
Double side key
Wendeschlüssel

- Une serrure avec possibilité de clé passe.
Lock with the possibility of a masterkey
hauptschlüsselfähiges Schloss

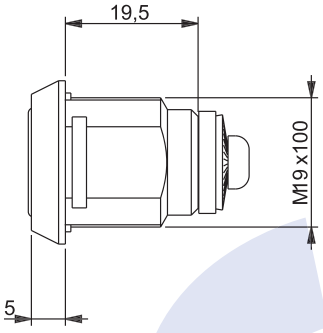

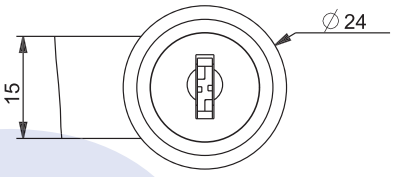

Disponible en / *Available / Verfügbar*

2000 combinaisons
2000 combinations
2000 Schliessungen
ref : **32650020KT-2**

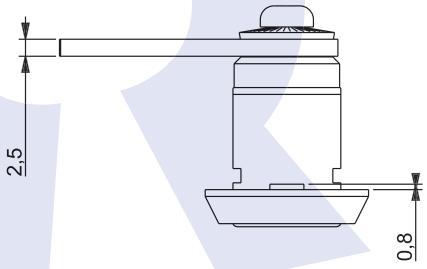

DONNEES TECHNIQUES / TECHNICAL DATA / TECHNISCHE DATEN

Référence *Reference* *Referenz*	32650020KT	Organe de condamnation *Means ofLocking* *Verriegelungssystem*	Came type 131629 (2,5 mm) Cam type 131629 (2,5 mm) Riegel Typ131629 (2,5 mm)
Rotation *Rotation* *Drehweg*	1/4 Tour Droit 1 sortie 1/4 turn to the Right- 1 key extraction 1/4 Drehung rechts, 1 Schlüsselabzug	Barillet interchangeable *Removeable barrel* *Wechselzylinder*	Non / No / Nein
Clé prisonnière (1 sortie) *The key extraction can't be in the open position* *Schlüsselabzug nur in geschlossener Stellung /Schließzwang*	Oui / Yes / Ya	Matriculage barillet *Front barrel numbering* *Nummerierung des Zylinders*	Option
Fixation produit sur support *Lock fixing* *Befestigung auf Basis*	Écrou Nut Mutter	Matriculage came *Cam numbering* *Nummerierung des Riegels*	Option
Épaisseur support (mini - maxi) *Support thickness* *Materialstärke*	0.00 - 11.00 mm	Matriculage clé *Key numbering* *Nummerierung des Schlüssels*	Option
Possibilité clé passe *Master key available* *Hauptschlüsselmöglichkeit*	Oui / Yes / Ya	Gravure de clé *Key marking* *Prägung des Schlüssels*	Option
NB comb maxi possible *Maxi no. possible of combination* *maximale Schließmöglichkeiten*	1000	Finition de clé *Key finish* *Oberflächenbehandlung des Schlüssels*	Option
Profil clé symétrique *Double side key* *symetrischer Schlüssel*	Oui / Yes / Ya	Jeu de 2 clés articulées *Set of 2 folding keys* *Satz von 2 Klappschlüsseln*	Option
Obturateur de barillet *Dust cover* *Staubschutz*	Option	Jeu de 2 clés surmoulées *Set of 2 over moulded keys* *Satz von 2 umspritzten Schlüsseln*	Option
Finition *Standard finishes of product* *Oberflächenbearbeitung des Produkts*	Nickel Nickel-plated Vernickelt	Jeu avec 1 clé acier et 1 clé articulée *Set of 1 steel key + 1 folding key* *Satz mit 1 Stahlschlüssel und 1 Klappschlüssel*	Option

APPLICATION Métal | Serrure à came batteuse | 32650-02

Metal APPLICATION / CamLocks
ANWENDUNG Metall / Hebelschloss

Ajour / *Fixing hole / Lochung*

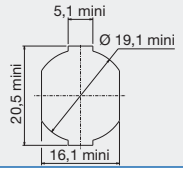

Avantage / *advantage / vorteil*

- Une clé plate réversible
Double side key
Wendeschlüssel
- Une serrure avec possibilité de clé passe.
Lock with the possibility of a masterkey
hauptschlüsselfähiges Schloss

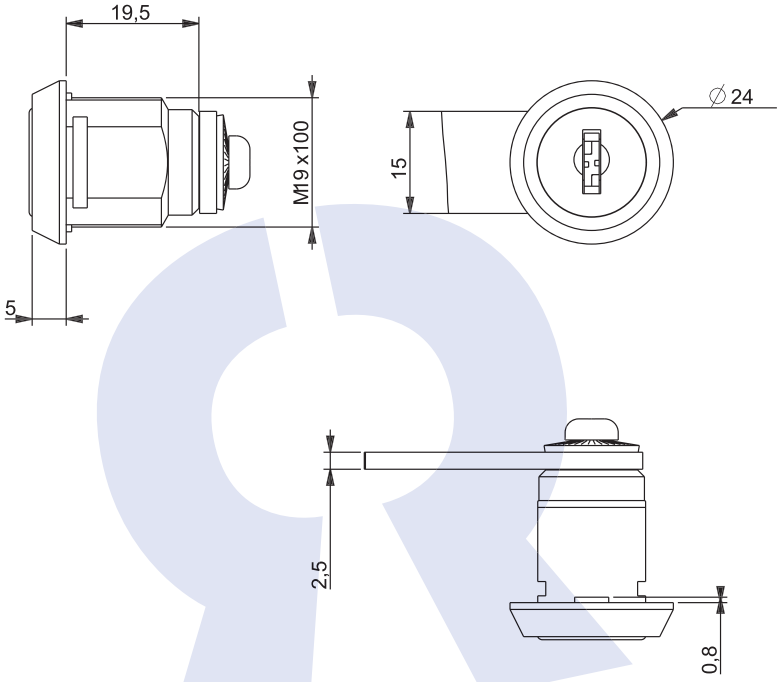

Disponible en / *Available / Verfügbar*

200 combinaisons sans obturateur de barillet
200 combinations without dust cover
200 Schliessungen ohne Staubschutzschirm
ref : **32650020CC**

DONNEES TECHNIQUES / TECHNICAL DATA / TECHNISCHE DATEN

Référence *Reference* *Referenz*	32650020CC-2
Rotation *Rotation* *Drehweg*	1/4 Tour Droit 1 sortie 1/4 turn to the Right- 1 key extraction 1/4 Drehung rechts, 1 Schlüsselabzug
Clé prisonnière (1 sortie) *The key extraction can't be in the open position* *Schlüsselabzug nur in geschlossener Stellung /Schließzwang*	Oui / Yes / Ya
Fixation produit sur support *Lock fixing* *Befestigung auf Basis*	Fourchette Horseshoe clip Halteklammer / Gabelfeder
Épaisseur support (mini - maxi) *Support thickness* *Materialstärke*	0.80 - 1.30 mm
Possibilité clé passe *Master key available* *Hauptschlüsselmöglichkeit*	Oui / Yes / Ya
NB comb maxi possible *Maxi no. possible of combination* *maximale Schließmöglichkeiten*	2000
Profil clé symétrique *Double side key* *symetrischer Schlüssel*	Oui / Yes / Ya
Obturateur de barillet *Dust cover* *Staubschutz*	Option
Finition *Standard finishes of product* *Oberflächenbearbeitung des Produkts*	Nickel Nickel-plated Vernickelt

Organe de condamnation *Means ofLocking* *Verriegelungssystem*	Came type 131629 (2,5 mm) Cam type 131629 (2,5 mm) Riegel Typ131629 (2,5 mm)
Barillet interchangeable *Removeable barrel* *Wechselzylinder*	Non / No / Nein
Matriculage barillet *Front barrel numbering* *Nummerierung des Zylinders*	Option
Matriculage came *Cam numbering* *Nummerierung des Riegels*	Option
Matriculage clé *Key numbering* *Nummerierung des Schlüssels*	Option
Gravure de clé *Key marking* *Prägung des Schlüssels*	Option
Finition de clé *Key finish* *Oberflächenbehandlung des Schlüssels*	Option
Jeu de 2 clés articulées *Set of 2 folding keys* *Satz von 2 Klappschlüsseln*	Option
Jeu de 2 clés surmoulées *Set of 2 over moulded keys* *Satz von 2 umspritzten Schlüsseln*	Non / No / Nein
Jeu avec 1 clé acier et 1 clé articulée *Set of 1 steel key + 1 folding key* *Satz mit 1 Stahlschlüssel und 1 Klappschlüssel*	Option

APPLICATION Métal | Serrure à came batteuse | 32700-01

Metal APPLICATION / CamLocks
ANWENDUNG Metall / Hebelschloss

Ajour / *Fixing hole / Lochung*

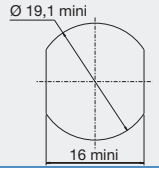

Avantage / *advantage / vorteil*

- Une clé plate réversible
Double side key
Wendeschlüssel
- Une serrure avec possibilité de clé passe.
Lock with the possibility of a masterkey
hauptschlüsselfähiges Schloss

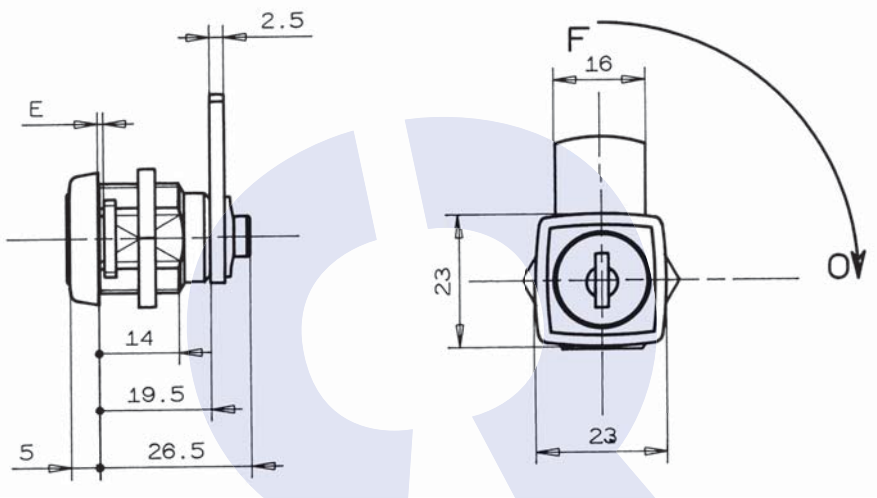

Disponible en / *Available / Verfügbar*

Fixation fourchette épaisseur 1,1 - 1,6 mm (min - max)
Fixing of theLock by means of a horseshoe clip, thickness 1,1 -1,6 mm(mini-maxi)
Gabelfederbefestigung, Stärke des Blechs 1,1 - 1,6 mm
ref : **32700010SM**

DONNEES TECHNIQUES / TECHNICAL DATA / TECHNISCHE DATEN

Référence *Reference* *Referenz*	32700010SM-1
Rotation *Rotation* *Drehweg*	1/4 Tour Droit 1 sortie 1/4 turn to the Right- 1 key extraction 1/4 Drehung rechts, 1 Schlüsselabzug
Clé prisonnière (1 sortie) *The key extraction can't be in the open position* *Schlüsselabzug nur in geschlossener Stellung /Schließzwang*	Oui / Yes / Ya
Fixation produit sur support *Lock fixing* *Befestigung auf Basis*	Écrou Nut Mutter
Épaisseur support (mini - maxi) *Support thickness* *Materialstärke*	0.00 - 11.00 mm
Possibilité clé passe *Master key available* *Hauptschlüsselmöglichkeit*	Oui / Yes / Ya
NB comb maxi possible *Maxi no. possible of combination* *maximale Schließmöglichkeiten*	200
Profil clé symétrique *Double side key* *symetrischer Schlüssel*	Oui / Yes / Ya
Obturateur de barillet *Dust cover* *Staubschutz*	Non / No / Nein
Finition *Standard finishes of product* *Oberflächenbearbeitung des Produkts*	Chrome Chrome-plated Verchromt

Organe de condamnation *Means ofLocking* *Verriegelungssystem*	Came type 131629 (2,5 mm) Cam type 131629 (2,5 mm) Riegel Typ131629 (2,5 mm)
Barillet interchangeable *Removeable barrel* *Wechselzylinder*	Non / No / Nein
Matriculage barillet *Front barrel numbering* *Nummerierung des Zylinders*	Option
Matriculage came *Cam numbering* *Nummerierung des Riegels*	Option
Matriculage clé *Key numbering* *Nummerierung des Schlüssels*	Option
Gravure de clé *Key marking* *Prägung des Schlüssels*	Option
Finition de clé *Key finish* *Oberflächenbehandlung des Schlüssels*	Option
Jeu de 2 clés articulées *Set of 2 folding keys* *Satz von 2 Klappschlüsseln*	Option
Jeu de 2 clés surmoulées *Set of 2 over moulded keys* *Satz von 2 umspritzten Schlüsseln*	Option
Jeu avec 1 clé acier et 1 clé articulée *Set of 1 steel key + 1 folding key* *Satz mit 1 Stahlschlüssel und 1 Klappschlüssel*	Option

APPLICATION Métal | Serrure à came batteuse | 32700-01

Metal APPLICATION / CamLocks
ANWENDUNG Metall / Hebelschloss

Ajour / *Fixing hole / Lochung*

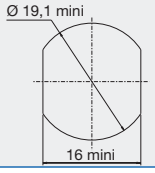

Avantage / *advantage / vorteil*

- Une clé plate réversible
Double side key
Wendeschlüssel

- Une serrure avec possibilité de clé passe.
Lock with the possibility of a masterkey
hauptschlüsselfähiges Schloss

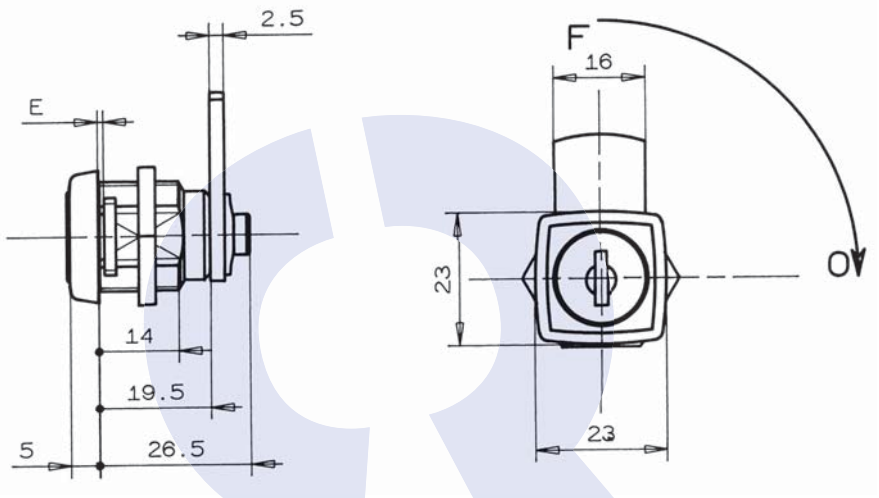

Disponible en / *Available / Verfügbar*

Fixation fourchette épaisseur 1,1 - 1,6 mm (min - max)
Fixing of theLock by means of a horseshoe clip, thickness 1,1 -1,6 mm(mini-maxi)
Gabelfederbefestigung, Stärke des Blechs 1,1 - 1,6 mm
ref : **32700010KT**

DONNEES TECHNIQUES / TECHNICAL DATA / TECHNISCHE DATEN

Référence *Reference* *Referenz*	32700010KT-1
Rotation *Rotation* *Drehweg*	1/4 Tour Droit 1 sortie 1/4 turn to the Right- 1 key extraction 1/4 Drehung rechts, 1 Schlüsselabzug
Clé prisonnière (1 sortie) *The key extraction can't be in the open position* *Schlüsselabzug nur in geschlossener Stellung /Schließzwang*	Oui / Yes / Ya
Fixation produit sur support *Lock fixing* *Befestigung auf Basis*	Écrou Nut Mutter
Épaisseur support (mini - maxi) *Support thickness* *Materialstärke*	0.00 - 11.00 mm
Possibilité clé passe *Master key available* *Hauptschlüsselmöglichkeit*	Oui / Yes / Ya
NB comb maxi possible *Maxi no. possible of combination* *maximale Schließmöglichkeiten*	1000
Profil clé symétrique *Double side key* *symetrischer Schlüssel*	Oui / Yes / Ya
Obturateur de barillet *Dust cover* *Staubschutz*	Option
Finition *Standard finishes of product* *Oberflächenbearbeitung des Produkts*	Chrome Chrome-plated Verchromt

Organe de condamnation *Means ofLocking* *Verriegelungssystem*	Came type 131629 (2,5 mm) Cam type 131629 (2,5 mm) Riegel Typ131629 (2,5 mm)
Barillet interchangeable *Removeable barrel* *Wechselzylinder*	Non / No / Nein
Matriculage barillet *Front barrel numbering* *Nummerierung des Zylinders*	Option
Matriculage came *Cam numbering* *Nummerierung des Riegels*	Option
Matriculage clé *Key numbering* *Nummerierung des Schlüssels*	Option
Gravure de clé *Key marking* *Prägung des Schlüssels*	Option
Finition de clé *Key finish* *Oberflächenbehandlung des Schlüssels*	Option
Jeu de 2 clés articulées *Set of 2 folding keys* *Satz von 2 Klappschlüsseln*	Option
Jeu de 2 clés surmoulées *Set of 2 over moulded keys* *Satz von 2 umspritzten Schlüsseln*	Option
Jeu avec 1 clé acier et 1 clé articulée *Set of 1 steel key + 1 folding key* *Satz mit 1 Stahlschlüssel und 1 Klappschlüssel*	Option

RONIS
www.ronis.fr

APPLICATION Métal | Serrure à came batteuse | 33800-01

Metal APPLICATION / CamLocks
ANWENDUNG Metall / Hebelschloss

Ajour / *Fixing hole / Lochung*

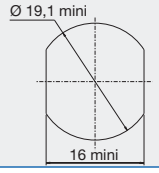

Avantage / *advantage / vorteil*

- Une clé plate réversible
Double side key
Wendeschlüssel

- Une serrure avec possibilité de clé passe.
Lock with the possibility of a masterkey
hauptschlüsselfähiges Schloss

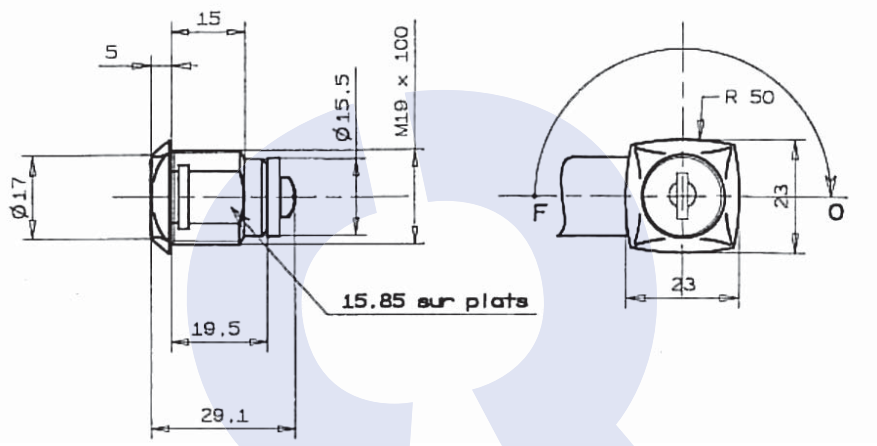

Disponible en / *Available / Verfügbar*

Fixation fourchette épaisseur 1,2 - 1,7 mm (min - max)
Fixing of theLock by means of a horseshoe clip, thickness 1,2 -1,7 mm(mini-maxi)
Gabelfederbefestigung, Stärke des Blechs 1,2 - 1,7 mm
ref : **33800010SM**

DONNEES TECHNIQUES / TECHNICAL DATA / TECHNISCHE DATEN

Référence *Reference* *Referenz*	33800010SM-1	Organe de condamnation *Means ofLocking* *Verriegelungssystem*	Came type 131629 (2,5 mm) Cam type 131629 (2,5 mm) Riegel Typ131629 (2,5 mm)
Rotation *Rotation* *Drehweg*	1/2 Tour 2 sorties 1/2 turn-2 key extractions 1/2 Drehung, 2 Abzugstellungen	Barillet interchangeable *Removeable barrel* *Wechselzylinder*	Non / No / Nein
Clé prisonnière (1 sortie) *The key extraction can't be in the open position* *Schlüsselabzug nur in geschlossener Stellung /Schließzwang*	Non / No / Nein	Matriculage barillet *Front barrel numbering* *Nummerierung des Zylinders*	Option
Fixation produit sur support *Lock fixing* *Befestigung auf Basis*	Écrou Nut Mutter	Matriculage came *Cam numbering* *Nummerierung des Riegels*	Option
Épaisseur support (mini - maxi) *Support thickness* *Materialstärke*	0.00 - 11.00 mm	Matriculage clé *Key numbering* *Nummerierung des Schlüssels*	Option
Possibilité clé passe *Master key available* *Hauptschlüsselmöglichkeit*	Oui / Yes / Ya	Gravure de clé *Key marking* *Prägung des Schlüssels*	Option
NB comb maxi possible *Maxi no. possible of combination* *maximale Schließmöglichkeiten*	200	Finition de clé *Key finish* *Oberflächenbehandlung des Schlüssels*	Option
Profil clé symétrique *Double side key* *symetrischer Schlüssel*	Oui / Yes / Ya	Jeu de 2 clés articulées *Set of 2 folding keys* *Satz von 2 Klappschlüsseln*	Option
Obturateur de barillet *Dust cover* *Staubschutz*	Non / No / Nein	Jeu de 2 clés surmoulées *Set of 2 over moulded keys* *Satz von 2 umspritzten Schlüsseln*	Option
Finition *Standard finishes of product* *Oberflächenbearbeitung des Produkts*	Nickel Nickel-plated Vernickelt	Jeu avec 1 clé acier et 1 clé articulée *Set of 1 steel key + 1 folding key* *Satz mit 1 Stahlschlüssel und 1 Klappschlüssel*	Option

APPLICATION Métal | Serrure à came batteuse | 33800-01

Metal APPLICATION / CamLocks
ANWENDUNG Metall / Hebelschloss

Ajour / *Fixing hole / Lochung*

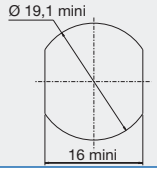

Avantage / *advantage / vorteil*

- Une clé plate réversible
Double side key
Wendeschlüssel

- Une serrure avec possibilité de clé passe.
Lock with the possibility of a masterkey
hauptschlüsselfähiges Schloss

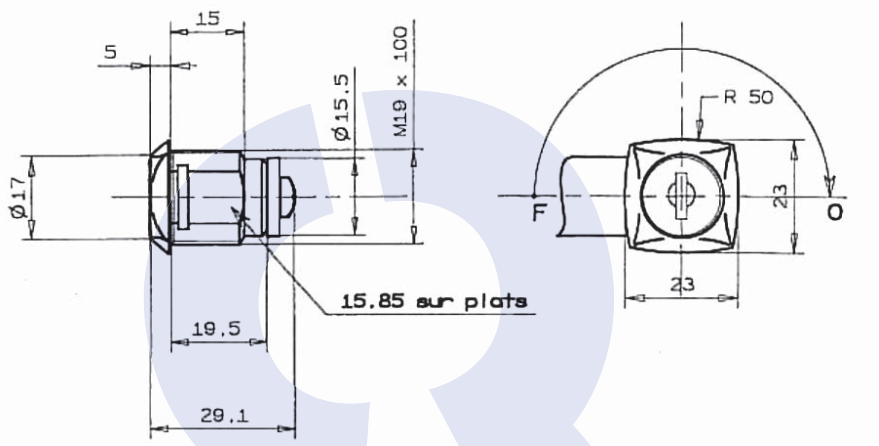

Disponible en / *Available / Verfügbar*

Fixation fourchette épaisseur 1,2 - 1,7 mm (min - max)
Fixing of theLock by means of a horseshoe clip, thickness 1,2 -1,7 mm(mini-maxi)
Gabelfederbefestigung, Stärke des Blechs 1,2 - 1,7 mm
ref : **33800010KT**

DONNEES TECHNIQUES / TECHNICAL DATA / TECHNISCHE DATEN

Référence *Reference* *Referenz*	33800010KT-1
Rotation *Rotation* *Drehweg*	1/2 Tour 2 sorties 1/2 turn-2 key extractions 1/2 Drehung, 2 Abzugstellungen
Clé prisonnière (1 sortie) *The key extraction can't be in the open position* *Schlüsselabzug nur in geschlossener Stellung /Schließzwang*	Non / No / Nein
Fixation produit sur support *Lock fixing* *Befestigung auf Basis*	Écrou Nut Mutter
Épaisseur support (mini - maxi) *Support thickness* *Materialstärke*	0.00 - 11.00 mm
Possibilité clé passe *Master key available* *Hauptschlüsselmöglichkeit*	Oui / Yes / Ya
NB comb maxi possible *Maxi no. possible of combination* *maximale Schließmöglichkeiten*	1000
Profil clé symétrique *Double side key* *symetrischer Schlüssel*	Oui / Yes / Ya
Obturateur de barillet *Dust cover* *Staubschutz*	Option
Finition *Standard finishes of product* *Oberflächenbearbeitung des Produkts*	Nickel Nickel-plated Vernickelt

Organe de condamnation *Means ofLocking* *Verriegelungssystem*	Came type 131629 (2,5 mm) Cam type 131629 (2,5 mm) Riegel Typ131629 (2,5 mm)
Barillet interchangeable *Removeable barrel* *Wechselzylinder*	Non / No / Nein
Matriculage barillet *Front barrel numbering* *Nummerierung des Zylinders*	Option
Matriculage came *Cam numbering* *Nummerierung des Riegels*	Option
Matriculage clé *Key numbering* *Nummerierung des Schlüssels*	Option
Gravure de clé *Key marking* *Prägung des Schlüssels*	Option
Finition de clé *Key finish* *Oberflächenbehandlung des Schlüssels*	Option
Jeu de 2 clés articulées *Set of 2 folding keys* *Satz von 2 Klappschlüsseln*	Option
Jeu de 2 clés surmoulées *Set of 2 over moulded keys* *Satz von 2 umspritzten Schlüsseln*	Option
Jeu avec 1 clé acier et 1 clé articulée *Set of 1 steel key + 1 folding key* *Satz mit 1 Stahlschlüssel und 1 Klappschlüssel*	Option

RONIS
www.ronis.fr

APPLICATION Métal | Serrure à came batteuse | 33800-01

Metal APPLICATION / CamLocks
ANWENDUNG Metall / Hebelschloss

Ajour / *Fixing hole / Lochung*

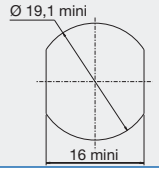

Avantage / *advantage / vorteil*

- Une clé plate réversible
Double side key
Wendeschlüssel

- Une serrure avec possibilité de clé passe.
Lock with the possibility of a masterkey
hauptschlüsselfähiges Schloss

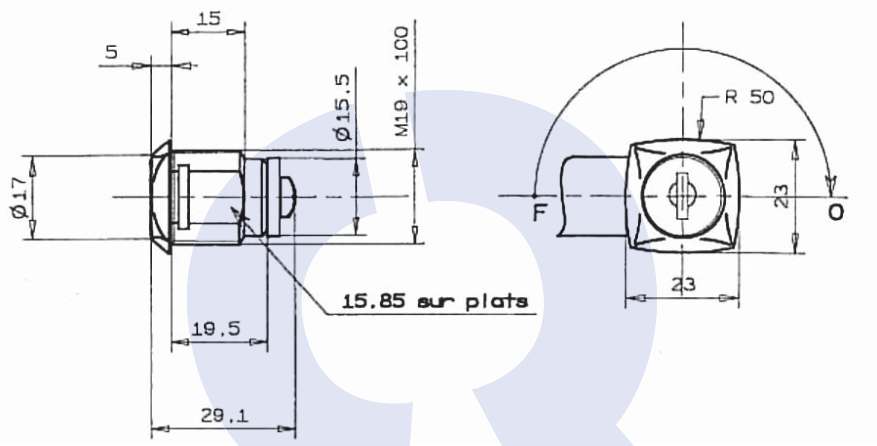

Disponible en / *Available / Verfügbar*

Fixation fourchette épaisseur 1,2 - 1,7 mm (min - max)
Fixing of theLock by means of a horseshoe clip, thickness 1,2 -1,7 mm(mini-maxi)
Gabelfederbefestigung, Stärke des Blechs 1,2 - 1,7 mm
ref : **33800010CC**

DONNEES TECHNIQUES / TECHNICAL DATA / TECHNISCHE DATEN

Référence *Reference* *Referenz*	33800010CC-1	Organe de condamnation *Means ofLocking* *Verriegelungssystem*	Came type 131629 (2,5 mm) Cam type 131629 (2,5 mm) Riegel Typ131629 (2,5 mm)
Rotation *Rotation* *Drehweg*	1/2 Tour 2 sorties 1/2 turn-2 key extractions 1/2 Drehung, 2 Abzugstellungen	Barillet interchangeable *Removeable barrel* *Wechselzylinder*	Non / No / Nein
Clé prisonnière (1 sortie) *The key extraction can't be in the open position* *Schlüsselabzug nur in geschlossener Stellung /Schließzwang*	Non / No / Nein	Matriculage barillet *Front barrel numbering* *Nummerierung des Zylinders*	Option
Fixation produit sur support *Lock fixing* *Befestigung auf Basis*	Écrou Nut Mutter	Matriculage came *Cam numbering* *Nummerierung des Riegels*	Option
Épaisseur support (mini - maxi) *Support thickness* *Materialstärke*	0.00 - 11.00 mm	Matriculage clé *Key numbering* *Nummerierung des Schlüssels*	Option
Possibilité clé passe *Master key available* *Hauptschlüsselmöglichkeit*	Oui / Yes / Ya	Gravure de clé *Key marking* *Prägung des Schlüssels*	Option
NB comb maxi possible *Maxi no. possible of combination* *maximale Schließmöglichkeiten*	2000	Finition de clé *Key finish* *Oberflächenbehandlung des Schlüssels*	Option
Profil clé symétrique *Double side key* *symetrischer Schlüssel*	Oui / Yes / Ya	Jeu de 2 clés articulées *Set of 2 folding keys* *Satz von 2 Klappschlüsseln*	Option
Obturateur de barillet *Dust cover* *Staubschutz*	Option	Jeu de 2 clés surmoulées *Set of 2 over moulded keys* *Satz von 2 umspritzten Schlüsseln*	Non / No / Nein
Finition *Standard finishes of product* *Oberflächenbearbeitung des Produkts*	Nickel Nickel-plated Vernickelt	Jeu avec 1 clé acier et 1 clé articulée *Set of 1 steel key + 1 folding key* *Satz mit 1 Stahlschlüssel und 1 Klappschlüssel*	Option

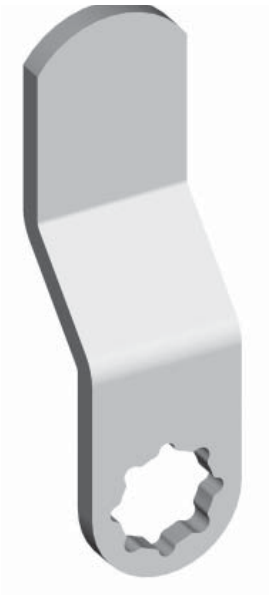

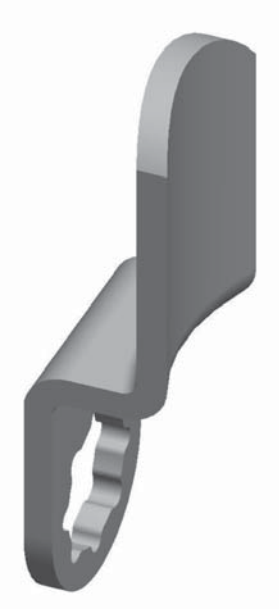

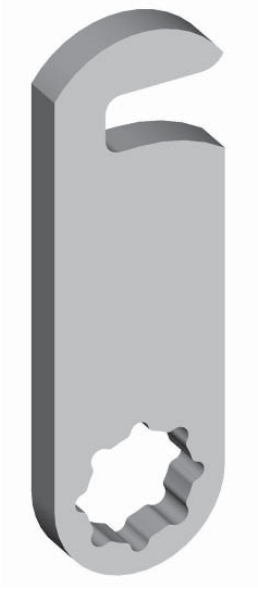

Voir CAME p 242-254
See CAM p 242-254
Sehen RIEGEL Seite 242-254

SERRURES CADENASSABLES

LATCH LOCKS
DREHRIEGEL FÜR VORHANGSCHLÖSSER

RONIS®

PAL SERVICE MINUTE
Tél. 04 73 84 84 94
info@palserviceminute.com

APPLICATION Métal | Cadenassable | 22500-01

Metal APPLICATION / Latch locks
ANWENDUNG Metall / Drehriegel-Vorhangschloss

Ajour / *Fixing hole / Lochung*

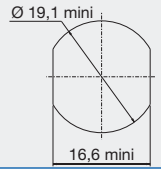

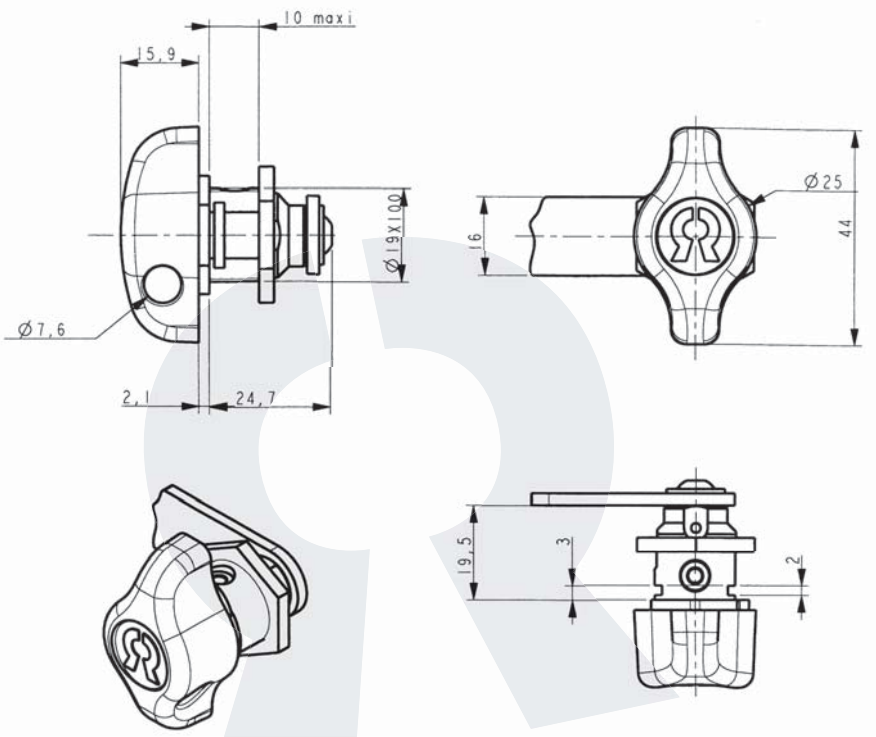

Disponible en / *Available / Verfügbar*

Fixation fourchette épaisseur 1 - 1,5 mm (min - max)
Fixing of the lock by means of a horseshoe clip, thickness 1 - 1,5 mm(mini-maxi)
Gabelfederbefestigung, Stärke des Blechs 1 - 1,5 mm
ref : **2250001SSC**

DONNEES TECHNIQUES / TECHNICAL DATA / TECHNISCHE DATEN

Référence *Reference* *Referenz*	2250001SSC-1	Organe de condamnation *Means of locking* *Verriegelungssystem*	Came type 131629 (2.5 mm) Cam type 131629 (2.5 mm) Riegel Typ 131629 (2.5 mm)
Rotation *Rotation* *Drehweg*	1/4 Tour Droit 1/4 turn to the Right 1/4 Drehung rechts	Barillet interchangeable *Removeable barrel* *Wechselzylinder*	
Clé prisonnière (1 sortie) *The key extraction can't be in the open position* *Schlüsselabzug nur in geschlossener Stellung /Schließzwang*		Matriculage barillet *Front barrel numbering* *Nummerierung des Zylinders*	
Fixation produit sur support *Lock fixing* *Befestigung auf Basis*	Écrou Nut Mutter	Matriculage came *Cam numbering* *Nummerierung des Riegels*	
Épaisseur support (mini - maxi) *Support thickness* *Materialstärke*	0.00 - 10.00 mm	Matriculage clé *Key numbering* *Nummerierung des Schlüssels*	
Possibilité clé passe *Master key available* *Hauptschlüsselmöglichkeit*		Gravure de clé *Key marking* *Prägung des Schlüssels*	
NB comb maxi possible *Maxi no. possible of combination* *maximale Schließmöglichkeiten*		Finition de clé *Key finish* *Oberflächenbehandlung des Schlüssels*	
Profil clé symétrique *Double side key* *symetrischer Schlüssel*		Jeu de 2 clés articulées *Set of 2 folding keys* *Satz von 2 Klappschlüsseln*	
Obturateur de barillet *Dust cover* *Staubschutz*		Jeu de 2 clés surmoulées *Set of 2 over moulded keys* *Satz von 2 umspritzten Schlüsseln*	
Finition *Standard finishes of product* *Oberflächenbearbeitung des Produkts*	Nickel Nickel-plated Vernickelt	Jeu avec 1 clé acier et 1 clé articulée *Set of 1 steel key + 1 folding key* *Satz mit 1 Stahlschlüssel und 1 Klappschlüssel*	

APPLICATION Métal | Cadenassable | 22500-02

Metal APPLICATION / Latch locks
ANWENDUNG Metall / Drehriegel-Vorhangschloss

Ajour / *Fixing hole / Lochung*

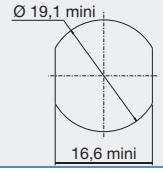

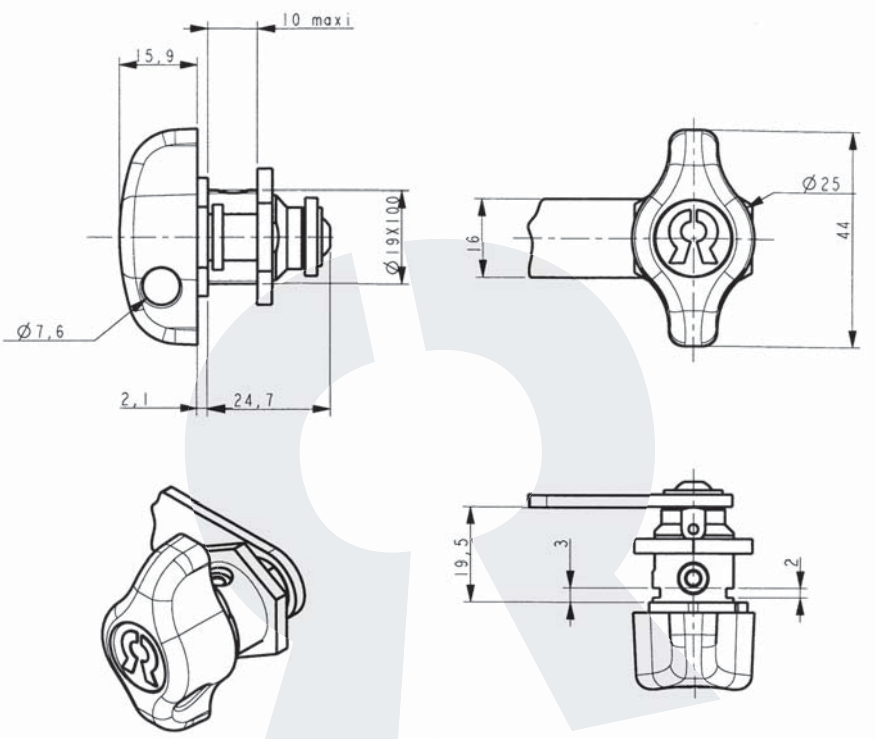

Disponible en / *Available / Verfügbar*

Fixation fourchette épaisseur 1 - 1,5 mm (min - max)
Fixing of the lock by means of a horseshoe clip, thickness 1 - 1,5 mm(mini-maxi)
Gabelfederbefestigung, Stärke des Blechs 1 - 1,5 mm
ref : **2250002SSC**

DONNEES TECHNIQUES / TECHNICAL DATA / TECHNISCHE DATEN

Référence *Reference* *Referenz*	2250002SSC-1	Organe de condamnation *Means of locking* *Verriegelungssystem*	Came type 131629 (2.5 mm) Cam type 131629 (2.5 mm) Riegel Typ 131629 (2.5 mm)
Rotation *Rotation* *Drehweg*	1/4 Tour Gauche 1/4 turn to the Left 1/4 Drehung links	Barillet interchangeable *Removeable barrel* *Wechselzylinder*	
Clé prisonnière (1 sortie) *The key extraction can't be in the open position* *Schlüsselabzug nur in geschlossener Stellung /Schließzwang*		Matriculage barillet *Front barrel numbering* *Nummerierung des Zylinders*	
Fixation produit sur support *Lock fixing* *Befestigung auf Basis*	Écrou Nut Mutter	Matriculage came *Cam numbering* *Nummerierung des Riegels*	
Épaisseur support (mini - maxi) *Support thickness* *Materialstärke*	0.00 - 10.00 mm	Matriculage clé *Key numbering* *Nummerierung des Schlüssels*	
Possibilité clé passe *Master key available* *Hauptschlüsselmöglichkeit*		Gravure de clé *Key marking* *Prägung des Schlüssels*	
NB comb maxi possible *Maxi no. possible of combination* *maximale Schließmöglichkeiten*		Finition de clé *Key finish* *Oberflächenbehandlung des Schlüssels*	
Profil clé symétrique *Double side key* *symetrischer Schlüssel*		Jeu de 2 clés articulées *Set of 2 folding keys* *Satz von 2 Klappschlüsseln*	
Obturateur de barillet *Dust cover* *Staubschutz*		Jeu de 2 clés surmoulées *Set of 2 over moulded keys* *Satz von 2 umspritzten Schlüsseln*	
Finition *Standard finishes of product* *Oberflächenbearbeitung des Produkts*	Nickel Nickel-plated Vernickelt	Jeu avec 1 clé acier et 1 clé articulée *Set of 1 steel key + 1 folding key* *Satz mit 1 Stahlschlüssel und 1 Klappschlüssel*	

APPLICATION Métal | Cadenassable | 22500-05

Metal APPLICATION / Latch locks
ANWENDUNG Metall / Drehriegel-Vorhangschloss

Ajour / *Fixing hole / Lochung*

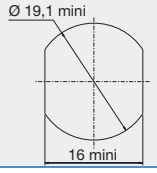

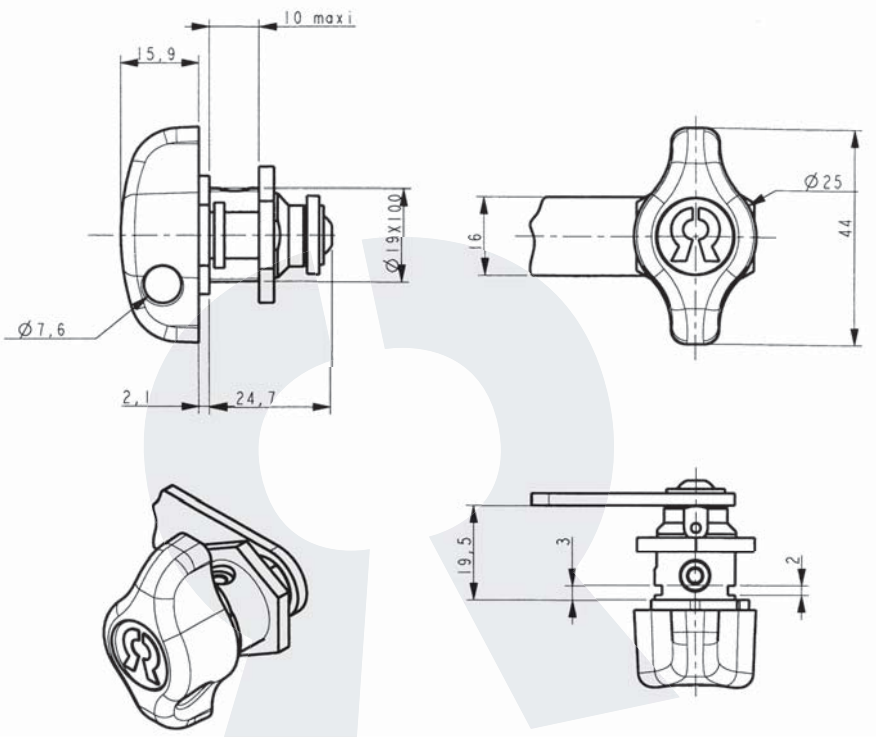

Disponible en / *Available / Verfügbar*

Fixation fourchette épaisseur 1 - 1,5 mm (min - max)
Fixing of the lock by means of a horseshoe clip, thickness 1 - 1,5 mm(mini-maxi)
Gabelfederbefestigung, Stärke des Blechs 1 - 1,5 mm
ref : **2250005SSC**

DONNEES TECHNIQUES / TECHNICAL DATA / TECHNISCHE DATEN

Référence *Reference* *Referenz*	2250005SSC-1	Organe de condamnation *Means of locking* *Verriegelungssystem*	Came type 131629 (2.5 mm) Cam type 131629 (2.5 mm) Riegel Typ 131629 (2.5 mm)
Rotation *Rotation* *Drehweg*	1/4 Tour Droit 1/4 turn to the Right 1/4 Drehung rechts	Barillet interchangeable *Removeable barrel* *Wechselzylinder*	
Clé prisonnière (1 sortie) *The key extraction can't be in the open position* *Schlüsselabzug nur in geschlossener Stellung /Schließzwang*		Matriculage barillet *Front barrel numbering* *Nummerierung des Zylinders*	
Fixation produit sur support *Lock fixing* *Befestigung auf Basis*	Écrou Nut Mutter	Matriculage came *Cam numbering* *Nummerierung des Riegels*	
Épaisseur support (mini - maxi) *Support thickness* *Materialstärke*	0.00 - 10.00 mm	Matriculage clé *Key numbering* *Nummerierung des Schlüssels*	
Possibilité clé passe *Master key available* *Hauptschlüsselmöglichkeit*		Gravure de clé *Key marking* *Prägung des Schlüssels*	
NB comb maxi possible *Maxi no. possible of combination* *maximale Schließmöglichkeiten*		Finition de clé *Key finish* *Oberflächenbehandlung des Schlüssels*	
Profil clé symétrique *Double side key* *symetrischer Schlüssel*		Jeu de 2 clés articulées *Set of 2 folding keys* *Satz von 2 Klappschlüsseln*	
Obturateur de barillet *Dust cover* *Staubschutz*		Jeu de 2 clés surmoulées *Set of 2 over moulded keys* *Satz von 2 umspritzten Schlüsseln*	
Finition *Standard finishes of product* *Oberflächenbearbeitung des Produkts*	Nickel Nickel-plated Vernickelt	Jeu avec 1 clé acier et 1 clé articulée *Set of 1 steel key + 1 folding key* *Satz mit 1 Stahlschlüssel und 1 Klappschlüssel*	

APPLICATION Métal | Cadenassable | 22500-06

Metal APPLICATION / Latch locks
ANWENDUNG Metall / Drehriegel-Vorhangschloss

Ajour / *Fixing hole / Lochung*

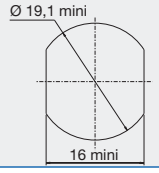

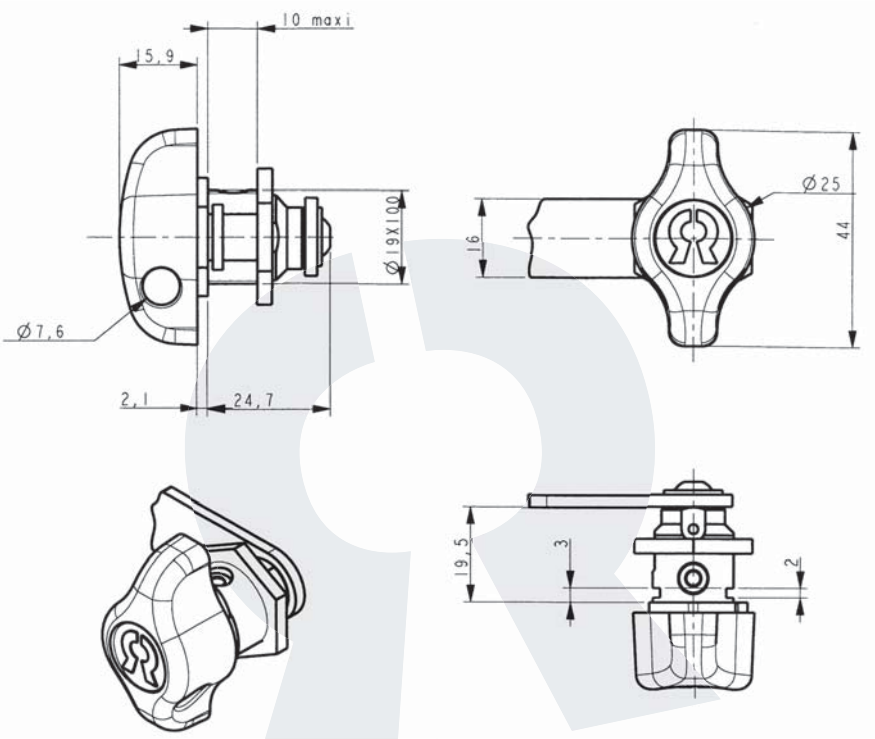

Disponible en / *Available / Verfügbar*

Fixation fourchette épaisseur 1 - 1,5 mm (min - max)
Fixing of the lock by means of a horseshoe clip, thickness 1 - 1,5 mm(mini-maxi)
Gabelfederbefestigung, Stärke des Blechs 1 - 1,5 mm
ref : **2250006SSC**

DONNEES TECHNIQUES / TECHNICAL DATA / TECHNISCHE DATEN

Référence *Reference* *Referenz*	2250006SSC-1	Organe de condamnation *Means of locking* *Verriegelungssystem*	Came type 131629 (2.5 mm) Cam type 131629 (2.5 mm) Riegel Typ 131629 (2.5 mm)
Rotation *Rotation* *Drehweg*	1/4 Tour Gauche 1/4 turn to the Left 1/4 Drehung links	Barillet interchangeable *Removeable barrel* *Wechselzylinder*	
Clé prisonnière (1 sortie) *The key extraction can't be in the open position* *Schlüsselabzug nur in geschlossener Stellung /Schließzwang*		Matriculage barillet *Front barrel numbering* *Nummerierung des Zylinders*	
Fixation produit sur support *Lock fixing* *Befestigung auf Basis*	Écrou Nut Mutter	Matriculage came *Cam numbering* *Nummerierung des Riegels*	
Épaisseur support (mini - maxi) *Support thickness* *Materialstärke*	0.00 - 10.00 mm	Matriculage clé *Key numbering* *Nummerierung des Schlüssels*	
Possibilité clé passe *Master key available* *Hauptschlüsselmöglichkeit*		Gravure de clé *Key marking* *Prägung des Schlüssels*	
NB comb maxi possible *Maxi no. possible of combination* *maximale Schließmöglichkeiten*		Finition de clé *Key finish* *Oberflächenbehandlung des Schlüssels*	
Profil clé symétrique *Double side key* *symetrischer Schlüssel*		Jeu de 2 clés articulées *Set of 2 folding keys* *Satz von 2 Klappschlüsseln*	
Obturateur de barillet *Dust cover* *Staubschutz*		Jeu de 2 clés surmoulées *Set of 2 over moulded keys* *Satz von 2 umspritzten Schlüsseln*	
Finition *Standard finishes of product* *Oberflächenbearbeitung des Produkts*	Nickel Nickel-plated Vernickelt	Jeu avec 1 clé acier et 1 clé articulée *Set of 1 steel key + 1 folding key* *Satz mit 1 Stahlschlüssel und 1 Klappschlüssel*	

APPLICATION Métal | Cadenassable | 22500-07

Metal APPLICATION / Latch locks
ANWENDUNG Metall / Drehriegel-Vorhangschloss

Ajour / *Fixing hole / Lochung*

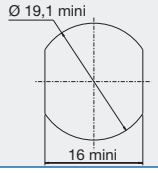

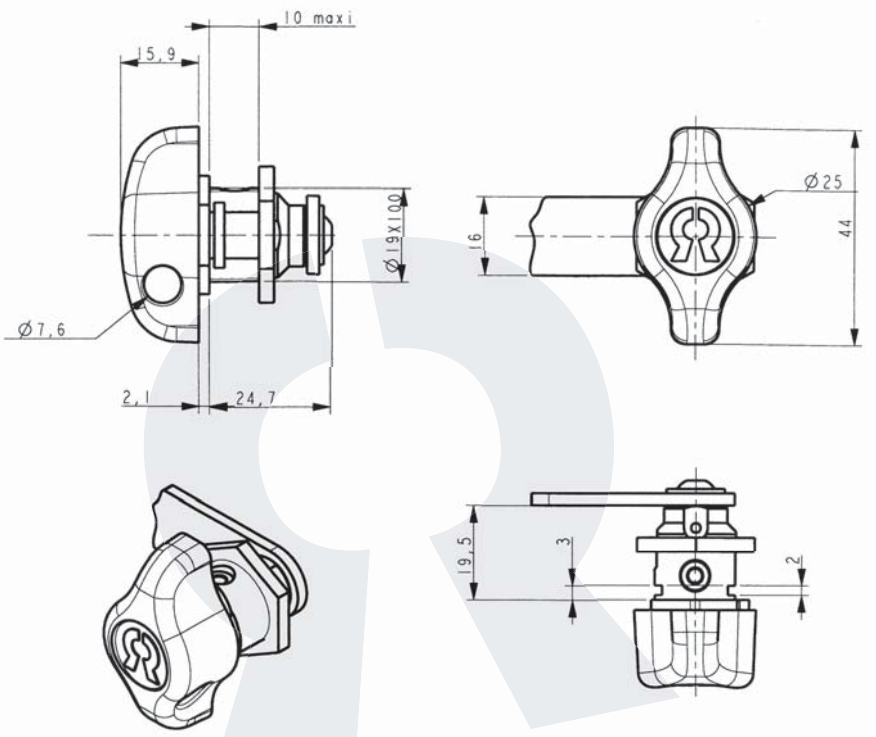

Disponible en / *Available / Verfügbar*

fFixation fourchette épaisseur 1 - 1,5 mm (min - max)
Fixing of the lock by means of a horseshoe clip, thickness 1 - 1,5 mm(mini-maxi)
Gabelfederbefestigung, Stärke des Blechs 1 - 1,5 mm
ref : **2250007SSC**

DONNEES TECHNIQUES / TECHNICAL DATA / TECHNISCHE DATEN

Référence *Reference* *Referenz*	2250007SSC-1	Organe de condamnation *Means of locking* *Verriegelungssystem*	Came type 131629 (2.5 mm) Cam type 131629 (2.5 mm) Riegel Typ 131629 (2.5 mm)
Rotation *Rotation* *Drehweg*	1/4 Tour Droit 1/4 turn to the Right 1/4 Drehung rechts	Barillet interchangeable *Removeable barrel* *Wechselzylinder*	
Clé prisonnière (1 sortie) *The key extraction can't be in the open position* *Schlüsselabzug nur in geschlossener Stellung /Schließzwang*		Matriculage barillet *Front barrel numbering* *Nummerierung des Zylinders*	
Fixation produit sur support *Lock fixing* *Befestigung auf Basis*	Écrou Nut Mutter	Matriculage came *Cam numbering* *Nummerierung des Riegels*	
Épaisseur support (mini - maxi) *Support thickness* *Materialstärke*	0.00 - 10.00 mm	Matriculage clé *Key numbering* *Nummerierung des Schlüssels*	
Possibilité clé passe *Master key available* *Hauptschlüsselmöglichkeit*		Gravure de clé *Key marking* *Prägung des Schlüssels*	
NB comb maxi possible *Maxi no. possible of combination* *maximale Schließmöglichkeiten*		Finition de clé *Key finish* *Oberflächenbehandlung des Schlüssels*	
Profil clé symétrique *Double side key* *symetrischer Schlüssel*		Jeu de 2 clés articulées *Set of 2 folding keys* *Satz von 2 Klappschlüsseln*	
Obturateur de barillet *Dust cover* *Staubschutz*		Jeu de 2 clés surmoulées *Set of 2 over moulded keys* *Satz von 2 umspritzten Schlüsseln*	
Finition *Standard finishes of product* *Oberflächenbearbeitung des Produkts*	Nickel Nickel-plated Vernickelt	Jeu avec 1 clé acier et 1 clé articulée *Set of 1 steel key + 1 folding key* *Satz mit 1 Stahlschlüssel und 1 Klappschlüssel*	

APPLICATION Métal | Cadenassable | 22500-09

Metal APPLICATION / Latch locks
ANWENDUNG Metall / Drehriegel-Vorhangschloss

Ajour / *Fixing hole / Lochung*

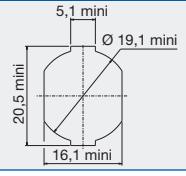

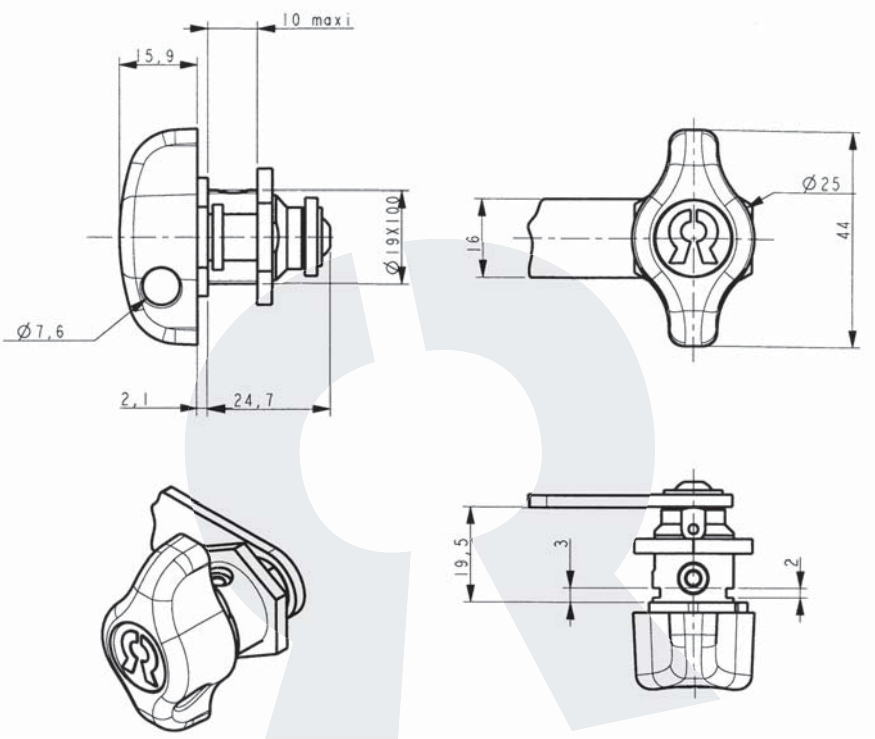

Disponible en / *Available / Verfügbar*

fFixation fourchette épaisseur 1 - 1,5 mm (min - max)
Fixing of the lock by means of a horseshoe clip, thickness 1 - 1,5 mm(mini-maxi)
Gabelfederbefestigung, Stärke des Blechs 1 - 1,5 mm
ref : **2250009SSC**

DONNEES TECHNIQUES / TECHNICAL DATA / TECHNISCHE DATEN

Référence *Reference* *Referenz*	2250009SSC-1	Organe de condamnation *Means of locking* *Verriegelungssystem*	Came type 131629 (2.5 mm) Cam type 131629 (2.5 mm) Riegel Typ 131629 (2.5 mm)
Rotation *Rotation* *Drehweg*	1/4 Tour Droit 1/4 turn to the Right 1/4 Drehung rechts	Barillet interchangeable *Removeable barrel* *Wechselzylinder*	
Clé prisonnière (1 sortie) *The key extraction can't be in the open position* *Schlüsselabzug nur in geschlossener Stellung /Schließzwang*		Matriculage barillet *Front barrel numbering* *Nummerierung des Zylinders*	
Fixation produit sur support *Lock fixing* *Befestigung auf Basis*	Écrou Nut Mutter	Matriculage came *Cam numbering* *Nummerierung des Riegels*	
Épaisseur support (mini - maxi) *Support thickness* *Materialstärke*	0.00 - 10.00 mm	Matriculage clé *Key numbering* *Nummerierung des Schlüssels*	
Possibilité clé passe *Master key available* *Hauptschlüsselmöglichkeit*		Gravure de clé *Key marking* *Prägung des Schlüssels*	
NB comb maxi possible *Maxi no. possible of combination* *maximale Schließmöglichkeiten*		Finition de clé *Key finish* *Oberflächenbehandlung des Schlüssels*	
Profil clé symétrique *Double side key* *symetrischer Schlüssel*		Jeu de 2 clés articulées *Set of 2 folding keys* *Satz von 2 Klappschlüsseln*	
Obturateur de barillet *Dust cover* *Staubschutz*		Jeu de 2 clés surmoulées *Set of 2 over moulded keys* *Satz von 2 umspritzten Schlüsseln*	
Finition *Standard finishes of product* *Oberflächenbearbeitung des Produkts*	Nickel Nickel-plated Vernickelt	Jeu avec 1 clé acier et 1 clé articulée *Set of 1 steel key + 1 folding key* *Satz mit 1 Stahlschlüssel und 1 Klappschlüssel*	

APPLICATION Métal | Cadenassable | 22500-11

Metal APPLICATION / Latch locks
ANWENDUNG Metall / Drehriegel-Vorhangschloss

Ajour / *Fixing hole / Lochung*

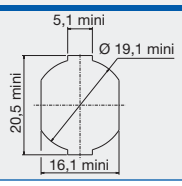

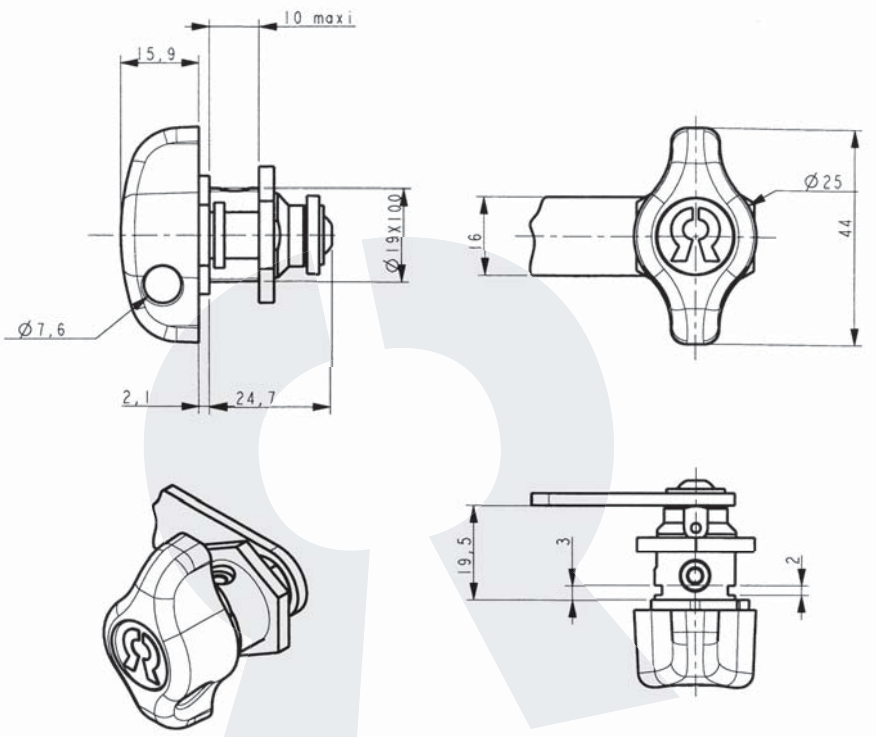

Disponible en / *Available / Verfügbar*

Fixation fourchette épaisseur 1 - 1,5 mm (min - max)
Fixing of the lock by means of a horseshoe clip, thickness 1 - 1,5 mm(mini-maxi)
Gabelfederbefestigung, Stärke des Blechs 1 - 1,5 mm
ref : **2250011SSC**

DONNEES TECHNIQUES / TECHNICAL DATA / TECHNISCHE DATEN

Référence *Reference* *Referenz*	2250011SSC-1	Organe de condamnation *Means of locking* *Verriegelungssystem*	Came type 131629 (2.5 mm) Cam type 131629 (2.5 mm) Riegel Typ 131629 (2.5 mm)
Rotation *Rotation* *Drehweg*	1/4 Tour Droit 1/4 turn to the Right 1/4 Drehung rechts	Barillet interchangeable *Removeable barrel* *Wechselzylinder*	
Clé prisonnière (1 sortie) *The key extraction can't be in the open position* *Schlüsselabzug nur in geschlossener Stellung /Schließzwang*		Matriculage barillet *Front barrel numbering* *Nummerierung des Zylinders*	
Fixation produit sur support *Lock fixing* *Befestigung auf Basis*	Écrou Nut Mutter	Matriculage came *Cam numbering* *Nummerierung des Riegels*	
Épaisseur support (mini - maxi) *Support thickness* *Materialstärke*	0.00 - 10.00 mm	Matriculage clé *Key numbering* *Nummerierung des Schlüssels*	
Possibilité clé passe *Master key available* *Hauptschlüsselmöglichkeit*		Gravure de clé *Key marking* *Prägung des Schlüssels*	
NB comb maxi possible *Maxi no. possible of combination* *maximale Schließmöglichkeiten*		Finition de clé *Key finish* *Oberflächenbehandlung des Schlüssels*	
Profil clé symétrique *Double side key* *symetrischer Schlüssel*		Jeu de 2 clés articulées *Set of 2 folding keys* *Satz von 2 Klappschlüsseln*	
Obturateur de barillet *Dust cover* *Staubschutz*		Jeu de 2 clés surmoulées *Set of 2 over moulded keys* *Satz von 2 umspritzten Schlüsseln*	
Finition *Standard finishes of product* *Oberflächenbearbeitung des Produkts*	Nickel Nickel-plated Vernickelt	Jeu avec 1 clé acier et 1 clé articulée *Set of 1 steel key + 1 folding key* *Satz mit 1 Stahlschlüssel und 1 Klappschlüssel*	

APPLICATION Bois et métal | Cadenassable | 22500-21

Wood and Metal APPLICATION / Latch locks
ANWENDUNG Holz und Metall / Drehriegel-Vorhangschloss

AJOUR / *Fixing hole / Lochung*

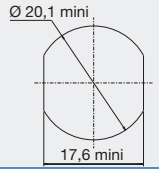

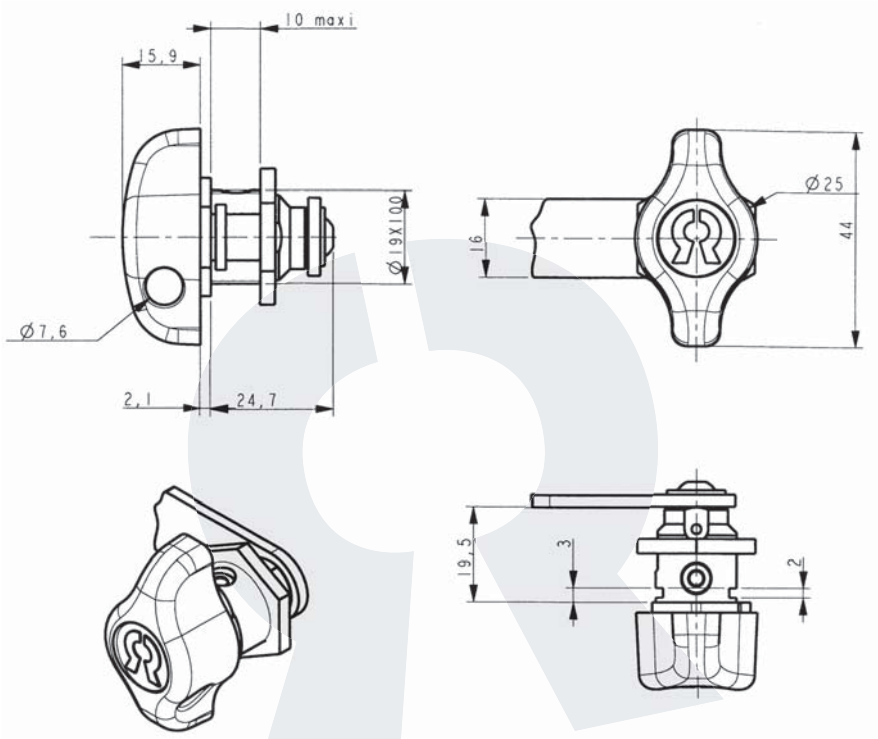

DONNEES TECHNIQUES / TECHNICAL DATA / TECHNISCHE DATEN

Référence *Reference* *Referenz*	2250021SSC	Organe de condamnation *Means of locking* *Verriegelungssystem*	Came type 131629 (2.5 mm) Cam type 131629 (2.5 mm) Riegel Typ 131629 (2.5 mm)
Rotation *Rotation* *Drehweg*	1/4 Tour Droit 1/4 turn to the Right 1/4 Drehung rechts	Barillet interchangeable *Removeable barrel* *Wechselzylinder*	
Clé prisonnière (1 sortie) *The key extraction can't be in the open position* *Schlüsselabzug nur in geschlossener Stellung /Schließzwang*		Matriculage barillet *Front barrel numbering* *Nummerierung des Zylinders*	
Fixation produit sur support *Lock fixing* *Befestigung auf Basis*	Écrou Nut Mutter	Matriculage came *Cam numbering* *Nummerierung des Riegels*	
Épaisseur support (mini - maxi) *Support thickness* *Materialstärke*	0.00 - 26.00 mm	Matriculage clé *Key numbering* *Nummerierung des Schlüssels*	
Possibilité clé passe *Master key available* *Hauptschlüsselmöglichkeit*		Gravure de clé *Key marking* *Prägung des Schlüssels*	
NB comb maxi possible *Maxi no. possible of combination* *maximale Schließmöglichkeiten*		Finition de clé *Key finish* *Oberflächenbehandlung des Schlüssels*	
Profil clé symétrique *Double side key* *symetrischer Schlüssel*		Jeu de 2 clés articulées *Set of 2 folding keys* *Satz von 2 Klappschlüsseln*	
Obturateur de barillet *Dust cover* *Staubschutz*		Jeu de 2 clés surmoulées *Set of 2 over moulded keys* *Satz von 2 umspritzten Schlüsseln*	
Finition *Standard finishes of product* *Oberflächenbearbeitung des Produkts*	Nickel Nickel-plated Vernickelt	Jeu avec 1 clé acier et 1 clé articulée *Set of 1 steel key + 1 folding key* *Satz mit 1 Stahlschlüssel und 1 Klappschlüssel*	

APPLICATION Bois et métal | Cadenassable | 23700-01

Wood and Metal APPLICATION / Latch locks
ANWENDUNG Holz und Metall / Drehriegel-Vorhangschloss

Ajour / *Fixing hole / Lochung*

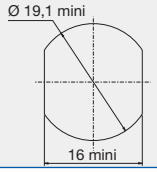

Avantage / *advantage / vorteil*

- Bouton cadenassable débrayable
Clutchable padlock
Freilaufender Verschluss für Vorhängeschloss

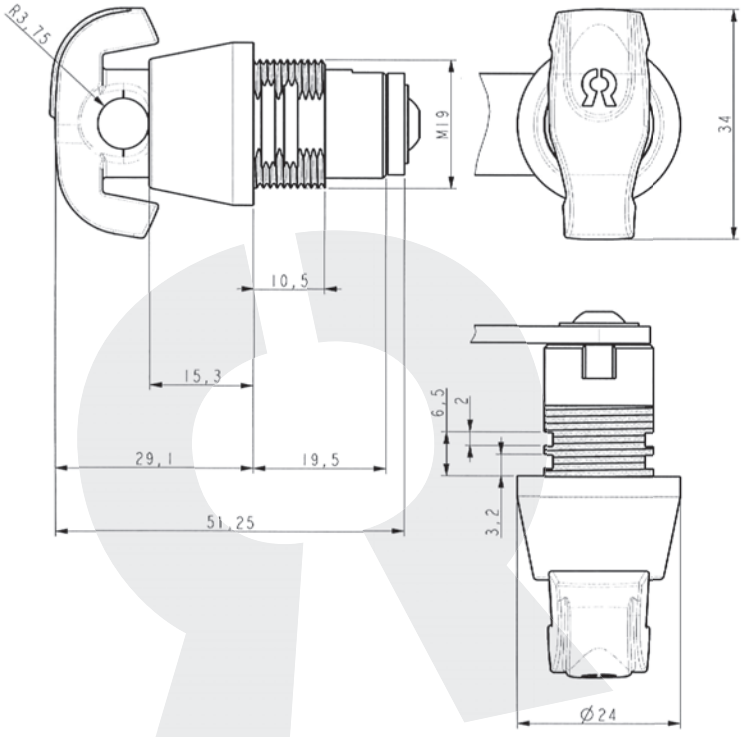

Disponible en / *Available / Verfügbar*

1/4 tour Gauche
1/4 turn to the Left
Drehung: 90° nach links
ref : **2370004001**

DONNEES TECHNIQUES / TECHNICAL DATA / TECHNISCHE DATEN

Référence *Reference* *Referenz*	2370001001	Organe de condamnation *Means of locking* *Verriegelungssystem*	Came type 131629 (2.5 mm) Cam type 131629 (2.5 mm) Riegel Typ 131629 (2.5 mm)
Rotation *Rotation* *Drehweg*	1/4 Tour Droit 1/4 turn to the Right 1/4 Drehung rechts	Barillet interchangeable *Removeable barrel* *Wechselzylinder*	Non / No / Nein
Clé prisonnière (1 sortie) *The key extraction can't be in the open position* *Schlüsselabzug nur in geschlossener Stellung /Schließzwang*		Matriculage barillet *Front barrel numbering* *Nummerierung des Zylinders*	
Fixation produit sur support *Lock fixing* *Befestigung auf Basis*	Écrou Nut Mutter	Matriculage came *Cam numbering* *Nummerierung des Riegels*	
Épaisseur support (mini - maxi) *Support thickness* *Materialstärke*	0.00 - 7.00 mm	Matriculage clé *Key numbering* *Nummerierung des Schlüssels*	
Possibilité clé passe *Master key available* *Hauptschlüsselmöglichkeit*	Non / No / Nein	Gravure de clé *Key marking* *Prägung des Schlüssels*	
NB comb maxi possible *Maxi no. possible of combination* *maximale Schließmöglichkeiten*		Finition de clé *Key finish* *Oberflächenbehandlung des Schlüssels*	
Profil clé symétrique *Double side key* *symetrischer Schlüssel*	Non / No / Nein	Jeu de 2 clés articulées *Set of 2 folding keys* *Satz von 2 Klappschlüsseln*	
Obturateur de barillet *Dust cover* *Staubschutz*	Non / No / Nein	Jeu de 2 clés surmoulées *Set of 2 over moulded keys* *Satz von 2 umspritzten Schlüsseln*	
Finition *Standard finishes of product* *Oberflächenbearbeitung des Produkts*	Nickel Nickel-plated Vernickelt	Jeu avec 1 clé acier et 1 clé articulée *Set of 1 steel key + 1 folding key* *Satz mit 1 Stahlschlüssel und 1 Klappschlüssel*	

APPLICATION Bois et métal | Cadenassable | 23700-02

Wood and Metal APPLICATION / Latch locks
ANWENDUNG Holz und Metall / Drehriegel-Vorhangschloss

Ajour / *Fixing hole / Lochung*

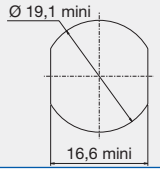

Avantage / *advantage / vorteil*

- Bouton cadenassable débrayable
Clutchable padlock
Freilaufender Verschluss für Vorhängeschloss

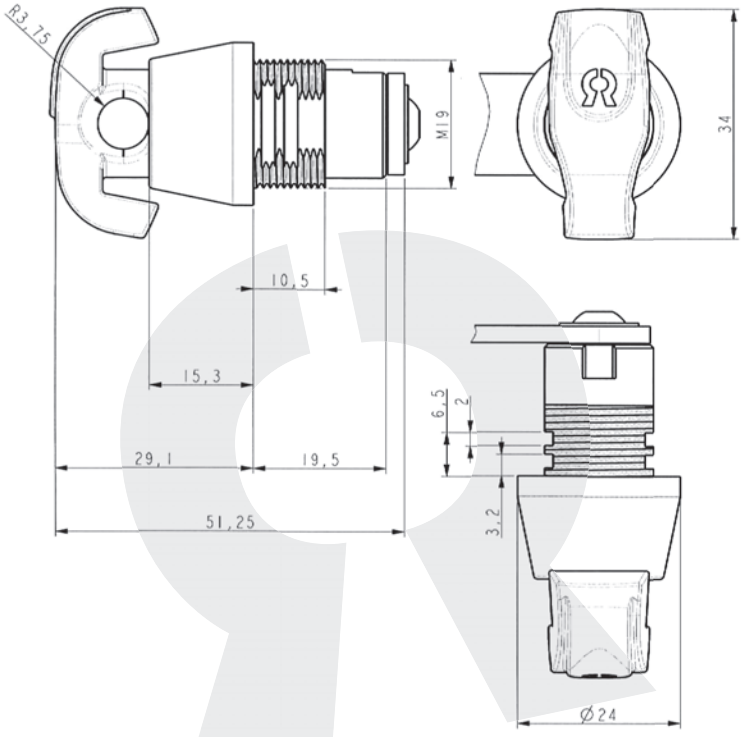

Disponible en / *Available / Verfügbar*

1/4 tour Gauche
1/4 turn to the Left
Drehung: 90° nach links
ref : **2370005001**

DONNEES TECHNIQUES / TECHNICAL DATA / TECHNISCHE DATEN

Référence *Reference* *Referenz*	2370002001	Organe de condamnation *Means of locking* *Verriegelungssystem*	Came type 131629 (2.5 mm) Cam type 131629 (2.5 mm) Riegel Typ 131629 (2.5 mm)
Rotation *Rotation* *Drehweg*	1/4 Tour Droit 1/4 turn to the Right 1/4 Drehung rechts	Barillet interchangeable *Removeable barrel* *Wechselzylinder*	Non / No / Nein
Clé prisonnière (1 sortie) *The key extraction can't be in the open position* *Schlüsselabzug nur in geschlossener Stellung /Schließzwang*		Matriculage barillet *Front barrel numbering* *Nummerierung des Zylinders*	
Fixation produit sur support *Lock fixing* *Befestigung auf Basis*	Écrou Nut Mutter	Matriculage came *Cam numbering* *Nummerierung des Riegels*	
Épaisseur support (mini - maxi) *Support thickness* *Materialstärke*	0.00 - 7.00 mm	Matriculage clé *Key numbering* *Nummerierung des Schlüssels*	
Possibilité clé passe *Master key available* *Hauptschlüsselmöglichkeit*	Non / No / Nein	Gravure de clé *Key marking* *Prägung des Schlüssels*	
NB comb maxi possible *Maxi no. possible of combination* *maximale Schließmöglichkeiten*		Finition de clé *Key finish* *Oberflächenbehandlung des Schlüssels*	
Profil clé symétrique *Double side key* *symetrischer Schlüssel*	Non / No / Nein	Jeu de 2 clés articulées *Set of 2 folding keys* *Satz von 2 Klappschlüsseln*	
Obturateur de barillet *Dust cover* *Staubschutz*	Non / No / Nein	Jeu de 2 clés surmoulées *Set of 2 over moulded keys* *Satz von 2 umspritzten Schlüsseln*	
Finition *Standard finishes of product* *Oberflächenbearbeitung des Produkts*	Nickel Nickel-plated Vernickelt	Jeu avec 1 clé acier et 1 clé articulée *Set of 1 steel key + 1 folding key* *Satz mit 1 Stahlschlüssel und 1 Klappschlüssel*	

APPLICATION Bois et métal | Cadenassable | 23700-03

Wood and Metal APPLICATION / Latch locks
ANWENDUNG Holz und Metall / Drehriegel-Vorhangschloss

Ajour / *Fixing hole / Lochung*

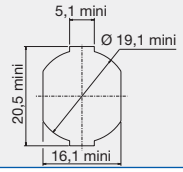

Avantage / *advantage / vorteil*

- Bouton cadenassable débrayable
Clutchable padlock
Freilaufender Verschluss für Vorhängeschloss

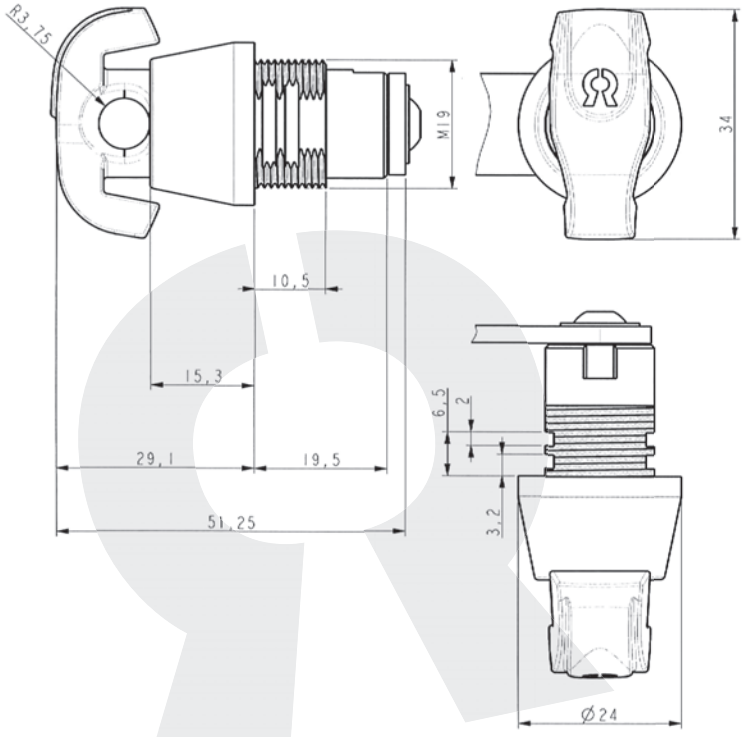

Disponible en / *Available / Verfügbar*

1/4 tour Gauche
1/4 turn to the Left
Drehung: 90° nach links
ref : **2370006001**

DONNEES TECHNIQUES / TECHNICAL DATA / TECHNISCHE DATEN

Référence *Reference* *Referenz*	2370003001	Organe de condamnation *Means of locking* *Verriegelungssystem*	Came type 131629 (2.5 mm) Cam type 131629 (2.5 mm) Riegel Typ 131629 (2.5 mm)
Rotation *Rotation* *Drehweg*	1/4 Tour Droit 1/4 turn to the Right 1/4 Drehung rechts	Barillet interchangeable *Removeable barrel* *Wechselzylinder*	Non / No / Nein
Clé prisonnière (1 sortie) *The key extraction can't be in the open position* *Schlüsselabzug nur in geschlossener Stellung /Schließzwang*		Matriculage barillet *Front barrel numbering* *Nummerierung des Zylinders*	
Fixation produit sur support *Lock fixing* *Befestigung auf Basis*	Écrou Nut Mutter	Matriculage came *Cam numbering* *Nummerierung des Riegels*	
Épaisseur support (mini - maxi) *Support thickness* *Materialstärke*	0.00 - 7.00 mm	Matriculage clé *Key numbering* *Nummerierung des Schlüssels*	
Possibilité clé passe *Master key available* *Hauptschlüsselmöglichkeit*	Non / No / Nein	Gravure de clé *Key marking* *Prägung des Schlüssels*	
NB comb maxi possible *Maxi no. possible of combination* *maximale Schließmöglichkeiten*		Finition de clé *Key finish* *Oberflächenbehandlung des Schlüssels*	
Profil clé symétrique *Double side key* *symetrischer Schlüssel*	Non / No / Nein	Jeu de 2 clés articulées *Set of 2 folding keys* *Satz von 2 Klappschlüsseln*	
Obturateur de barillet *Dust cover* *Staubschutz*	Non / No / Nein	Jeu de 2 clés surmoulées *Set of 2 over moulded keys* *Satz von 2 umspritzten Schlüsseln*	
Finition *Standard finishes of product* *Oberflächenbearbeitung des Produkts*	Nickel Nickel-plated Vernickelt	Jeu avec 1 clé acier et 1 clé articulée *Set of 1 steel key + 1 folding key* *Satz mit 1 Stahlschlüssel und 1 Klappschlüssel*	

APPLICATION Métal | Cadenassable | 23800-05

Metal APPLICATION / Latch locks
ANWENDUNG Metall / Drehriegel-Vorhangschloss

Ajour / *Fixing hole / Lochung*

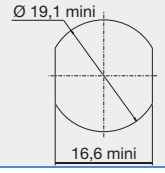

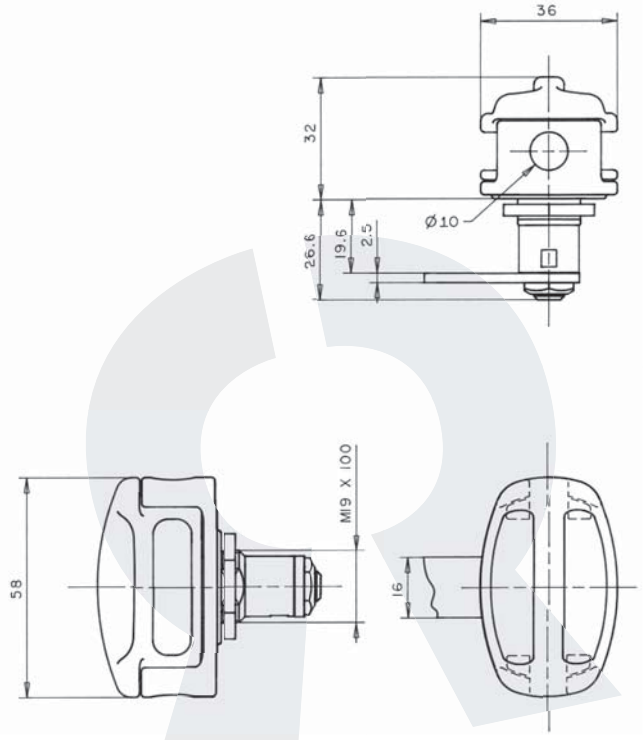

Disponible en / *Available / Verfügbar*

Fixation fourchette épaisseur 1,2 - 1,7 mm (min - max)
Fixing of the lock by means of a horseshoe clip, thickness 1,2 -1,7 mm(mini-maxi)
Gabelfederbefestigung, Stärke des Blechs 1,2 -1,7 mm
ref : **2380005SSC**

DONNEES TECHNIQUES / TECHNICAL DATA / TECHNISCHE DATEN

Référence *Reference* *Referenz*	2380005SSC-1	Organe de condamnation *Means of locking* *Verriegelungssystem*	Came type 131629 (2.5 mm) Cam type 131629 (2.5 mm) Riegel Typ 131629 (2.5 mm)
Rotation *Rotation* *Drehweg*	1/2 Tour Droit ou 1/2 Tour Gauche 1/2 turn to the Right or 1/2 turn to the Left 1/2 Drehung rechts oder 1/2 Drehung links	Barillet interchangeable *Removeable barrel* *Wechselzylinder*	
Clé prisonnière (1 sortie) *The key extraction can't be in the open position* *Schlüsselabzug nur in geschlossener Stellung /Schließzwang*		Matriculage barillet *Front barrel numbering* *Nummerierung des Zylinders*	
Fixation produit sur support *Lock fixing* *Befestigung auf Basis*	Écrou Nut Mutter	Matriculage came *Cam numbering* *Nummerierung des Riegels*	
Épaisseur support (mini - maxi) *Support thickness* *Materialstärke*	0.00 - 5.00 mm	Matriculage clé *Key numbering* *Nummerierung des Schlüssels*	
Possibilité clé passe *Master key available* *Hauptschlüsselmöglichkeit*		Gravure de clé *Key marking* *Prägung des Schlüssels*	
NB comb maxi possible *Maxi no. possible of combination* *maximale Schließmöglichkeiten*		Finition de clé *Key finish* *Oberflächenbehandlung des Schlüssels*	
Profil clé symétrique *Double side key* *symetrischer Schlüssel*		Jeu de 2 clés articulées *Set of 2 folding keys* *Satz von 2 Klappschlüsseln*	
Obturateur de barillet *Dust cover* *Staubschutz*		Jeu de 2 clés surmoulées *Set of 2 over moulded keys* *Satz von 2 umspritzten Schlüsseln*	
Finition *Standard finishes of product* *Oberflächenbearbeitung des Produkts*	Nickel Nickel-plated Vernickelt	Jeu avec 1 clé acier et 1 clé articulée *Set of 1 steel key + 1 folding key* *Satz mit 1 Stahlschlüssel und 1 Klappschlüssel*	

APPLICATION Métal | Cadenassable | 23800-06

Metal APPLICATION / Latch locks
ANWENDUNG Metall / Drehriegel-Vorhangschloss

Ajour / *Fixing hole / Lochung*

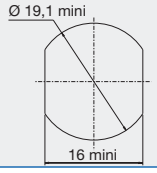

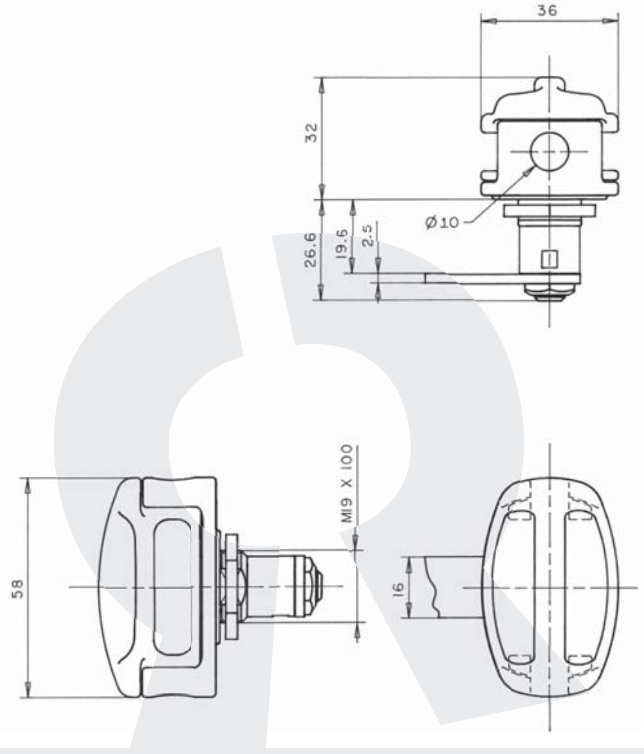

Disponible en / *Available / Verfügbar*

Fixation fourchette épaisseur 1,2 - 1,7 mm (min - max)
Fixing of the lock by means of a horseshoe clip, thickness 1,2 -1,7 mm(mini-maxi)
Gabelfederbefestigung, Stärke des Blechs 1,2 -1,7 mm
ref : **2380006SSC**

DONNEES TECHNIQUES / TECHNICAL DATA / TECHNISCHE DATEN

Référence *Reference* *Referenz*	2380006SSC-1	Organe de condamnation *Means of locking* *Verriegelungssystem*	Came type 131629 (2.5 mm) Cam type 131629 (2.5 mm) Riegel Typ 131629 (2.5 mm)
Rotation *Rotation* *Drehweg*	1/2 Tour Droit ou 1/2 Tour Gauche 1/2 turn to the Right or 1/2 turn to the Left 1/2 Drehung rechts oder 1/2 Drehung links	Barillet interchangeable *Removeable barrel* *Wechselzylinder*	
Clé prisonnière (1 sortie) *The key extraction can't be in the open position* *Schlüsselabzug nur in geschlossener Stellung /Schließzwang*		Matriculage barillet *Front barrel numbering* *Nummerierung des Zylinders*	
Fixation produit sur support *Lock fixing* *Befestigung auf Basis*	Écrou Nut Mutter	Matriculage came *Cam numbering* *Nummerierung des Riegels*	
Épaisseur support (mini - maxi) *Support thickness* *Materialstärke*	0.00 - 5.00 mm	Matriculage clé *Key numbering* *Nummerierung des Schlüssels*	
Possibilité clé passe *Master key available* *Hauptschlüsselmöglichkeit*		Gravure de clé *Key marking* *Prägung des Schlüssels*	
NB comb maxi possible *Maxi no. possible of combination* *maximale Schließmöglichkeiten*		Finition de clé *Key finish* *Oberflächenbehandlung des Schlüssels*	
Profil clé symétrique *Double side key* *symetrischer Schlüssel*		Jeu de 2 clés articulées *Set of 2 folding keys* *Satz von 2 Klappschlüsseln*	
Obturateur de barillet *Dust cover* *Staubschutz*		Jeu de 2 clés surmoulées *Set of 2 over moulded keys* *Satz von 2 umspritzten Schlüsseln*	
Finition *Standard finishes of product* *Oberflächenbearbeitung des Produkts*	Nickel Nickel-plated Vernickelt	Jeu avec 1 clé acier et 1 clé articulée *Set of 1 steel key + 1 folding key* *Satz mit 1 Stahlschlüssel und 1 Klappschlüssel*	

APPLICATION Métal | Cadenassable | 23800-08

Metal APPLICATION / Latch locks
ANWENDUNG Metall / Drehriegel-Vorhangschloss

Ajour / *Fixing hole / Lochung*

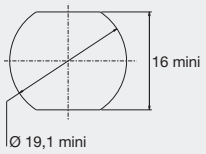

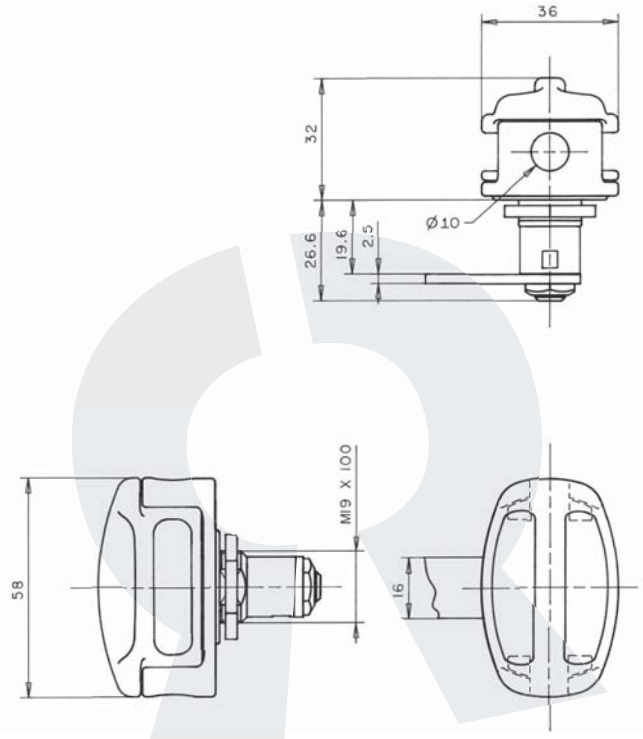

Disponible en / *Available / Verfügbar*

Fixation fourchette épaisseur 1,2 - 1,7 mm (min - max)
Fixing of the lock by means of a horseshoe clip, thickness 1,2 -1,7 mm(mini-maxi)
Gabelfederbefestigung, Stärke des Blechs 1,2 -1,7 mm
ref : **2380008SSC**

DONNEES TECHNIQUES / TECHNICAL DATA / TECHNISCHE DATEN

Référence *Reference* *Referenz*	2380008SSC-1	Organe de condamnation *Means of locking* *Verriegelungssystem*	Came type 131629 (2.5 mm) Cam type 131629 (2.5 mm) Riegel Typ 131629 (2.5 mm)
Rotation *Rotation* *Drehweg*	1/2 Tour Droit ou 1/2 Tour Gauche 1/2 turn to the Right or 1/2 turn to the Left 1/2 Drehung rechts oder 1/2 Drehung links	Barillet interchangeable *Removeable barrel* *Wechselzylinder*	
Clé prisonnière (1 sortie) *The key extraction can't be in the open position* *Schlüsselabzug nur in geschlossener Stellung /Schließzwang*		Matriculage barillet *Front barrel numbering* *Nummerierung des Zylinders*	
Fixation produit sur support *Lock fixing* *Befestigung auf Basis*	Écrou Nut Mutter	Matriculage came *Cam numbering* *Nummerierung des Riegels*	
Épaisseur support (mini - maxi) *Support thickness* *Materialstärke*	0.00 - 13.00 mm	Matriculage clé *Key numbering* *Nummerierung des Schlüssels*	
Possibilité clé passe *Master key available* *Hauptschlüsselmöglichkeit*		Gravure de clé *Key marking* *Prägung des Schlüssels*	
NB comb maxi possible *Maxi no. possible of combination* *maximale Schließmöglichkeiten*		Finition de clé *Key finish* *Oberflächenbehandlung des Schlüssels*	
Profil clé symétrique *Double side key* *symetrischer Schlüssel*		Jeu de 2 clés articulées *Set of 2 folding keys* *Satz von 2 Klappschlüsseln*	
Obturateur de barillet *Dust cover* *Staubschutz*		Jeu de 2 clés surmoulées *Set of 2 over moulded keys* *Satz von 2 umspritzten Schlüsseln*	
Finition *Standard finishes of product* *Oberflächenbearbeitung des Produkts*	Nickel Nickel-plated Vernickelt	Jeu avec 1 clé acier et 1 clé articulée *Set of 1 steel key + 1 folding key* *Satz mit 1 Stahlschlüssel und 1 Klappschlüssel*	

APPLICATION Métal | Cadenassable | 23800-09

Metal APPLICATION / Latch locks
ANWENDUNG Metall / Drehriegel-Vorhangschloss

Ajour / *Fixing hole / Lochung*

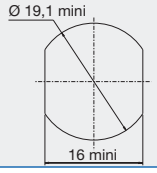

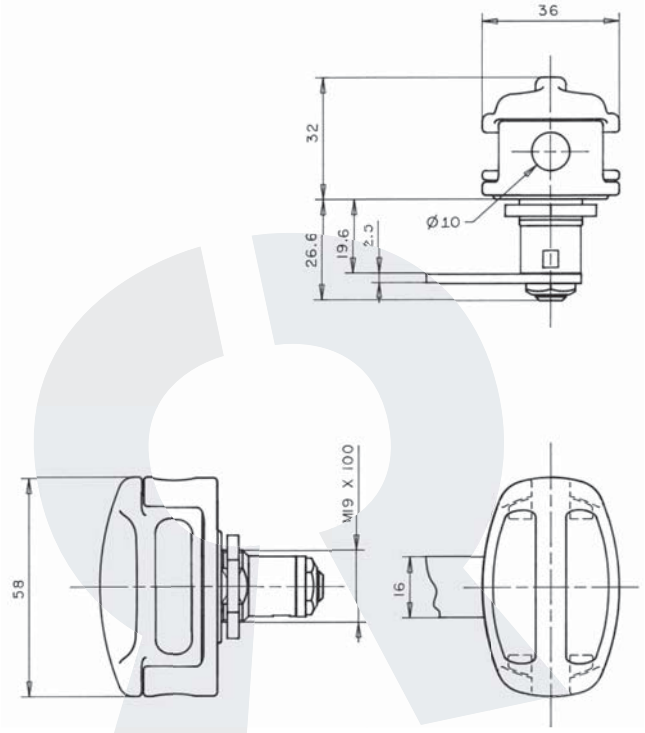

DONNEES TECHNIQUES / TECHNICAL DATA / TECHNISCHE DATEN

Référence *Reference* *Referenz*	2380009SSC	Organe de condamnation *Means of locking* *Verriegelungssystem*	Came type 131629 (2.5 mm) Cam type 131629 (2.5 mm) Riegel Typ 131629 (2.5 mm)
Rotation *Rotation* *Drehweg*	1/2 Tour Droit ou 1/2 Tour Gauche 1/2 turn to the Right or 1/2 turn to the Left 1/2 Drehung rechts oder 1/2 Drehung links	Barillet interchangeable *Removeable barrel* *Wechselzylinder*	
Clé prisonnière (1 sortie) *The key extraction can't be in the open position* *Schlüsselabzug nur in geschlossener Stellung /Schließzwang*		Matriculage barillet *Front barrel numbering* *Nummerierung des Zylinders*	
Fixation produit sur support *Lock fixing* *Befestigung auf Basis*	Écrou Nut Mutter	Matriculage came *Cam numbering* *Nummerierung des Riegels*	
Épaisseur support (mini - maxi) *Support thickness* *Materialstärke*	0.00 - 13.00 mm	Matriculage clé *Key numbering* *Nummerierung des Schlüssels*	
Possibilité clé passe *Master key available* *Hauptschlüsselmöglichkeit*		Gravure de clé *Key marking* *Prägung des Schlüssels*	
NB comb maxi possible *Maxi no. possible of combination* *maximale Schließmöglichkeiten*		Finition de clé *Key finish* *Oberflächenbehandlung des Schlüssels*	
Profil clé symétrique *Double side key* *symetrischer Schlüssel*		Jeu de 2 clés articulées *Set of 2 folding keys* *Satz von 2 Klappschlüsseln*	
Obturateur de barillet *Dust cover* *Staubschutz*		Jeu de 2 clés surmoulées *Set of 2 over moulded keys* *Satz von 2 umspritzten Schlüsseln*	
Finition *Standard finishes of product* *Oberflächenbearbeitung des Produkts*	Nickel Nickel-plated Vernickelt	Jeu avec 1 clé acier et 1 clé articulée *Set of 1 steel key + 1 folding key* *Satz mit 1 Stahlschlüssel und 1 Klappschlüssel*	

APPLICATION Métal | Cadenassable | 23800-11

Metal APPLICATION / Latch locks
ANWENDUNG Metall / Drehriegel-Vorhangschloss

Ajour / *Fixing hole / Lochung*

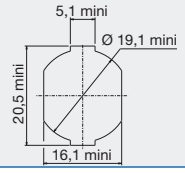

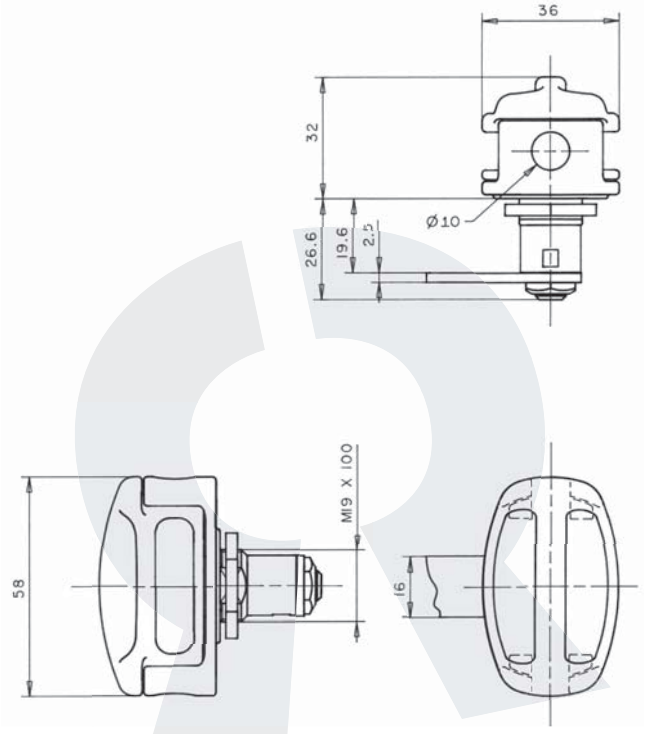

Disponible en / *Available / Verfügbar*

Fixation fourchette épaisseur 1,2 - 1,7 mm (min - max)
Fixing of the lock by means of a horseshoe clip, thickness 1,2 -1,7 mm(mini-maxi)
Gabelfederbefestigung, Stärke des Blechs 1,2 -1,7 mm
ref : **2380011SSC**

DONNEES TECHNIQUES / TECHNICAL DATA / TECHNISCHE DATEN

Référence *Reference* *Referenz*	2380011SSC-1	Organe de condamnation *Means of locking* *Verriegelungssystem*	Came type 131629 (2.5 mm) Cam type 131629 (2.5 mm) Riegel Typ 131629 (2.5 mm)
Rotation *Rotation* *Drehweg*	1/2 Tour Droit ou 1/2 Tour Gauche 1/2 turn to the Right or 1/2 turn to the Left 1/2 Drehung rechts oder 1/2 Drehung links	Barillet interchangeable *Removeable barrel* *Wechselzylinder*	
Clé prisonnière (1 sortie) *The key extraction can't be in the open position* *Schlüsselabzug nur in geschlossener Stellung /Schließzwang*		Matriculage barillet *Front barrel numbering* *Nummerierung des Zylinders*	
Fixation produit sur support *Lock fixing* *Befestigung auf Basis*	Écrou Nut Mutter	Matriculage came *Cam numbering* *Nummerierung des Riegels*	
Épaisseur support (mini - maxi) *Support thickness* *Materialstärke*	0.00 - 5.00 mm	Matriculage clé *Key numbering* *Nummerierung des Schlüssels*	
Possibilité clé passe *Master key available* *Hauptschlüsselmöglichkeit*		Gravure de clé *Key marking* *Prägung des Schlüssels*	
NB comb maxi possible *Maxi no. possible of combination* *maximale Schließmöglichkeiten*		Finition de clé *Key finish* *Oberflächenbehandlung des Schlüssels*	
Profil clé symétrique *Double side key* *symetrischer Schlüssel*		Jeu de 2 clés articulées *Set of 2 folding keys* *Satz von 2 Klappschlüsseln*	
Obturateur de barillet *Dust cover* *Staubschutz*		Jeu de 2 clés surmoulées *Set of 2 over moulded keys* *Satz von 2 umspritzten Schlüsseln*	
Finition *Standard finishes of product* *Oberflächenbearbeitung des Produkts*	Nickel Nickel-plated Vernickelt	Jeu avec 1 clé acier et 1 clé articulée *Set of 1 steel key + 1 folding key* *Satz mit 1 Stahlschlüssel und 1 Klappschlüssel*	

RONIS, L'ÉCOUTE ET LE SERVICE, UNE LARGE GAMME DE PRODUITS, UNE AIDE À LA CONCEPTION, UNE EXPÉRIENCE DES MARCHÉS INTERNATIONAUX

RONIS OFFERS VARIOUS PRODUCTS AND A WIDE RANGE OF SERVICES AND HAS EXPERIENCE OF THE INTERNATIONAL MARKET.
RONIS, VERFÜGBARKEIT UND DIENSTLEISTUNG, EINE GROSSE PALETTE VON PRODUKTEN, EINE HILFE BEI DER PLANUNG UND UNSERE ERFAHRUNG DES INTERNATIONALEN MARKTES.

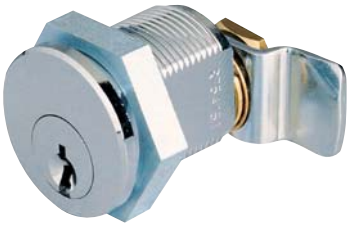

PAL SERVICE MINUTE
Tél. 04 73 84 84 94
info@palserviceminute.com

SERRURES À ENTRAINEMENT

MULTI-DRAWER LOCKS
MITNEHMERSCHLÖSSER

RONIS®

PAL SERVICE MINUTE
Tél. 04 73 84 84 94
info@palserviceminute.com

APPLICATION Métal | Serrure à entraînement | 1185

Metal APPLICATION / Multi-drawerLocks
ANWENDUNG Metall / Mitnehmerschloss

Ajour / *Fixing hole / Lochung*

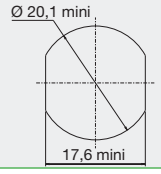

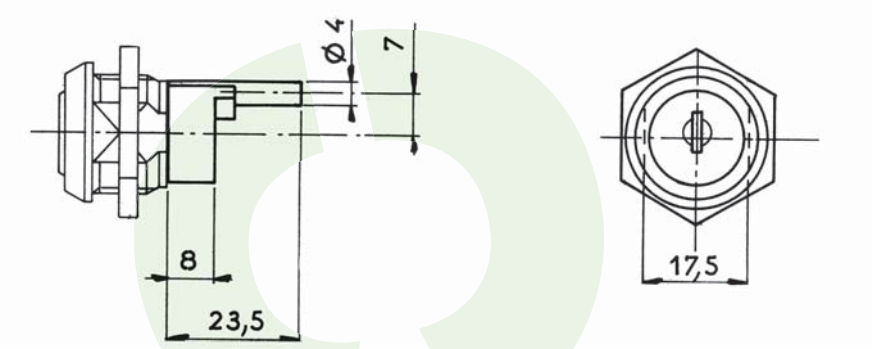

DONNEES TECHNIQUES / TECHNICAL DATA / TECHNISCHE DATEN

Référence *Reference* *Referenz*	0118501P11
Rotation *Rotation* *Drehweg*	1/2 Tour 2 sorties 1/2 turn-2 key extractions 1/2 Drehung, 2 Abzugstellungen
Clé prisonnière (1 sortie) *The key extraction can't be in the open position* *Schlüsselabzug nur in geschlossener Stellung /Schließzwang*	Non / No / Nein
Fixation produit sur support *Lock fixing* *Befestigung auf Basis*	Écrou Nut Mutter
Épaisseur support (mini - maxi) *Support thickness* *Materialstärke*	0.00 - 6.00 mm
Possibilité clé passe *Master key available* *Hauptschlüsselmöglichkeit*	Non / No / Nein
NB comb maxi possible *Maxi no. possible of combination* *maximale Schließmöglichkeiten*	500
Profil clé symétrique *Double side key* *symetrischer Schlüssel*	Non / No / Nein
Obturateur de barillet *Dust cover* *Staubschutz*	Non / No / Nein
Finition *Standard finishes of product* *Oberflächenbearbeitung des Produkts*	Chrome Chrome-plated Verchromt

Organe de condamnation *Means ofLocking* *Verriegelungssystem*	embout zamak () Mazak round-ended cam () Endstück Zamak ()
Barillet interchangeable *Removeable barrel* *Wechselzylinder*	Non / No / Nein
Matriculage barillet *Front barrel numbering* *Nummerierung des Zylinders*	Option
Matriculage came *Cam numbering* *Nummerierung des Riegels*	Non / No / Nein
Matriculage clé *Key numbering* *Nummerierung des Schlüssels*	Option
Gravure de clé *Key marking* *Prägung des Schlüssels*	Option
Finition de clé *Key finish* *Oberflächenbehandlung des Schlüssels*	Option
Jeu de 2 clés articulées *Set of 2 folding keys* *Satz von 2 Klappschlüsseln*	Non / No / Nein
Jeu de 2 clés surmoulées *Set of 2 over moulded keys* *Satz von 2 umspritzten Schlüsseln*	Non / No / Nein
Jeu avec 1 clé acier et 1 clé articulée *Set of 1 steel key + 1 folding key* *Satz mit 1 Stahlschlüssel und 1 Klappschlüssel*	Non / No / Nein

APPLICATION Métal | Serrure à entraînement | 1700-27

Metal APPLICATION / Multi-drawerLocks
ANWENDUNG Metall / Mitnehmerschloss

AJOUR / *Fixing hole / Lochung*

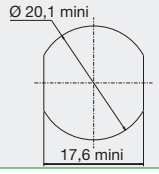

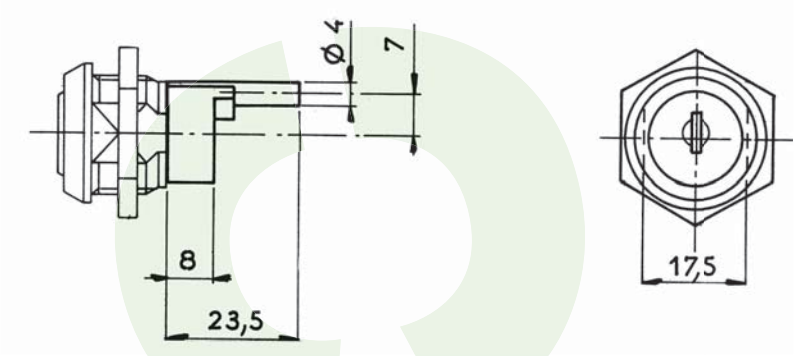

DONNEES TECHNIQUES / TECHNICAL DATA / TECHNISCHE DATEN

Référence *Reference* *Referenz*	01700270SM
Rotation *Rotation* *Drehweg*	1/2 Tour 2 sorties 1/2 turn-2 key extractions 1/2 Drehung, 2 Abzugstellungen
Clé prisonnière (1 sortie) *The key extraction can't be in the open position* *Schlüsselabzug nur in geschlossener Stellung /Schließzwang*	Non / No / Nein
Fixation produit sur support *Lock fixing* *Befestigung auf Basis*	Écrou Nut Mutter
Épaisseur support (mini - maxi) *Support thickness* *Materialstärke*	0.00 - 6.00 mm
Possibilité clé passe *Master key available* *Hauptschlüsselmöglichkeit*	Non / No / Nein
NB comb maxi possible *Maxi no. possible of combination* *maximale Schließmöglichkeiten*	200
Profil clé symétrique *Double side key* *symetrischer Schlüssel*	Oui / Yes / Ya
Obturateur de barillet *Dust cover* *Staubschutz*	Non / No / Nein
Finition *Standard finishes of product* *Oberflächenbearbeitung des Produkts*	Chrome Chrome-plated Verchromt

Organe de condamnation *Means ofLocking* *Verriegelungssystem*	embout zamak () Mazak round-ended cam () Endstück Zamak ()
Barillet interchangeable *Removeable barrel* *Wechselzylinder*	Non / No / Nein
Matriculage barillet *Front barrel numbering* *Nummerierung des Zylinders*	Option
Matriculage came *Cam numbering* *Nummerierung des Riegels*	Non / No / Nein
Matriculage clé *Key numbering* *Nummerierung des Schlüssels*	Option
Gravure de clé *Key marking* *Prägung des Schlüssels*	Option
Finition de clé *Key finish* *Oberflächenbehandlung des Schlüssels*	Option
Jeu de 2 clés articulées *Set of 2 folding keys* *Satz von 2 Klappschlüsseln*	Option
Jeu de 2 clés surmoulées *Set of 2 over moulded keys* *Satz von 2 umspritzten Schlüsseln*	Option
Jeu avec 1 clé acier et 1 clé articulée *Set of 1 steel key + 1 folding key* *Satz mit 1 Stahlschlüssel und 1 Klappschlüssel*	Option

APPLICATION Métal | Serrure à entraînement | 1700-28

Metal APPLICATION / Multi-drawerLocks
ANWENDUNG Metall / Mitnehmerschloss

Ajour / *Fixing hole / Lochung*

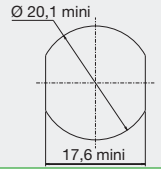

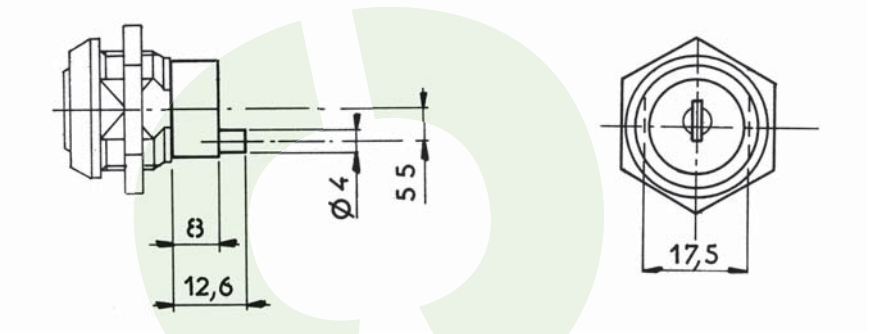

DONNEES TECHNIQUES / TECHNICAL DATA / TECHNISCHE DATEN

Référence *Reference* *Referenz*	01700280SM
Rotation *Rotation* *Drehweg*	1/2 Tour 2 sorties 1/2 turn-2 key extractions 1/2 Drehung, 2 Abzugstellungen
Clé prisonnière (1 sortie) *The key extraction can't be in the open position* *Schlüsselabzug nur in geschlossener Stellung /Schließzwang*	Non / No / Nein
Fixation produit sur support *Lock fixing* *Befestigung auf Basis*	Écrou Nut Mutter
Épaisseur support (mini - maxi) *Support thickness* *Materialstärke*	0.00 - 6.00 mm
Possibilité clé passe *Master key available* *Hauptschlüsselmöglichkeit*	Non / No / Nein
NB comb maxi possible *Maxi no. possible of combination* *maximale Schließmöglichkeiten*	200
Profil clé symétrique *Double side key* *symetrischer Schlüssel*	Oui / Yes / Ya
Obturateur de barillet *Dust cover* *Staubschutz*	Non / No / Nein
Finition *Standard finishes of product* *Oberflächenbearbeitung des Produkts*	Chrome Chrome-plated Verchromt

Organe de condamnation *Means ofLocking* *Verriegelungssystem*	embout zamak () Mazak round-ended cam () Endstück Zamak ()
Barillet interchangeable *Removeable barrel* *Wechselzylinder*	Non / No / Nein
Matriculage barillet *Front barrel numbering* *Nummerierung des Zylinders*	Option
Matriculage came *Cam numbering* *Nummerierung des Riegels*	Non / No / Nein
Matriculage clé *Key numbering* *Nummerierung des Schlüssels*	Option
Gravure de clé *Key marking* *Prägung des Schlüssels*	Option
Finition de clé *Key finish* *Oberflächenbehandlung des Schlüssels*	Option
Jeu de 2 clés articulées *Set of 2 folding keys* *Satz von 2 Klappschlüsseln*	Option
Jeu de 2 clés surmoulées *Set of 2 over moulded keys* *Satz von 2 umspritzten Schlüsseln*	Option
Jeu avec 1 clé acier et 1 clé articulée *Set of 1 steel key + 1 folding key* *Satz mit 1 Stahlschlüssel und 1 Klappschlüssel*	Option

APPLICATION Métal | Serrure à entraînement | 6600-05

Metal APPLICATION / Multi-drawerLocks
ANWENDUNG Metall / Mitnehmerschloss

AJOUR / *Fixing hole / Lochung*

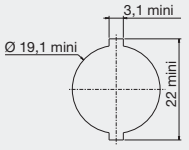

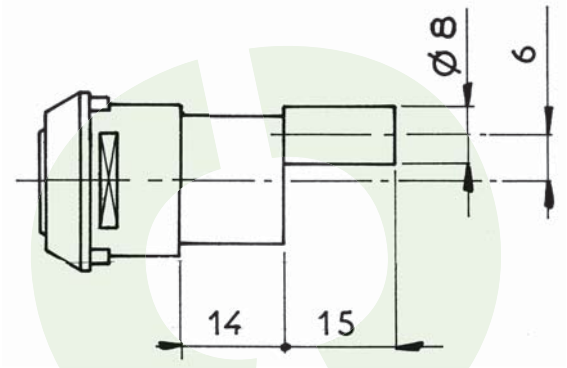

DONNEES TECHNIQUES / TECHNICAL DATA / TECHNISCHE DATEN

Référence *Reference* *Referenz*	06600050SH
Rotation *Rotation* *Drehweg*	1/2 Tour 2 sorties 1/2 turn-2 key extractions 1/2 Drehung, 2 Abzugstellungen
Clé prisonnière (1 sortie) *The key extraction can't be in the open position* *Schlüsselabzug nur in geschlossener Stellung /Schließzwang*	Non / No / Nein
Fixation produit sur support *Lock fixing* *Befestigung auf Basis*	Fourchette Horseshoe clip Halteklammer / Gabelfeder
Épaisseur support (mini - maxi) *Support thickness* *Materialstärke*	0.70 - 1.20 mm
Possibilité clé passe *Master key available* *Hauptschlüsselmöglichkeit*	Non / No / Nein
NB comb maxi possible *Maxi no. possible of combination* *maximale Schließmöglichkeiten*	200
Profil clé symétrique *Double side key* *symetrischer Schlüssel*	Oui / Yes / Ya
Obturateur de barillet *Dust cover* *Staubschutz*	Non / No / Nein
Finition *Standard finishes of product* *Oberflächenbearbeitung des Produkts*	Chrome Chrome-plated Verchromt

Organe de condamnation *Means ofLocking* *Verriegelungssystem*	Embout zamak () Mazak round-ended cam () Endstück Zamak ()
Barillet interchangeable *Removeable barrel* *Wechselzylinder*	Non / No / Nein
Matriculage barillet *Front barrel numbering* *Nummerierung des Zylinders*	Option
Matriculage came *Cam numbering* *Nummerierung des Riegels*	Non / No / Nein
Matriculage clé *Key numbering* *Nummerierung des Schlüssels*	Option
Gravure de clé *Key marking* *Prägung des Schlüssels*	Option
Finition de clé *Key finish* *Oberflächenbehandlung des Schlüssels*	Option
Jeu de 2 clés articulées *Set of 2 folding keys* *Satz von 2 Klappschlüsseln*	Option
Jeu de 2 clés surmoulées *Set of 2 over moulded keys* *Satz von 2 umspritzten Schlüsseln*	Option
Jeu avec 1 clé acier et 1 clé articulée *Set of 1 steel key + 1 folding key* *Satz mit 1 Stahlschlüssel und 1 Klappschlüssel*	Option

APPLICATION Bois | Serrure à entraînement | 12200-01

Wood APPLICATION / Multi-drawerLocks
ANWENDUNG Holz / Mitnehmerschloss

Ajour / *Fixing hole / Lochung*

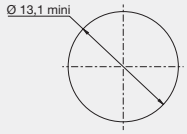

Avantage / *advantage / vorteil*

- Une clé plate réversible
Double side key
Wendeschlüssel

- Une serrure avec possibilité de clé passe.
Lock with the possibility of a masterkey
hauptschlüsselfähiges Schloss

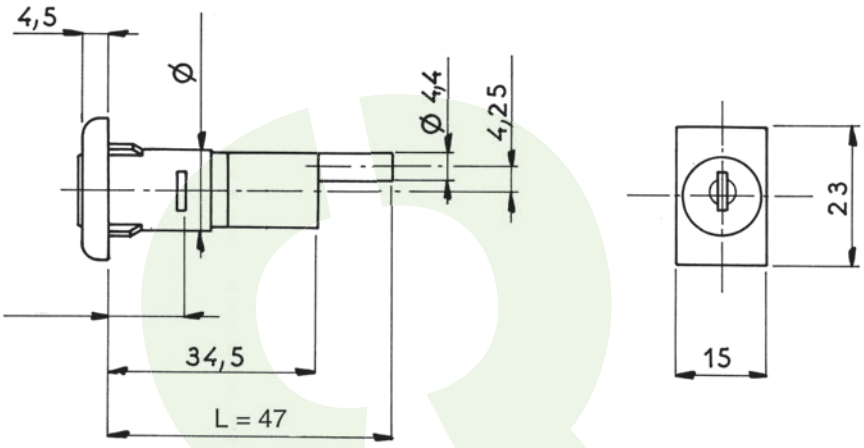

Disponible en / *Available / Verfügbar*

Epaisseurs 16 - 16,2 mm (min-max)
Thickness 16 mm - 16,2 mm (Mini-Maxi)
Stärke: 16 - 16,2 (min - max)
ref : **12200010SM**

DONNEES TECHNIQUES / TECHNICAL DATA / TECHNISCHE DATEN

Référence *Reference* *Referenz*	12200010SM-3
Rotation *Rotation* *Drehweg*	1/2 Tour 2 sorties 1/2 turn-2 key extractions 1/2 Drehung, 2 Abzugstellungen
Clé prisonnière (1 sortie) *The key extraction can't be in the open position* *Schlüsselabzug nur in geschlossener Stellung /Schließzwang*	Non / No / Nein
Fixation produit sur support *Lock fixing* *Befestigung auf Basis*	Fourchette Horseshoe clip Halteklammer / Gabelfeder
Épaisseur support (mini - maxi) *Support thickness* *Materialstärke*	12.50 - 13.20 mm
Possibilité clé passe *Master key available* *Hauptschlüsselmöglichkeit*	Oui / Yes / Ya
NB comb maxi possible *Maxi no. possible of combination* *maximale Schließmöglichkeiten*	200
Profil clé symétrique *Double side key* *symetrischer Schlüssel*	Oui / Yes / Ya
Obturateur de barillet *Dust cover* *Staubschutz*	Non / No / Nein
Finition *Standard finishes of product* *Oberflächenbearbeitung des Produkts*	Nickel Nickel-plated Vernickelt

Organe de condamnation *Means ofLocking* *Verriegelungssystem*	Embout zamak () Mazak round-ended cam () Endstück Zamak ()
Barillet interchangeable *Removeable barrel* *Wechselzylinder*	Non / No / Nein
Matriculage barillet *Front barrel numbering* *Nummerierung des Zylinders*	Option
Matriculage came *Cam numbering* *Nummerierung des Riegels*	Non / No / Nein
Matriculage clé *Key numbering* *Nummerierung des Schlüssels*	Option
Gravure de clé *Key marking* *Prägung des Schlüssels*	Option
Finition de clé *Key finish* *Oberflächenbehandlung des Schlüssels*	Option
Jeu de 2 clés articulées *Set of 2 folding keys* *Satz von 2 Klappschlüsseln*	Option
Jeu de 2 clés surmoulées *Set of 2 over moulded keys* *Satz von 2 umspritzten Schlüsseln*	Option
Jeu avec 1 clé acier et 1 clé articulée *Set of 1 steel key + 1 folding key* *Satz mit 1 Stahlschlüssel und 1 Klappschlüssel*	Option

APPLICATION Bois | Serrure à entraînement | 12200-01/R

Wood APPLICATION / Multi-drawerLocks
ANWENDUNG Holz / Mitnehmerschloss

Ajour / *Fixing hole / Lochung*

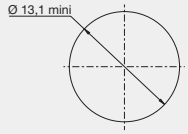

Avantage / *advantage / vorteil*

- Une clé plate réversible
Double side key
Wendeschlüssel

- Une serrure avec possibilité de clé passe.
Lock with the possibility of a masterkey
hauptschlüsselfähiges Schloss

- Un barillet très facile à changer grâce à la clé d'extraction
Removable barrel with the extraction key
Wechselzylinder mit Entnahmeschlüssel

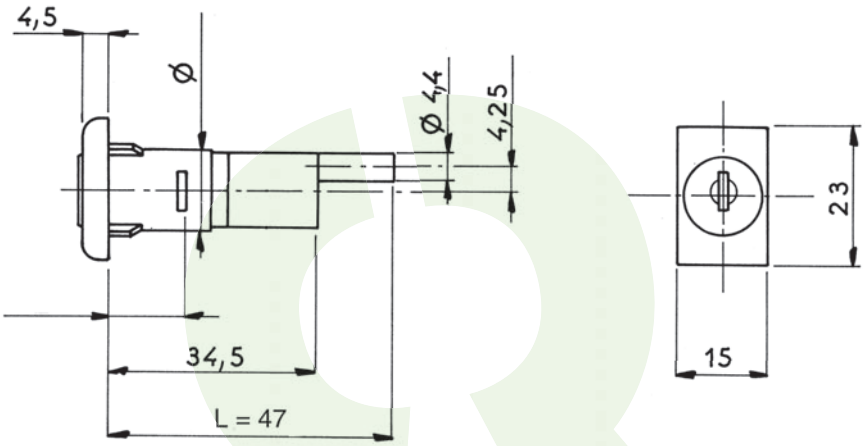

DONNEES TECHNIQUES / TECHNICAL DATA / TECHNISCHE DATEN

Référence *Reference* *Referenz*	12200010FM	Organe de condamnation *Means ofLocking* *Verriegelungssystem*	Embout zamak () Mazak round-ended cam () Endstück Zamak ()
Rotation *Rotation* *Drehweg*	1/2 Tour 2 sorties 1/2 turn-2 key extractions 1/2 Drehung, 2 Abzugstellungen	Barillet interchangeable *Removeable barrel* *Wechselzylinder*	Oui / Yes / Ya
Clé prisonnière (1 sortie) *The key extraction can't be in the open position* *Schlüsselabzug nur in geschlossener Stellung /Schließzwang*	Non / No / Nein	Matriculage barillet *Front barrel numbering* *Nummerierung des Zylinders*	Option
Fixation produit sur support *Lock fixing* *Befestigung auf Basis*	Fourchette Horseshoe clip Halteklammer / Gabelfeder	Matriculage came *Cam numbering* *Nummerierung des Riegels*	Non / No / Nein
Épaisseur support (mini - maxi) *Support thickness* *Materialstärke*	13.80 - 14.50 mm	Matriculage clé *Key numbering* *Nummerierung des Schlüssels*	Option
Possibilité clé passe *Master key available* *Hauptschlüsselmöglichkeit*	Oui / Yes / Ya	Gravure de clé *Key marking* *Prägung des Schlüssels*	Option
NB comb maxi possible *Maxi no. possible of combination* *maximale Schließmöglichkeiten*	200	Finition de clé *Key finish* *Oberflächenbehandlung des Schlüssels*	Option
Profil clé symétrique *Double side key* *symetrischer Schlüssel*	Oui / Yes / Ya	Jeu de 2 clés articulées *Set of 2 folding keys* *Satz von 2 Klappschlüsseln*	Option
Obturateur de barillet *Dust cover* *Staubschutz*	Non / No / Nein	Jeu de 2 clés surmoulées *Set of 2 over moulded keys* *Satz von 2 umspritzten Schlüsseln*	Option
Finition *Standard finishes of product* *Oberflächenbearbeitung des Produkts*	Nickel Nickel-plated Vernickelt	Jeu avec 1 clé acier et 1 clé articulée *Set of 1 steel key + 1 folding key* *Satz mit 1 Stahlschlüssel und 1 Klappschlüssel*	Option

APPLICATION Bois | Serrure à entraînement | 12200-04

Wood APPLICATION / Multi-drawerLocks
ANWENDUNG Holz / Mitnehmerschloss

Ajour / *Fixing hole / Lochung*

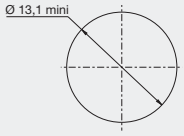

Avantage / *advantage / vorteil*

- Une clé plate réversible
Double side key
Wendeschlüssel
- Une serrure avec possibilité de clé passe.
Lock with the possibility of a masterkey
hauptschlüsselfähiges Schloss

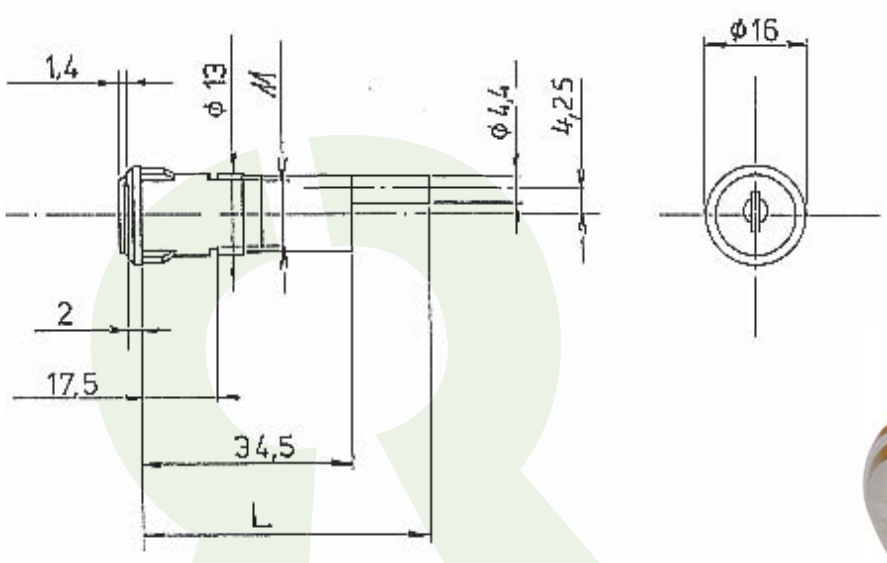

DONNEES TECHNIQUES / TECHNICAL DATA / TECHNISCHE DATEN

Référence *Reference* *Referenz*	12200040SM	Organe de condamnation *Means ofLocking* *Verriegelungssystem*	embout zamak () Mazak round-ended cam () Endstück Zamak ()
Rotation *Rotation* *Drehweg*	1/2 Tour 2 sorties 1/2 turn-2 key extractions 1/2 Drehung, 2 Abzugstellungen	Barillet interchangeable *Removeable barrel* *Wechselzylinder*	Non / No / Nein
Clé prisonnière (1 sortie) *The key extraction can't be in the open position* *Schlüsselabzug nur in geschlossener Stellung /Schließzwang*	Non / No / Nein	Matriculage barillet *Front barrel numbering* *Nummerierung des Zylinders*	Option
Fixation produit sur support *Lock fixing* *Befestigung auf Basis*	Fourchette Horseshoe clip Halteklammer / Gabelfeder	Matriculage came *Cam numbering* *Nummerierung des Riegels*	Option
Épaisseur support (mini - maxi) *Support thickness* *Materialstärke*	15.50 - 16.20 mm	Matriculage clé *Key numbering* *Nummerierung des Schlüssels*	Option
Possibilité clé passe *Master key available* *Hauptschlüsselmöglichkeit*	Oui / Yes / Ya	Gravure de clé *Key marking* *Prägung des Schlüssels*	Option
NB comb maxi possible *Maxi no. possible of combination* *maximale Schließmöglichkeiten*	200	Finition de clé *Key finish* *Oberflächenbehandlung des Schlüssels*	Option
Profil clé symétrique *Double side key* *symetrischer Schlüssel*	Oui / Yes / Ya	Jeu de 2 clés articulées *Set of 2 folding keys* *Satz von 2 Klappschlüsseln*	Option
Obturateur de barillet *Dust cover* *Staubschutz*	Non / No / Nein	Jeu de 2 clés surmoulées *Set of 2 over moulded keys* *Satz von 2 umspritzten Schlüsseln*	Option
Finition *Standard finishes of product* *Oberflächenbearbeitung des Produkts*	Nickel Nickel-plated Vernickelt	Jeu avec 1 clé acier et 1 clé articulée *Set of 1 steel key + 1 folding key* *Satz mit 1 Stahlschlüssel und 1 Klappschlüssel*	Option

APPLICATION Bois | Serrure à entraînement | 12200-13

Wood APPLICATION / Multi-drawerLocks
ANWENDUNG Holz / Mitnehmerschloss

Ajour / *Fixing hole / Lochung*

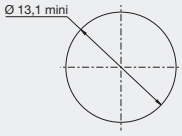

Avantage / *advantage / vorteil*

- Une clé plate réversible
Double side key
Wendeschlüssel
- Une serrure avec possibilité de clé passe.
Lock with the possibility of a masterkey
hauptschlüsselfähiges Schloss

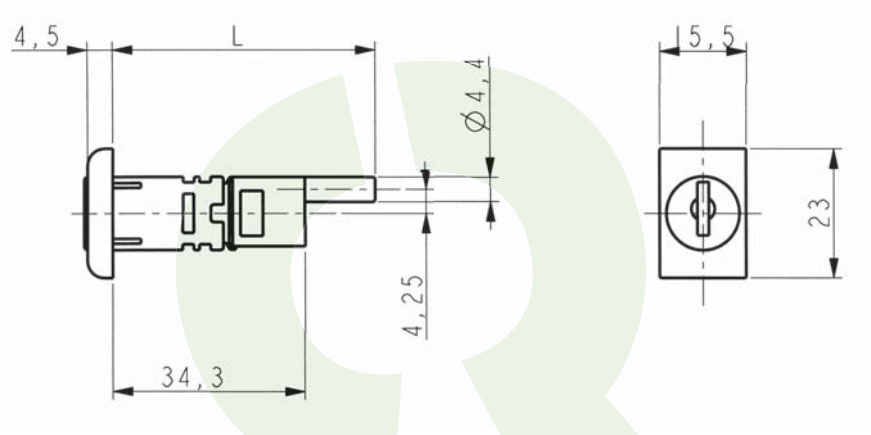

Disponible en / *Available / Verfügbar*

Epaisseur 16 mm
Thickness 16 mm
Stärke: 16 mm
ref : **12200130SM**

DONNEES TECHNIQUES / TECHNICAL DATA / TECHNISCHE DATEN

Référence *Reference* *Referenz*	12200130SM-3
Rotation *Rotation* *Drehweg*	1/2 Tour 2 sorties 1/2 turn-2 key extractions 1/2 Drehung, 2 Abzugstellungen
Clé prisonnière (1 sortie) *The key extraction can't be in the open position* *Schlüsselabzug nur in geschlossener Stellung /Schließzwang*	Non / No / Nein
Fixation produit sur support *Lock fixing* *Befestigung auf Basis*	Fourchette Horseshoe clip Halteklammer / Gabelfeder
Épaisseur support (mini - maxi) *Support thickness* *Materialstärke*	12.00 - 12.50 mm
Possibilité clé passe *Master key available* *Hauptschlüsselmöglichkeit*	Oui / Yes / Ya
NB comb maxi possible *Maxi no. possible of combination* *maximale Schließmöglichkeiten*	200
Profil clé symétrique *Double side key* *symetrischer Schlüssel*	Oui / Yes / Ya
Obturateur de barillet *Dust cover* *Staubschutz*	Non / No / Nein
Finition *Standard finishes of product* *Oberflächenbearbeitung des Produkts*	Nickel Nickel-plated Vernickelt

Organe de condamnation *Means ofLocking* *Verriegelungssystem*	Embout zamak () Mazak round-ended cam () Endstück Zamak ()
Barillet interchangeable *Removeable barrel* *Wechselzylinder*	Non / No / Nein
Matriculage barillet *Front barrel numbering* *Nummerierung des Zylinders*	Option
Matriculage came *Cam numbering* *Nummerierung des Riegels*	Non / No / Nein
Matriculage clé *Key numbering* *Nummerierung des Schlüssels*	Option
Gravure de clé *Key marking* *Prägung des Schlüssels*	Option
Finition de clé *Key finish* *Oberflächenbehandlung des Schlüssels*	Option
Jeu de 2 clés articulées *Set of 2 folding keys* *Satz von 2 Klappschlüsseln*	Option
Jeu de 2 clés surmoulées *Set of 2 over moulded keys* *Satz von 2 umspritzten Schlüsseln*	Option
Jeu avec 1 clé acier et 1 clé articulée *Set of 1 steel key + 1 folding key* *Satz mit 1 Stahlschlüssel und 1 Klappschlüssel*	Option

APPLICATION Métal | Serrure à entraînement | 12900-07

Metal APPLICATION / Multi-drawerLocks
ANWENDUNG Metall / Mitnehmerschloss

Ajour / *Fixing hole / Lochung*

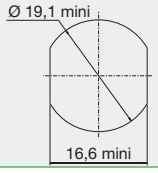

Avantage / *advantage / vorteil*

- Une clé plate réversible
Double side key
Wendeschlüssel
- Une serrure avec possibilité de clé passe.
Lock with the possibility of a masterkey
hauptschlüsselfähiges Schloss
- Une fixation ultra-rapide
Fast fixingLock
Schnellbefestigung

Observation / *remarks / bemerkungen*

Existe pour épaisseur 1,4 à 2 et 3,2 à 3,8
Available for thickness 1,4 mm to 2 mm and 3,2 mm to 3,8 mm
Existiert für Dicke 1,4 mm bis 2 mm und 3,2 mm bis 3,8 mm

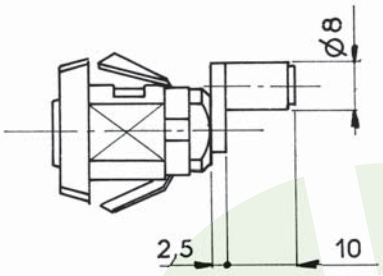

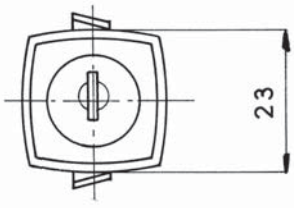

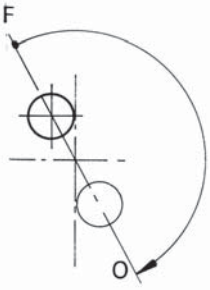

12900-07

DONNEES TECHNIQUES / TECHNICAL DATA / TECHNISCHE DATEN

Référence *Reference* *Referenz*	12900070KT
Rotation *Rotation* *Drehweg*	1/2 Tour Droit 2 sorties 1/2 turn to the Right-2 key extractions 1/2 Drehung rechts, 2 Schlüsselabzüge
Clé prisonnière (1 sortie) *The key extraction can't be in the open position* *Schlüsselabzug nur in geschlossener Stellung /Schließzwang*	Non / No / Nein
Fixation produit sur support *Lock fixing* *Befestigung auf Basis*	autoclipsable Snap-in fixing selbstklipsend
Épaisseur support (mini - maxi) *Support thickness* *Materialstärke*	0.60 - 1.20 mm
Possibilité clé passe *Master key available* *Hauptschlüsselmöglichkeit*	Oui / Yes / Ya
NB comb maxi possible *Maxi no. possible of combination* *maximale Schließmöglichkeiten*	200
Profil clé symétrique *Double side key* *symetrischer Schlüssel*	Oui / Yes / Ya
Obturateur de barillet *Dust cover* *Staubschutz*	Non / No / Nein
Finition *Standard finishes of product* *Oberflächenbearbeitung des Produkts*	Chrome Chrome-plated Verchromt

Organe de condamnation *Means ofLocking* *Verriegelungssystem*	Embout + axe () Cam with excentric () Endstück mit Axe ()
Barillet interchangeable *Removeable barrel* *Wechselzylinder*	Non / No / Nein
Matriculage barillet *Front barrel numbering* *Nummerierung des Zylinders*	Option
Matriculage came *Cam numbering* *Nummerierung des Riegels*	Non / No / Nein
Matriculage clé *Key numbering* *Nummerierung des Schlüssels*	Option
Gravure de clé *Key marking* *Prägung des Schlüssels*	Option
Finition de clé *Key finish* *Oberflächenbehandlung des Schlüssels*	Option
Jeu de 2 clés articulées *Set of 2 folding keys* *Satz von 2 Klappschlüsseln*	Option
Jeu de 2 clés surmoulées *Set of 2 over moulded keys* *Satz von 2 umspritzten Schlüsseln*	Option
Jeu avec 1 clé acier et 1 clé articulée *Set of 1 steel key + 1 folding key* *Satz mit 1 Stahlschlüssel und 1 Klappschlüssel*	Option

APPLICATION Métal | Serrure à entraînement | 12900-12

Metal APPLICATION / Multi-drawerLocks
ANWENDUNG Metall / Mitnehmerschloss

Ajour / *Fixing hole / Lochung*

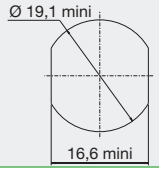

Avantage / *advantage / vorteil*

- Une clé plate réversible
Double side key
Wendeschlüssel
- Une serrure avec possibilité de clé passe.
Lock with the possibility of a masterkey
hauptschlüsselfähiges Schloss
- Une fixation ultra-rapide
Fast fixingLock
Schnellbefestigung

Observation / *remarks / bemerkungen*

Existe pour épaisseur 1,4 à 2 et 3,2 à 3,8
Available for thickness 1,4 mm to 2 mm and 3,2 mm to 3,8 mm
Existiert für Dicke 1,4 mm bis 2 mm und 3,2 mm bis 3,8 mm

Disponible en / *Available / Verfügbar*

200 combinaisons
200 combinations
200 Schliessungen
ref : **12900120SM**

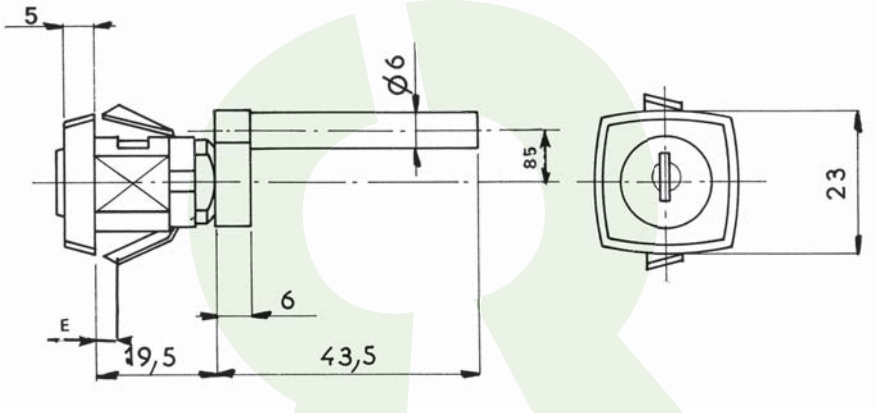

DONNEES TECHNIQUES / TECHNICAL DATA / TECHNISCHE DATEN

Référence *Reference* *Referenz*	12900120KT	Organe de condamnation *Means ofLocking* *Verriegelungssystem*	Embout + axe () Cam with excentric () Endstück mit Axe ()
Rotation *Rotation* *Drehweg*	1/2 Tour 2 sorties 1/2 turn-2 key extractions 1/2 Drehung, 2 Abzugstellungen	Barillet interchangeable *Removeable barrel* *Wechselzylinder*	Non / No / Nein
Clé prisonnière (1 sortie) *The key extraction can't be in the open position* *Schlüsselabzug nur in geschlossener Stellung /Schließzwang*	Non / No / Nein	Matriculage barillet *Front barrel numbering* *Nummerierung des Zylinders*	Option
Fixation produit sur support *Lock fixing* *Befestigung auf Basis*	autoclipsable Snap-in fixing selbstklipsend	Matriculage came *Cam numbering* *Nummerierung des Riegels*	Non / No / Nein
Épaisseur support (mini - maxi) *Support thickness* *Materialstärke*	0.60 - 1.20 mm	Matriculage clé *Key numbering* *Nummerierung des Schlüssels*	Option
Possibilité clé passe *Master key available* *Hauptschlüsselmöglichkeit*	Oui / Yes / Ya	Gravure de clé *Key marking* *Prägung des Schlüssels*	Option
NB comb maxi possible *Maxi no. possible of combination* *maximale Schließmöglichkeiten*	1000	Finition de clé *Key finish* *Oberflächenbehandlung des Schlüssels*	Option
Profil clé symétrique *Double side key* *symetrischer Schlüssel*	Oui / Yes / Ya	Jeu de 2 clés articulées *Set of 2 folding keys* *Satz von 2 Klappschlüsseln*	Option
Obturateur de barillet *Dust cover* *Staubschutz*	Non / No / Nein	Jeu de 2 clés surmoulées *Set of 2 over moulded keys* *Satz von 2 umspritzten Schlüsseln*	Option
Finition *Standard finishes of product* *Oberflächenbearbeitung des Produkts*	Chrome Chrome-plated Verchromt	Jeu avec 1 clé acier et 1 clé articulée *Set of 1 steel key + 1 folding key* *Satz mit 1 Stahlschlüssel und 1 Klappschlüssel*	Option

APPLICATION Métal | Serrure à entraînement | 12900-20

Metal APPLICATION / Multi-drawerLocks
ANWENDUNG Metall / Mitnehmerschloss

Ajour / *Fixing hole / Lochung*

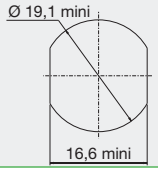

Avantage / *advantage / vorteil*

- Une clé plate réversible
Double side key
Wendeschlüssel
- Une serrure avec possibilité de clé passe.
Lock with the possibility of a masterkey
hauptschlüsselfähiges Schloss
- Une fixation ultra-rapide
Fast fixingLock
Schnellbefestigung

Observation / *remarks / bemerkungen*

Existe pour épaisseur 1,4 à 2 et 3,2 à 3,8
Available for thickness 1,4 mm to 2 mm and 3,2 mm to 3,8 mm
Existiert für Dicke 1,4 mm bis 2 mm und 3,2 mm bis 3,8 mm

Disponible en / *Available / Verfügbar*

200 combinaisons
200 combinations
200 Schliessungen
ref : **12900200SM**

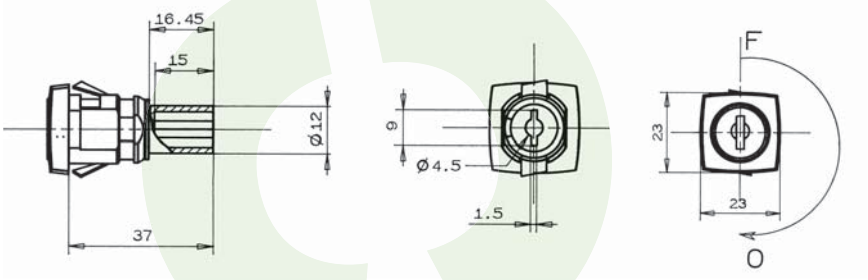

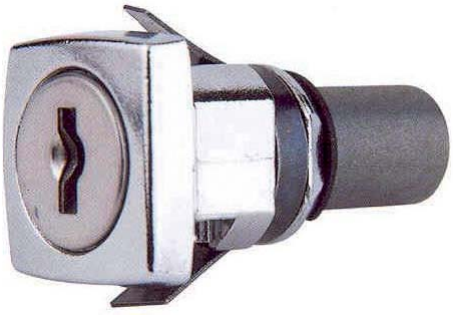

DONNEES TECHNIQUES / TECHNICAL DATA / TECHNISCHE DATEN

Référence *Reference* *Referenz*	12900200KT
Rotation *Rotation* *Drehweg*	1/2 Tour 2 sorties 1/2 turn-2 key extractions 1/2 Drehung, 2 Abzugstellungen
Clé prisonnière (1 sortie) *The key extraction can't be in the open position* *Schlüsselabzug nur in geschlossener Stellung /Schließzwang*	Non / No / Nein
Fixation produit sur support *Lock fixing* *Befestigung auf Basis*	autoclipsable Snap-in fixing selbstklipsend
Épaisseur support (mini - maxi) *Support thickness* *Materialstärke*	0.60 - 1.20 mm
Possibilité clé passe *Master key available* *Hauptschlüsselmöglichkeit*	Oui / Yes / Ya
NB comb maxi possible *Maxi no. possible of combination* *maximale Schließmöglichkeiten*	1000
Profil clé symétrique *Double side key* *symetrischer Schlüssel*	Oui / Yes / Ya
Obturateur de barillet *Dust cover* *Staubschutz*	Non / No / Nein
Finition *Standard finishes of product* *Oberflächenbearbeitung des Produkts*	Chrome Chrome-plated Verchromt

Organe de condamnation *Means ofLocking* *Verriegelungssystem*	Pour tringle () For profile rod () für Schließstange ()
Barillet interchangeable *Removeable barrel* *Wechselzylinder*	Non / No / Nein
Matriculage barillet *Front barrel numbering* *Nummerierung des Zylinders*	Option
Matriculage came *Cam numbering* *Nummerierung des Riegels*	Non / No / Nein
Matriculage clé *Key numbering* *Nummerierung des Schlüssels*	Option
Gravure de clé *Key marking* *Prägung des Schlüssels*	Option
Finition de clé *Key finish* *Oberflächenbehandlung des Schlüssels*	Option
Jeu de 2 clés articulées *Set of 2 folding keys* *Satz von 2 Klappschlüsseln*	Option
Jeu de 2 clés surmoulées *Set of 2 over moulded keys* *Satz von 2 umspritzten Schlüsseln*	Option
Jeu avec 1 clé acier et 1 clé articulée *Set of 1 steel key + 1 folding key* *Satz mit 1 Stahlschlüssel und 1 Klappschlüssel*	Option

APPLICATION Métal | Serrure à entraînement | 15800-04

Metal APPLICATION / Multi-drawerLocks
ANWENDUNG Metall / Mitnehmerschloss

Ajour / *Fixing hole / Lochung*

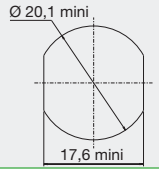

Avantage / *advantage / vorteil*

- Une clé plate réversible
Double side key
Wendeschlüssel
- Une serrure avec possibilité de clé passe.
Lock with the possibility of a masterkey
hauptschlüsselfähiges Schloss

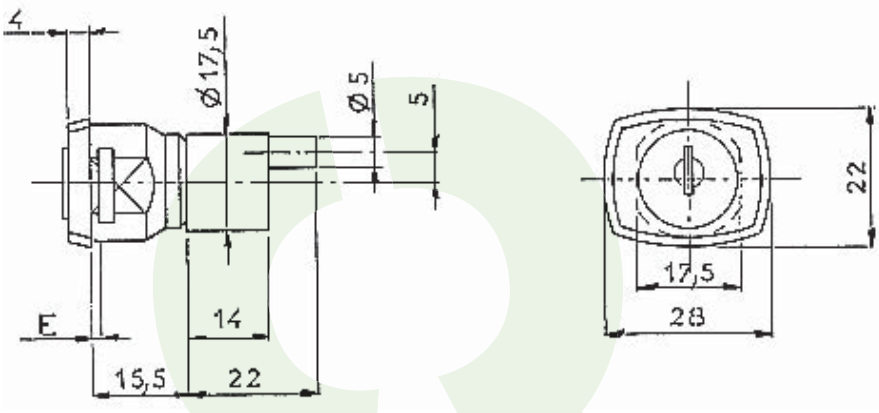

DONNEES TECHNIQUES / TECHNICAL DATA / TECHNISCHE DATEN

Référence *Reference* *Referenz*	15800040SM
Rotation *Rotation* *Drehweg*	1/2 Tour 2 sorties 1/2 turn-2 key extractions 1/2 Drehung, 2 Abzugstellungen
Clé prisonnière (1 sortie) *The key extraction can't be in the open position* *Schlüsselabzug nur in geschlossener Stellung /Schließzwang*	Non / No / Nein
Fixation produit sur support *Lock fixing* *Befestigung auf Basis*	Fourchette Horseshoe clip Halteklammer / Gabelfeder
Épaisseur support (mini - maxi) *Support thickness* *Materialstärke*	0.70 - 1.20 mm
Possibilité clé passe *Master key available* *Hauptschlüsselmöglichkeit*	Oui / Yes / Ya
NB comb maxi possible *Maxi no. possible of combination* *maximale Schließmöglichkeiten*	200
Profil clé symétrique *Double side key* *symetrischer Schlüssel*	Oui / Yes / Ya
Obturateur de barillet *Dust cover* *Staubschutz*	Non / No / Nein
Finition *Standard finishes of product* *Oberflächenbearbeitung des Produkts*	Nickel mat Matt Nickel Nickel matt

Organe de condamnation *Means ofLocking* *Verriegelungssystem*	Embout zamak () Mazak round-ended cam () Endstück Zamak ()
Barillet interchangeable *Removeable barrel* *Wechselzylinder*	Non / No / Nein
Matriculage barillet *Front barrel numbering* *Nummerierung des Zylinders*	Option
Matriculage came *Cam numbering* *Nummerierung des Riegels*	Option
Matriculage clé *Key numbering* *Nummerierung des Schlüssels*	Option
Gravure de clé *Key marking* *Prägung des Schlüssels*	Option
Finition de clé *Key finish* *Oberflächenbehandlung des Schlüssels*	Option
Jeu de 2 clés articulées *Set of 2 folding keys* *Satz von 2 Klappschlüsseln*	Option
Jeu de 2 clés surmoulées *Set of 2 over moulded keys* *Satz von 2 umspritzten Schlüsseln*	Option
Jeu avec 1 clé acier et 1 clé articulée *Set of 1 steel key + 1 folding key* *Satz mit 1 Stahlschlüssel und 1 Klappschlüssel*	Option

APPLICATION Métal | Serrure à entraînement | 16100-06

Metal APPLICATION / Multi-drawerLocks
ANWENDUNG Metall / Mitnehmerschloss

Ajour / *Fixing hole / Lochung*

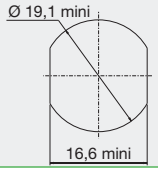

Avantage / *advantage / vorteil*

- Une clé plate réversible
Double side key
Wendeschlüssel
- Une serrure avec possibilité de clé passe.
Lock with the possibility of a masterkey
hauptschlüsselfähiges Schloss
- Une fixation ultra-rapide
Fast fixingLock
Schnellbefestigung

Observation / *remarks / bemerkungen*

Existe pour épaisseur 1,4 à 2 et 3,2 à 3,8
Available for thickness 1,4 mm to 2 mm and 3,2 mm to 3,8 mm
Existiert für Dicke 1,4 mm bis 2 mm und 3,2 mm bis 3,8 mm

Disponible en / *Available / Verfügbar*

200 combinaisons
200 combinations
200 Schliessungen
ref : **16100060SM**

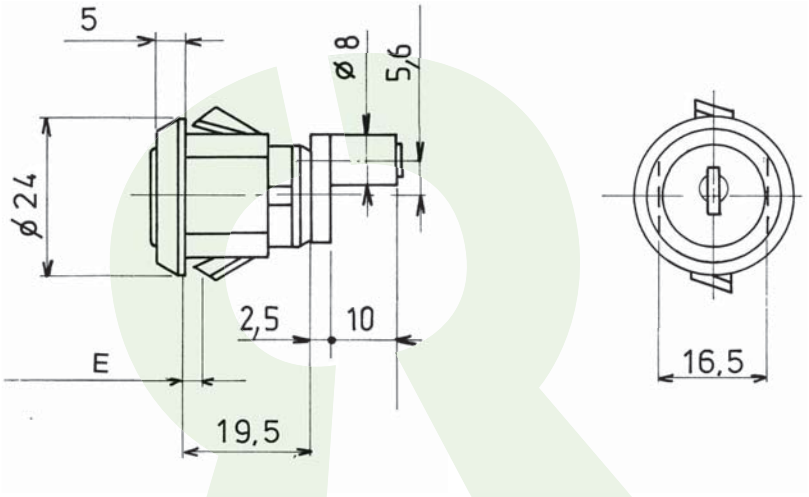

DONNEES TECHNIQUES / TECHNICAL DATA / TECHNISCHE DATEN

Référence *Reference* *Referenz*	16100060KT
Rotation *Rotation* *Drehweg*	1/2 Tour Gauche 2 sorties 1/2 turn to the Left-2 key extractions 1/2 Drehung links, 2 Schlüsselabzüge
Clé prisonnière (1 sortie) *The key extraction can't be in the open position* *Schlüsselabzug nur in geschlossener Stellung /Schließzwang*	Non / No / Nein
Fixation produit sur support *Lock fixing* *Befestigung auf Basis*	autoclipsable Snap-in fixing selbstklipsend
Épaisseur support (mini - maxi) *Support thickness* *Materialstärke*	0.60 - 1.20 mm
Possibilité clé passe *Master key available* *Hauptschlüsselmöglichkeit*	Oui / Yes / Ya
NB comb maxi possible *Maxi no. possible of combination* *maximale Schließmöglichkeiten*	1000
Profil clé symétrique *Double side key* *symetrischer Schlüssel*	Oui / Yes / Ya
Obturateur de barillet *Dust cover* *Staubschutz*	Non / No / Nein
Finition *Standard finishes of product* *Oberflächenbearbeitung des Produkts*	Chrome Chrome-plated Verchromt

Organe de condamnation *Means ofLocking* *Verriegelungssystem*	Embout + axe () Cam with excentric () Endstück mit Axe ()
Barillet interchangeable *Removeable barrel* *Wechselzylinder*	Non / No / Nein
Matriculage barillet *Front barrel numbering* *Nummerierung des Zylinders*	Option
Matriculage came *Cam numbering* *Nummerierung des Riegels*	Non / No / Nein
Matriculage clé *Key numbering* *Nummerierung des Schlüssels*	Option
Gravure de clé *Key marking* *Prägung des Schlüssels*	Option
Finition de clé *Key finish* *Oberflächenbehandlung des Schlüssels*	Option
Jeu de 2 clés articulées *Set of 2 folding keys* *Satz von 2 Klappschlüsseln*	Option
Jeu de 2 clés surmoulées *Set of 2 over moulded keys* *Satz von 2 umspritzten Schlüsseln*	Option
Jeu avec 1 clé acier et 1 clé articulée *Set of 1 steel key + 1 folding key* *Satz mit 1 Stahlschlüssel und 1 Klappschlüssel*	Option

APPLICATION Métal | Serrure à entraînement | 16100-10

Metal APPLICATION / Multi-drawerLocks
ANWENDUNG Metall / Mitnehmerschloss

Ajour / *Fixing hole / Lochung*

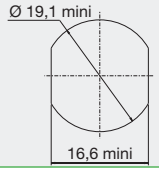

Avantage / *advantage / vorteil*

- Une clé plate réversible
Double side key
Wendeschlüssel

- Une serrure avec possibilité de clé passe.
Lock with the possibility of a masterkey
hauptschlüsselfähiges Schloss

- Une fixation ultra-rapide
Fast fixingLock
Schnellbefestigung

Observation / *remarks / bemerkungen*

Existe pour épaisseur 1,4 à 2 et 3,2 à 3,8
Available for thickness 1,4 mm to 2 mm and 3,2 mm to 3,8 mm
Existiert für Dicke 1,4 mm bis 2 mm und 3,2 mm bis 3,8 mm

Disponible en / *Available / Verfügbar*

200 combinaisons
200 combinations
200 Schliessungen
ref : **16100100SM**

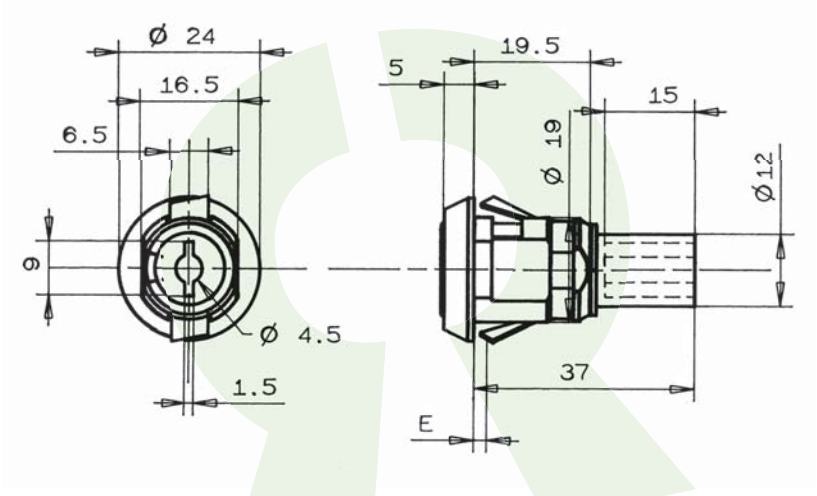

DONNEES TECHNIQUES / TECHNICAL DATA / TECHNISCHE DATEN

Référence *Reference* *Referenz*	16100100KT
Rotation *Rotation* *Drehweg*	1/2 Tour 2 sorties 1/2 turn-2 key extractions 1/2 Drehung, 2 Abzugstellungen
Clé prisonnière (1 sortie) *The key extraction can't be in the open position* *Schlüsselabzug nur in geschlossener Stellung /Schließzwang*	Non / No / Nein
Fixation produit sur support *Lock fixing* *Befestigung auf Basis*	autoclipsable Snap-in fixing selbstklipsend
Épaisseur support (mini - maxi) *Support thickness* *Materialstärke*	0.60 - 1.20 mm
Possibilité clé passe *Master key available* *Hauptschlüsselmöglichkeit*	Oui / Yes / Ya
NB comb maxi possible *Maxi no. possible of combination* *maximale Schließmöglichkeiten*	1000
Profil clé symétrique *Double side key* *symetrischer Schlüssel*	Oui / Yes / Ya
Obturateur de barillet *Dust cover* *Staubschutz*	Non / No / Nein
Finition *Standard finishes of product* *Oberflächenbearbeitung des Produkts*	Chrome Chrome-plated Verchromt

Organe de condamnation *Means ofLocking* *Verriegelungssystem*	Pour tringle () For profile rod () für Schließstange ()
Barillet interchangeable *Removeable barrel* *Wechselzylinder*	Non / No / Nein
Matriculage barillet *Front barrel numbering* *Nummerierung des Zylinders*	Option
Matriculage came *Cam numbering* *Nummerierung des Riegels*	Non / No / Nein
Matriculage clé *Key numbering* *Nummerierung des Schlüssels*	Option
Gravure de clé *Key marking* *Prägung des Schlüssels*	Option
Finition de clé *Key finish* *Oberflächenbehandlung des Schlüssels*	Option
Jeu de 2 clés articulées *Set of 2 folding keys* *Satz von 2 Klappschlüsseln*	Option
Jeu de 2 clés surmoulées *Set of 2 over moulded keys* *Satz von 2 umspritzten Schlüsseln*	Option
Jeu avec 1 clé acier et 1 clé articulée *Set of 1 steel key + 1 folding key* *Satz mit 1 Stahlschlüssel und 1 Klappschlüssel*	Option

APPLICATION Bois | Serrure à entraînement | 25200-01

Wood APPLICATION / Multi-drawerLocks
ANWENDUNG Holz / Mitnehmerschloss

Ajour / *Fixing hole / Lochung*

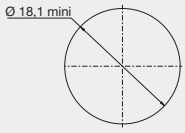

Avantage / *advantage / vorteil*

- Une clé plate réversible
Double side key
Wendeschlüssel
- Une serrure avec possibilité de clé passe.
Lock with the possibility of a masterkey
hauptschlüsselfähiges Schloss

Observation / *remarks / bemerkungen*

Collerette Ø 18 en option
Cylinder Rosette D 18 mm as option
Rosette D 18 mm als Extra

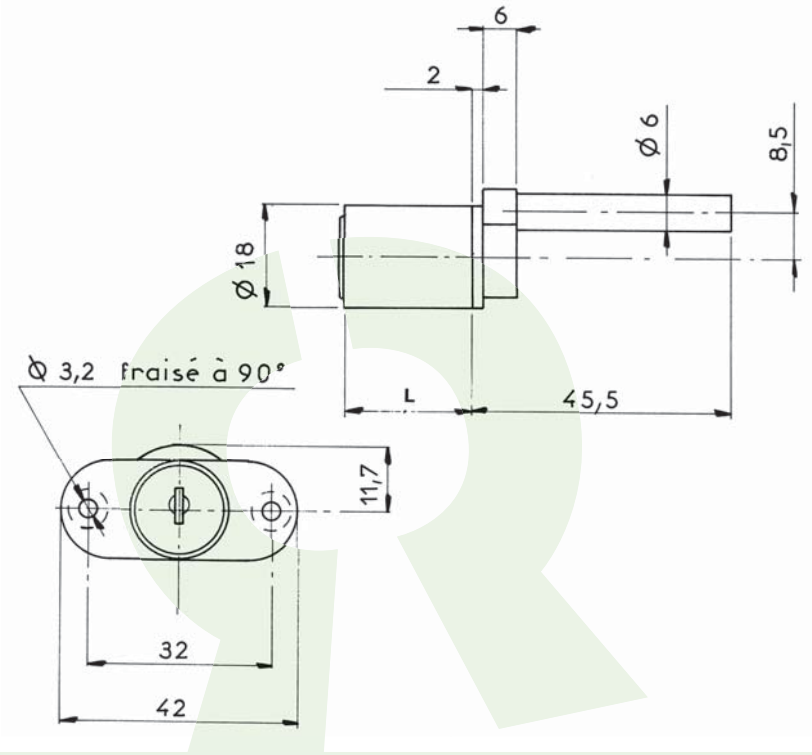

DONNEES TECHNIQUES / TECHNICAL DATA / TECHNISCHE DATEN

Référence *Reference* *Referenz*	25200010SM
Rotation *Rotation* *Drehweg*	1/2 Tour 2 sorties 1/2 turn-2 key extractions 1/2 Drehung, 2 Abzugstellungen
Clé prisonnière (1 sortie) *The key extraction can't be in the open position* *Schlüsselabzug nur in geschlossener Stellung /Schließzwang*	Non / No / Nein
Fixation produit sur support *Lock fixing* *Befestigung auf Basis*	2 vis 2 screws 2 Schrauben
Épaisseur support (mini - maxi) *Support thickness* *Materialstärke*	0.00 - 22.00 mm
Possibilité clé passe *Master key available* *Hauptschlüsselmöglichkeit*	Oui / Yes / Ya
NB comb maxi possible *Maxi no. possible of combination* *maximale Schließmöglichkeiten*	200
Profil clé symétrique *Double side key* *symetrischer Schlüssel*	Oui / Yes / Ya
Obturateur de barillet *Dust cover* *Staubschutz*	Non / No / Nein
Finition *Standard finishes of product* *Oberflächenbearbeitung des Produkts*	Nickel Nickel-plated Vernickelt

Organe de condamnation *Means ofLocking* *Verriegelungssystem*	Embout + axe () Cam with excentric () Endstück mit Axe ()
Barillet interchangeable *Removeable barrel* *Wechselzylinder*	Non / No / Nein
Matriculage barillet *Front barrel numbering* *Nummerierung des Zylinders*	Option
Matriculage came *Cam numbering* *Nummerierung des Riegels*	Non / No / Nein
Matriculage clé *Key numbering* *Nummerierung des Schlüssels*	Option
Gravure de clé *Key marking* *Prägung des Schlüssels*	Option
Finition de clé *Key finish* *Oberflächenbehandlung des Schlüssels*	Option
Jeu de 2 clés articulées *Set of 2 folding keys* *Satz von 2 Klappschlüsseln*	Option
Jeu de 2 clés surmoulées *Set of 2 over moulded keys* *Satz von 2 umspritzten Schlüsseln*	Option
Jeu avec 1 clé acier et 1 clé articulée *Set of 1 steel key + 1 folding key* *Satz mit 1 Stahlschlüssel und 1 Klappschlüssel*	Option

RONIS
www.ronis.fr

APPLICATION Bois | Serrure à entraînement | 25200-20

Wood APPLICATION / Multi-drawerLocks
ANWENDUNG Holz / Mitnehmerschloss

Ajour / *Fixing hole / Lochung*

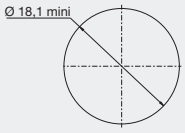

Avantage / *advantage / vorteil*

- Une clé plate réversible
Double side key
Wendeschlüssel
- Une serrure avec possibilité de clé passe.
Lock with the possibility of a masterkey
hauptschlüsselfähiges Schloss
- Un barillet très facile à changer grâce à la clé d'extraction
Removable barrel with the extraction key
Wechselzylinder mit Entnahmeschlüssel

Observation / *remarks / bemerkungen*

Collerette Ø 18 en option
Cylinder Rosette D 18 mm as option
Rosette D 18 mm als Extra

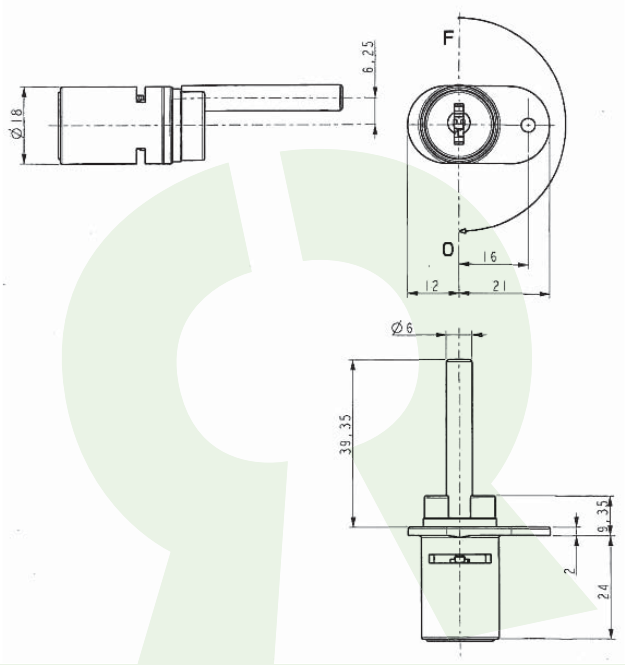

DONNEES TECHNIQUES / TECHNICAL DATA / TECHNISCHE DATEN

Référence *Reference* *Referenz*	25200200KM	Organe de condamnation *Means ofLocking* *Verriegelungssystem*	Embout zamak () Mazak round-ended cam () Endstück Zamak ()
Rotation *Rotation* *Drehweg*	1/2 Tour 2 sorties 1/2 turn-2 key extractions 1/2 Drehung, 2 Abzugstellungen	Barillet interchangeable *Removeable barrel* *Wechselzylinder*	Oui / Yes / Ya
Clé prisonnière (1 sortie) *The key extraction can't be in the open position* *Schlüsselabzug nur in geschlossener Stellung /Schließzwang*	Non / No / Nein	Matriculage barillet *Front barrel numbering* *Nummerierung des Zylinders*	Option
Fixation produit sur support *Lock fixing* *Befestigung auf Basis*	1 vis 1 screw 1 Schraube	Matriculage came *Cam numbering* *Nummerierung des Riegels*	Non / No / Nein
Épaisseur support (mini - maxi) *Support thickness* *Materialstärke*	0.00 - 24.00 mm	Matriculage clé *Key numbering* *Nummerierung des Schlüssels*	Option
Possibilité clé passe *Master key available* *Hauptschlüsselmöglichkeit*	Oui / Yes / Ya	Gravure de clé *Key marking* *Prägung des Schlüssels*	Option
NB comb maxi possible *Maxi no. possible of combination* *maximale Schließmöglichkeiten*	1000	Finition de clé *Key finish* *Oberflächenbehandlung des Schlüssels*	Option
Profil clé symétrique *Double side key* *symetrischer Schlüssel*	Oui / Yes / Ya	Jeu de 2 clés articulées *Set of 2 folding keys* *Satz von 2 Klappschlüsseln*	Non / No / Nein
Obturateur de barillet *Dust cover* *Staubschutz*	Non / No / Nein	Jeu de 2 clés surmoulées *Set of 2 over moulded keys* *Satz von 2 umspritzten Schlüsseln*	Non / No / Nein
Finition *Standard finishes of product* *Oberflächenbearbeitung des Produkts*	Nickel Nickel-plated Vernickelt	Jeu avec 1 clé acier et 1 clé articulée *Set of 1 steel key + 1 folding key* *Satz mit 1 Stahlschlüssel und 1 Klappschlüssel*	Non / No / Nein

APPLICATION Bois | Serrure à entraînement | 32300-01

Wood APPLICATION / Multi-drawerLocks
ANWENDUNG Holz / Mitnehmerschloss

Ajour / *Fixing hole / Lochung*

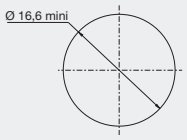

Avantage / *advantage / vorteil*

- Une clé plate réversible
Double side key
Wendeschlüssel

- Une serrure avec possibilité de clé passe.
Lock with the possibility of a masterkey
hauptschlüsselfähiges Schloss

Observation / *remarks / bemerkungen*

Collerette Ø 16,5 en option
Cylinder Rosette D 16,5mm as option
Rosette D 16,5mm als Extra

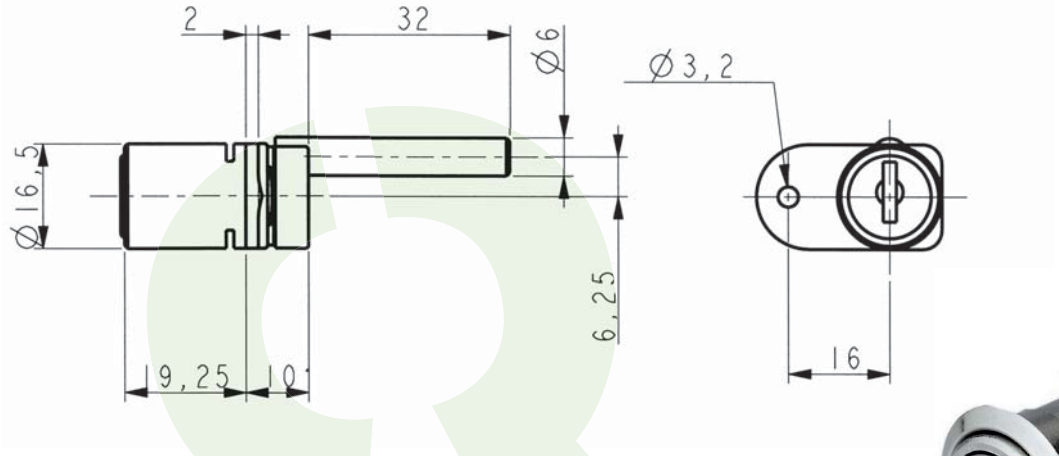

DONNEES TECHNIQUES / TECHNICAL DATA / TECHNISCHE DATEN

Référence *Reference* *Referenz*	32300010MS
Rotation *Rotation* *Drehweg*	1/2 Tour Droit 2 sorties 1/2 turn to the Right-2 key extractions 1/2 Drehung rechts, 2 Schlüsselabzüge
Clé prisonnière (1 sortie) *The key extraction can't be in the open position* *Schlüsselabzug nur in geschlossener Stellung /Schließzwang*	Non / No / Nein
Fixation produit sur support *Lock fixing* *Befestigung auf Basis*	1 vis 1 screw 1 Schraube
Épaisseur support (mini - maxi) *Support thickness* *Materialstärke*	0.00 - 19.00 mm
Possibilité clé passe *Master key available* *Hauptschlüsselmöglichkeit*	Oui / Yes / Ya
NB comb maxi possible *Maxi no. possible of combination* *maximale Schließmöglichkeiten*	200
Profil clé symétrique *Double side key* *symetrischer Schlüssel*	Oui / Yes / Ya
Obturateur de barillet *Dust cover* *Staubschutz*	Non / No / Nein
Finition *Standard finishes of product* *Oberflächenbearbeitung des Produkts*	Nickel Nickel-plated Vernickelt

Organe de condamnation *Means ofLocking* *Verriegelungssystem*	Embout zamak () Mazak round-ended cam () Endstück Zamak ()
Barillet interchangeable *Removeable barrel* *Wechselzylinder*	Non / No / Nein
Matriculage barillet *Front barrel numbering* *Nummerierung des Zylinders*	Option
Matriculage came *Cam numbering* *Nummerierung des Riegels*	Non / No / Nein
Matriculage clé *Key numbering* *Nummerierung des Schlüssels*	Option
Gravure de clé *Key marking* *Prägung des Schlüssels*	Option
Finition de clé *Key finish* *Oberflächenbehandlung des Schlüssels*	Option
Jeu de 2 clés articulées *Set of 2 folding keys* *Satz von 2 Klappschlüsseln*	Option
Jeu de 2 clés surmoulées *Set of 2 over moulded keys* *Satz von 2 umspritzten Schlüsseln*	Option
Jeu avec 1 clé acier et 1 clé articulée *Set of 1 steel key + 1 folding key* *Satz mit 1 Stahlschlüssel und 1 Klappschlüssel*	Option

APPLICATION Bois | Serrure à entraînement | 32350-01

Wood APPLICATION / Multi-drawerLocks
ANWENDUNG Holz / Mitnehmerschloss

Ajour / *Fixing hole / Lochung*

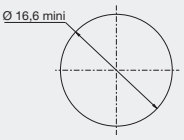

Avantage / *advantage / vorteil*

- Une clé plate réversible
Double side key
Wendeschlüssel

- Une serrure avec possibilité de clé passe.
Lock with the possibility of a masterkey
hauptschlüsselfähiges Schloss

Observation / *remarks / bemerkungen*

Collerette Ø 16,5 en option
Cylinder Rosette D 16,5mm as option
Rosette D 16,5mm als Extra

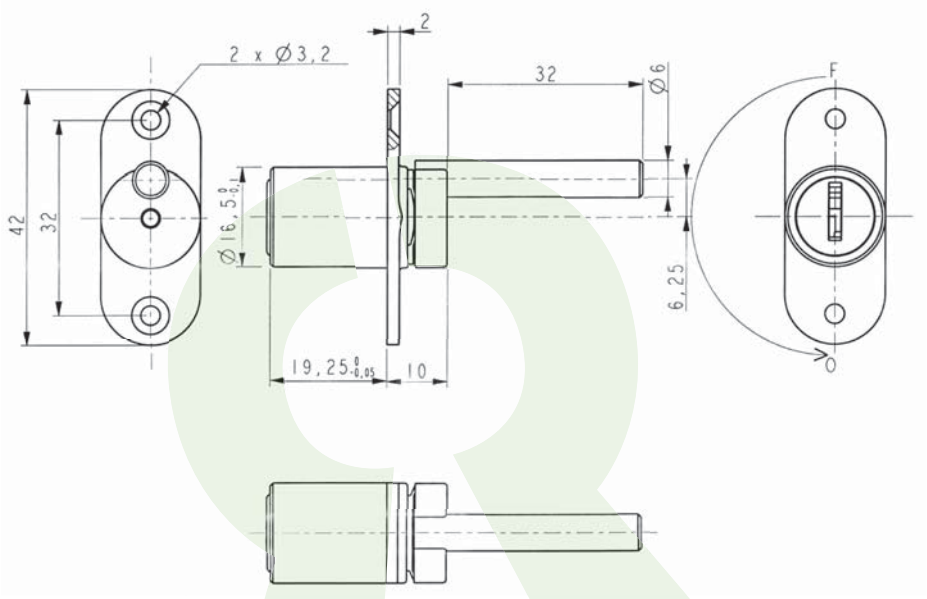

DONNEES TECHNIQUES / TECHNICAL DATA / TECHNISCHE DATEN

Référence *Reference* *Referenz*	32350010SM	Organe de condamnation *Means ofLocking* *Verriegelungssystem*	Embout zamak () Mazak round-ended cam () Endstück Zamak ()
Rotation *Rotation* *Drehweg*	1/2 Tour 2 sorties 1/2 turn-2 key extractions 1/2 Drehung, 2 Abzugstellungen	Barillet interchangeable *Removeable barrel* *Wechselzylinder*	Non / No / Nein
Clé prisonnière (1 sortie) *The key extraction can't be in the open position* *Schlüsselabzug nur in geschlossener Stellung /Schließzwang*	Non / No / Nein	Matriculage barillet *Front barrel numbering* *Nummerierung des Zylinders*	Option
Fixation produit sur support *Lock fixing* *Befestigung auf Basis*	2 vis 2 screws 2 Schrauben	Matriculage came *Cam numbering* *Nummerierung des Riegels*	Non / No / Nein
Épaisseur support (mini - maxi) *Support thickness* *Materialstärke*	0.00 - 19.00 mm	Matriculage clé *Key numbering* *Nummerierung des Schlüssels*	Option
Possibilité clé passe *Master key available* *Hauptschlüsselmöglichkeit*	Oui / Yes / Ya	Gravure de clé *Key marking* *Prägung des Schlüssels*	Option
NB comb maxi possible *Maxi no. possible of combination* *maximale Schließmöglichkeiten*	200	Finition de clé *Key finish* *Oberflächenbehandlung des Schlüssels*	Option
Profil clé symétrique *Double side key* *symetrischer Schlüssel*	Oui / Yes / Ya	Jeu de 2 clés articulées *Set of 2 folding keys* *Satz von 2 Klappschlüsseln*	Option
Obturateur de barillet *Dust cover* *Staubschutz*	Non / No / Nein	Jeu de 2 clés surmoulées *Set of 2 over moulded keys* *Satz von 2 umspritzten Schlüsseln*	Option
Finition *Standard finishes of product* *Oberflächenbearbeitung des Produkts*	Nickel Nickel-plated Vernickelt	Jeu avec 1 clé acier et 1 clé articulée *Set of 1 steel key + 1 folding key* *Satz mit 1 Stahlschlüssel und 1 Klappschlüssel*	Option

RONIS TOUT SON SAVOIR-FAIRE

RONIS ALL ITS KNOW-HOW
RONIS MIT ALL SEINER ERFAHRUNG

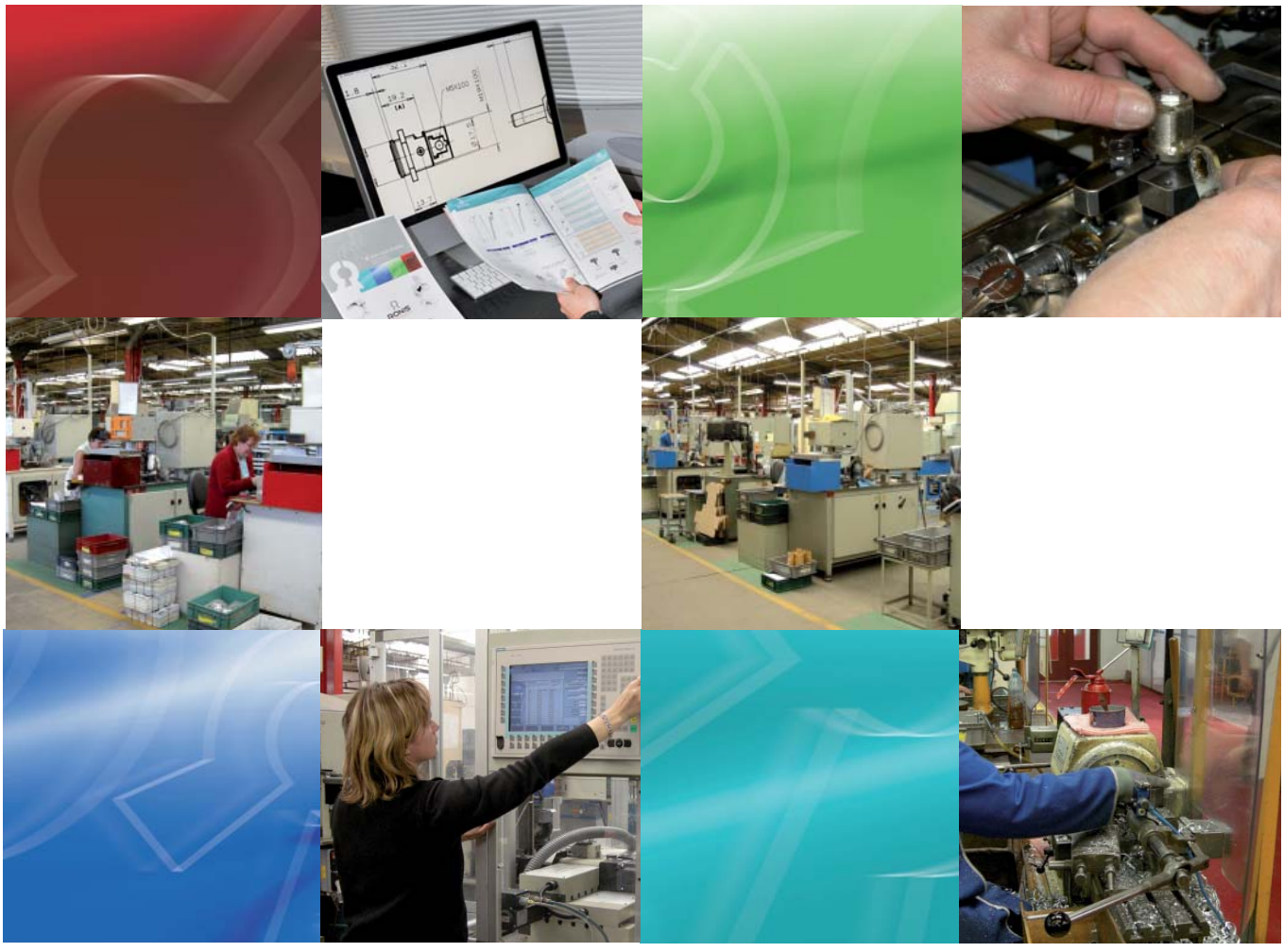

SERRURES ENCLOISONNÉES

DRAWER LOCKS
AUFSCHRAUBSCHLÖSSER

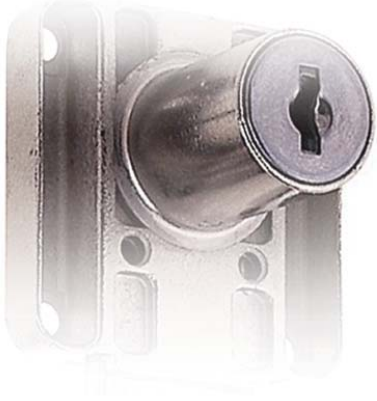

RONIS®

PAL SERVICE MINUTE
Tél. 04 73 84 84 94
info@palserviceminute.com

APPLICATION Bois | Serrure encloisonnée | 4400

Wood APPLICATION / Cupboard locks
ANWENDUNG Holz / Aufschraubschloss

Ajour / *Fixing hole / Lochung*

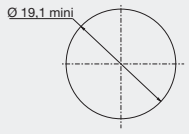

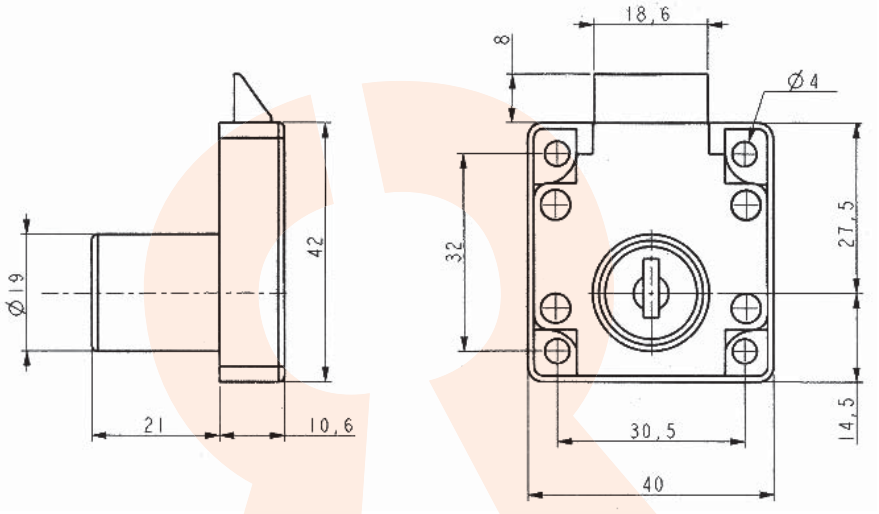

DONNEES TECHNIQUES / TECHNICAL DATA / TECHNISCHE DATEN

Référence *Reference* *Referenz*	0440001000	Organe de condamnation *Means of locking* *Verriegelungssystem*	pène () Bolt () Riegel ()
Rotation *Rotation* *Drehweg*	1/2 Tour 2 sorties 1/2 turn-2 key extractions 1/2 Drehung, 2 Abzugstellungen	Barillet interchangeable *Removeable barrel* *Wechselzylinder*	Non / No / Nein
Clé prisonnière (1 sortie) *The key extraction can't be in the open position* *Schlüsselabzug nur in geschlossener Stellung /Schließzwang*	Non / No / Nein	Matriculage barillet *Front barrel numbering* *Nummerierung des Zylinders*	Non / No / Nein
Fixation produit sur support *Lock fixing* *Befestigung auf Basis*	4 vis 4 screws 4 Schrauben	Matriculage came *Cam numbering* *Nummerierung des Riegels*	Non / No / Nein
Épaisseur support (mini - maxi) *Support thickness* *Materialstärke*	0.00 - 21.00 mm	Matriculage clé *Key numbering* *Nummerierung des Schlüssels*	Option
Possibilité clé passe *Master key available* *Hauptschlüsselmöglichkeit*	Non / No / Nein	Gravure de clé *Key marking* *Prägung des Schlüssels*	Option
NB comb maxi possible *Maxi no. possible of combination* *maximale Schließmöglichkeiten*	960	Finition de clé *Key finish* *Oberflächenbehandlung des Schlüssels*	Option
Profil clé symétrique *Double side key* *symetrischer Schlüssel*	Oui / Yes / Ya	Jeu de 2 clés articulées *Set of 2 folding keys* *Satz von 2 Klappschlüsseln*	Non / No / Nein
Obturateur de barillet *Dust cover* *Staubschutz*	Non / No / Nein	Jeu de 2 clés surmoulées *Set of 2 over moulded keys* *Satz von 2 umspritzten Schlüsseln*	Oui
Finition *Standard finishes of product* *Oberflächenbearbeitung des Produkts*	Chrome Chrome-plated Verchromt	Jeu avec 1 clé acier et 1 clé articulée *Set of 1 steel key + 1 folding key* *Satz mit 1 Stahlschlüssel und 1 Klappschlüssel*	Non / No / Nein

APPLICATION Bois | Serrure encloisonnée | 4500-01

Wood APPLICATION / Cupboard locks
ANWENDUNG Holz / Aufschraubschloss

Ajour / *Fixing hole / Lochung*

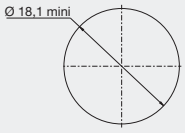

Avantage / *advantage / vorteil*

- Une clé plate réversible
Double side key
Wendeschlüssel
- Une serrure avec possibilité de clé passe.
Lock with the possibility of a masterkey
hauptschlüsselfähiges Schloss

Observation / *remarks / bemerkungen*

Serrure pour tiroir
Lock for drawers
Schubladenschloss

Collerette Ø 18 en option
Cylinder Rosette D 18mm as option
Rosette D 18 mm als Extra

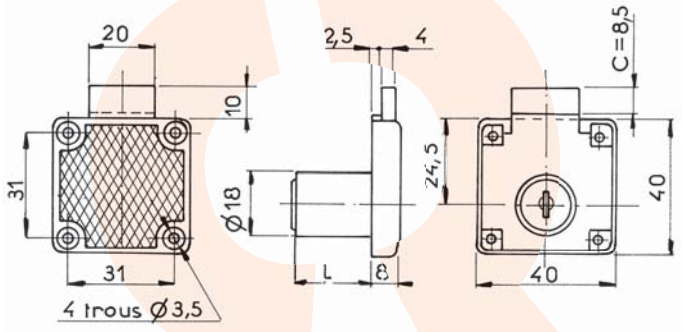

DONNEES TECHNIQUES / TECHNICAL DATA / TECHNISCHE DATEN

Référence *Reference* *Referenz*	04500010SM
Rotation *Rotation* *Drehweg*	1/2 Tour 2 sorties 1/2 turn-2 key extractions 1/2 Drehung, 2 Abzugstellungen
Clé prisonnière (1 sortie) *The key extraction can't be in the open position* *Schlüsselabzug nur in geschlossener Stellung /Schließzwang*	Non / No / Nein
Fixation produit sur support *Lock fixing* *Befestigung auf Basis*	4 vis 4 screws 4 Schrauben
Épaisseur support (mini - maxi) *Support thickness* *Materialstärke*	0.00 - 22.00 mm
Possibilité clé passe *Master key available* *Hauptschlüsselmöglichkeit*	Oui / Yes / Ya
NB comb maxi possible *Maxi no. possible of combination* *maximale Schließmöglichkeiten*	200
Profil clé symétrique *Double side key* *symetrischer Schlüssel*	Oui / Yes / Ya
Obturateur de barillet *Dust cover* *Staubschutz*	Non / No / Nein
Finition *Standard finishes of product* *Oberflächenbearbeitung des Produkts*	Nickel Nickel-plated Vernickelt

Organe de condamnation *Means of locking* *Verriegelungssystem*	Pène (4 mm) Bolt (4 mm) Riegel (4 mm)
Barillet interchangeable *Removeable barrel* *Wechselzylinder*	Non / No / Nein
Matriculage barillet *Front barrel numbering* *Nummerierung des Zylinders*	Option
Matriculage came *Cam numbering* *Nummerierung des Riegels*	Non / No / Nein
Matriculage clé *Key numbering* *Nummerierung des Schlüssels*	Option
Gravure de clé *Key marking* *Prägung des Schlüssels*	Option
Finition de clé *Key finish* *Oberflächenbehandlung des Schlüssels*	Option
Jeu de 2 clés articulées *Set of 2 folding keys* *Satz von 2 Klappschlüsseln*	Option
Jeu de 2 clés surmoulées *Set of 2 over moulded keys* *Satz von 2 umspritzten Schlüsseln*	Option
Jeu avec 1 clé acier et 1 clé articulée *Set of 1 steel key + 1 folding key* *Satz mit 1 Stahlschlüssel und 1 Klappschlüssel*	Option

APPLICATION Bois | Serrure encloisonnée | 4500-01/R

Wood APPLICATION / Cupboard locks
ANWENDUNG Holz / Aufschraubschloss

Ajour / *Fixing hole / Lochung*

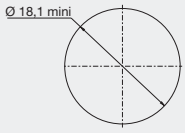

Avantage / *advantage / vorteil*

- Une clé plate réversible
Double side key
Wendeschlüssel

- Une serrure avec possibilité de clé passe.
Lock with the possibility of a masterkey
hauptschlüsselfähiges Schloss

- Un barillet très facile à changer grâce à la clé d'extraction
Removable barrel with the extraction key
Wechselzylinder mit Entnahmeschlüssel

Observation / *remarks / bemerkungen*

Serrure pour tiroir
Lock for drawers
Schubladenschloss

Collerette Ø 18 en option
Cylinder Rosette D 18mm as option
Rosette D 18 mm als Extra

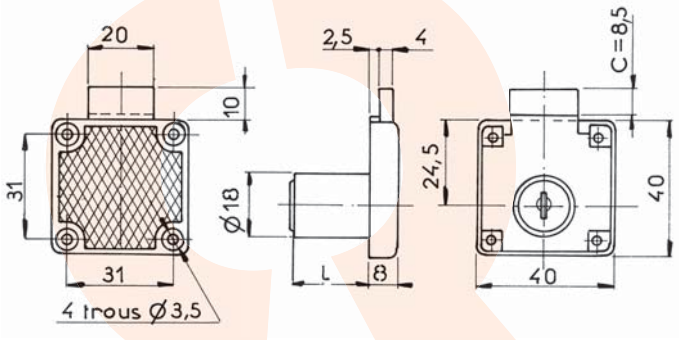

DONNEES TECHNIQUES / TECHNICAL DATA / TECHNISCHE DATEN

Référence *Reference* *Referenz*	04500010FM
Rotation *Rotation* *Drehweg*	1/2 Tour 2 sorties 1/2 turn-2 key extractions 1/2 Drehung, 2 Abzugstellungen
Clé prisonnière (1 sortie) *The key extraction can't be in the open position* *Schlüsselabzug nur in geschlossener Stellung /Schließzwang*	Non / No / Nein
Fixation produit sur support *Lock fixing* *Befestigung auf Basis*	4 vis 4 screws 4 Schrauben
Épaisseur support (mini - maxi) *Support thickness* *Materialstärke*	0.00 - 22.00 mm
Possibilité clé passe *Master key available* *Hauptschlüsselmöglichkeit*	Oui / Yes / Ya
NB comb maxi possible *Maxi no. possible of combination* *maximale Schließmöglichkeiten*	200
Profil clé symétrique *Double side key* *symetrischer Schlüssel*	Oui / Yes / Ya
Obturateur de barillet *Dust cover* *Staubschutz*	Non / No / Nein
Finition *Standard finishes of product* *Oberflächenbearbeitung des Produkts*	Nickel Nickel-plated Vernickelt

Organe de condamnation *Means of locking* *Verriegelungssystem*	Pène (4 mm) Bolt (4 mm) Riegel (4 mm)
Barillet interchangeable *Removeable barrel* *Wechselzylinder*	Oui / Yes / Ya
Matriculage barillet *Front barrel numbering* *Nummerierung des Zylinders*	Option
Matriculage came *Cam numbering* *Nummerierung des Riegels*	Non / No / Nein
Matriculage clé *Key numbering* *Nummerierung des Schlüssels*	Option
Gravure de clé *Key marking* *Prägung des Schlüssels*	Option
Finition de clé *Key finish* *Oberflächenbehandlung des Schlüssels*	Option
Jeu de 2 clés articulées *Set of 2 folding keys* *Satz von 2 Klappschlüsseln*	Option
Jeu de 2 clés surmoulées *Set of 2 over moulded keys* *Satz von 2 umspritzten Schlüsseln*	Option
Jeu avec 1 clé acier et 1 clé articulée *Set of 1 steel key + 1 folding key* *Satz mit 1 Stahlschlüssel und 1 Klappschlüssel*	Option

RONIS
www.ronis.fr

APPLICATION Bois | Serrure encloisonnée | 4500-02

Wood APPLICATION / Cupboard locks
ANWENDUNG Holz / Aufschraubschloss

Ajour / *Fixing hole / Lochung*

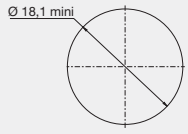

Avantage / *advantage / vorteil*

- Une clé plate réversible
Double side key
Wendeschlüssel
- Une serrure avec possibilité de clé passe.
Lock with the possibility of a masterkey
hauptschlüsselfähiges Schloss

Observation / *remarks / bemerkungen*

Serrure porte droite
Lock for right-handed door
schloss für rechte Tür

Collerette Ø 18 en option
Cylinder Rosette D 18mm as option
Rosette D 18 mm als Extra

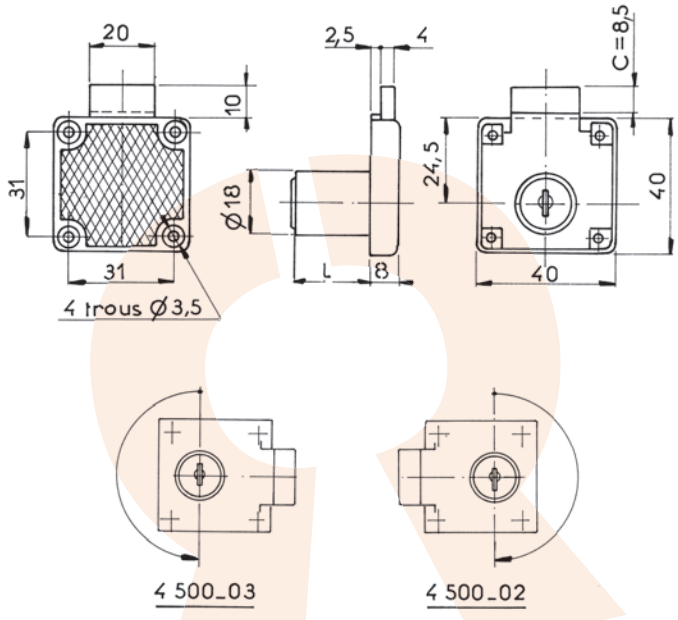

Disponible en / *Available / Verfügbar*

Serrure porte gauche
Lock for right-handed door
Schloss für rechte Tür
ref : **04500030SM**

DONNEES TECHNIQUES / TECHNICAL DATA / TECHNISCHE DATEN

Référence *Reference* *Referenz*	04500020SM	Organe de condamnation *Means of locking* *Verriegelungssystem*	Pène (4 mm) Bolt (4 mm) Riegel (4 mm)
Rotation *Rotation* *Drehweg*	1/2 Tour 2 sorties 1/2 turn-2 key extractions 1/2 Drehung, 2 Abzugstellungen	Barillet interchangeable *Removeable barrel* *Wechselzylinder*	Non / No / Nein
Clé prisonnière (1 sortie) *The key extraction can't be in the open position* *Schlüsselabzug nur in geschlossener Stellung /Schließzwang*	Non / No / Nein	Matriculage barillet *Front barrel numbering* *Nummerierung des Zylinders*	Option
Fixation produit sur support *Lock fixing* *Befestigung auf Basis*	4 vis 4 screws 4 Schrauben	Matriculage came *Cam numbering* *Nummerierung des Riegels*	Non / No / Nein
Épaisseur support (mini - maxi) *Support thickness* *Materialstärke*	0.00 - 22.00 mm	Matriculage clé *Key numbering* *Nummerierung des Schlüssels*	Option
Possibilité clé passe *Master key available* *Hauptschlüsselmöglichkeit*	Oui / Yes / Ya	Gravure de clé *Key marking* *Prägung des Schlüssels*	Option
NB comb maxi possible *Maxi no. possible of combination* *maximale Schließmöglichkeiten*	200	Finition de clé *Key finish* *Oberflächenbehandlung des Schlüssels*	Option
Profil clé symétrique *Double side key* *symetrischer Schlüssel*	Oui / Yes / Ya	Jeu de 2 clés articulées *Set of 2 folding keys* *Satz von 2 Klappschlüsseln*	Option
Obturateur de barillet *Dust cover* *Staubschutz*	Non / No / Nein	Jeu de 2 clés surmoulées *Set of 2 over moulded keys* *Satz von 2 umspritzten Schlüsseln*	Option
Finition *Standard finishes of product* *Oberflächenbearbeitung des Produkts*	Nickel Nickel-plated Vernickelt	Jeu avec 1 clé acier et 1 clé articulée *Set of 1 steel key + 1 folding key* *Satz mit 1 Stahlschlüssel und 1 Klappschlüssel*	Option

APPLICATION Bois | Serrure encloisonnée | 4550-01

Wood APPLICATION / Cupboard locks
ANWENDUNG Holz / Aufschraubschloss

Ajour / *Fixing hole / Lochung*

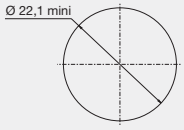

Avantage / *advantage / vorteil*

- Pêne réglable
Adjustable bolt
Regelbarer Riegel

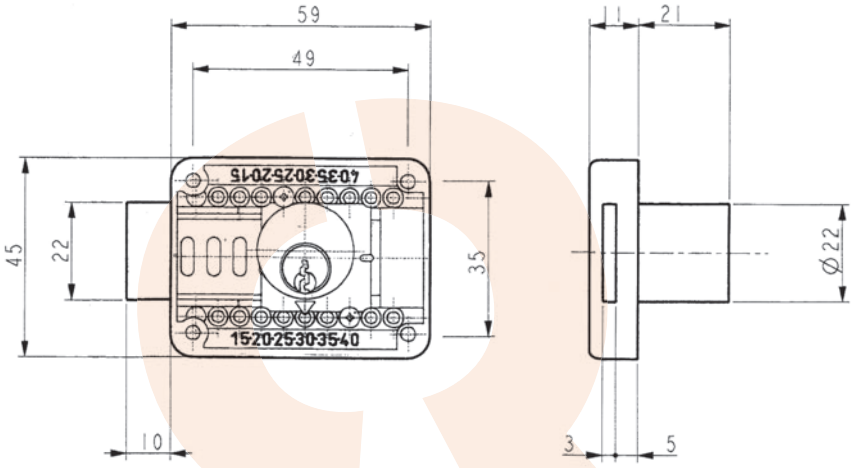

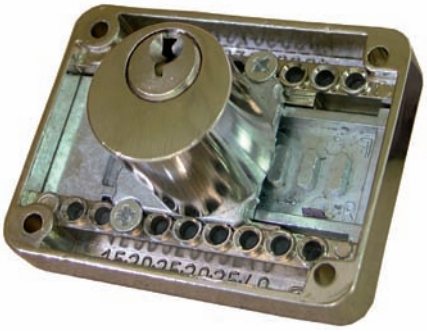

DONNEES TECHNIQUES / TECHNICAL DATA / TECHNISCHE DATEN

Référence *Reference* *Referenz*	0455001001	Organe de condamnation *Means of locking* *Verriegelungssystem*	pène () Bolt () Riegel ()
Rotation *Rotation* *Drehweg*	360° 360° 360°	Barillet interchangeable *Removeable barrel* *Wechselzylinder*	Non / No / Nein
Clé prisonnière (1 sortie) *The key extraction can't be in the open position* *Schlüsselabzug nur in geschlossener Stellung /Schließzwang*		Matriculage barillet *Front barrel numbering* *Nummerierung des Zylinders*	Non / No / Nein
Fixation produit sur support *Lock fixing* *Befestigung auf Basis*	4 vis 4 screws 4 Schrauben	Matriculage came *Cam numbering* *Nummerierung des Riegels*	Non / No / Nein
Épaisseur support (mini - maxi) *Support thickness* *Materialstärke*	0.00 - 21.00 mm	Matriculage clé *Key numbering* *Nummerierung des Schlüssels*	Option
Possibilité clé passe *Master key available* *Hauptschlüsselmöglichkeit*	Non / No / Nein	Gravure de clé *Key marking* *Prägung des Schlüssels*	Option
NB comb maxi possible *Maxi no. possible of combination* *maximale Schließmöglichkeiten*	61000	Finition de clé *Key finish* *Oberflächenbehandlung des Schlüssels*	Option
Profil clé symétrique *Double side key* *symetrischer Schlüssel*	Non / No / Nein	Jeu de 2 clés articulées *Set of 2 folding keys* *Satz von 2 Klappschlüsseln*	Non / No / Nein
Obturateur de barillet *Dust cover* *Staubschutz*	Non / No / Nein	Jeu de 2 clés surmoulées *Set of 2 over moulded keys* *Satz von 2 umspritzten Schlüsseln*	Non / No / Nein
Finition *Standard finishes of product* *Oberflächenbearbeitung des Produkts*	Nickel Nickel-plated Vernickelt	Jeu avec 1 clé acier et 1 clé articulée *Set of 1 steel key + 1 folding key* *Satz mit 1 Stahlschlüssel und 1 Klappschlüssel*	Non / No / Nein

RONIS
www.ronis.fr

APPLICATION Bois | Serrure encloisonnée | 6900-01

Wood APPLICATION / Cupboard locks
ANWENDUNG Holz / Aufschraubschloss

Ajour / *Fixing hole / Lochung*

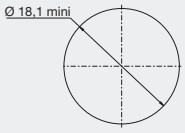

Avantage / *advantage / vorteil*

- Une clé plate réversible
Double side key
Wendeschlüssel
- Une serrure avec possibilité de clé passe.
Lock with the possibility of a masterkey
hauptschlüsselfähiges Schloss

Observation / *remarks / bemerkungen*

Collerette Ø 18 en option
Cylinder Rosette D 18mm as option
Rosette D 18 mm als Extra

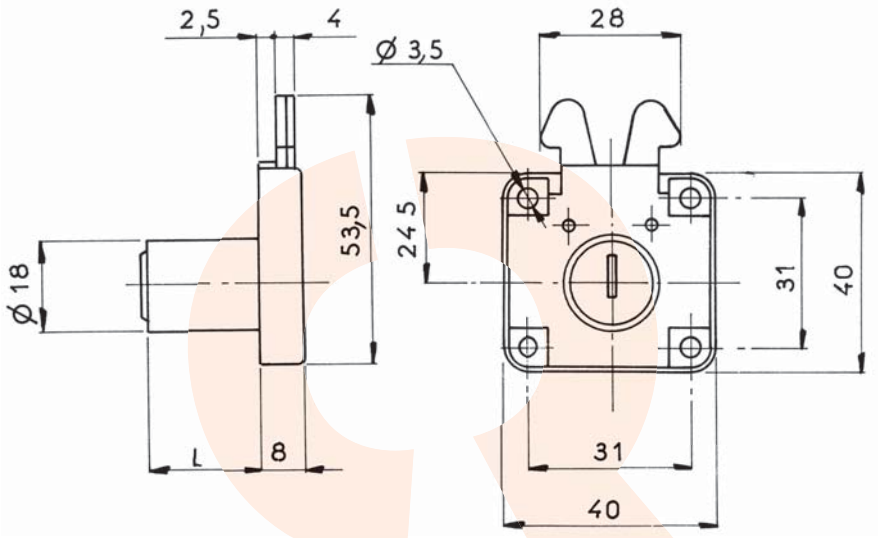

DONNEES TECHNIQUES / TECHNICAL DATA / TECHNISCHE DATEN

Référence *Reference* *Referenz*	06900010SM
Rotation *Rotation* *Drehweg*	45°Gauche 1 sortie 45° Left 1 extraction 45° links, 1 Schlüsselabzug
Clé prisonnière (1 sortie) *The key extraction can't be in the open position* *Schlüsselabzug nur in geschlossener Stellung /Schließzwang*	Oui / Yes / Ya
Fixation produit sur support *Lock fixing* *Befestigung auf Basis*	4 vis 4 screws 4 Schrauben
Épaisseur support (mini - maxi) *Support thickness* *Materialstärke*	0.00 - 22.00 mm
Possibilité clé passe *Master key available* *Hauptschlüsselmöglichkeit*	Oui / Yes / Ya
NB comb maxi possible *Maxi no. possible of combination* *maximale Schließmöglichkeiten*	200
Profil clé symétrique *Double side key* *symetrischer Schlüssel*	Oui / Yes / Ya
Obturateur de barillet *Dust cover* *Staubschutz*	Non / No / Nein
Finition *Standard finishes of product* *Oberflächenbearbeitung des Produkts*	Nickel Nickel-plated Vernickelt

Organe de condamnation *Means of locking* *Verriegelungssystem*	2 crochets () 2 Hooks () 2 Haken ()
Barillet interchangeable *Removeable barrel* *Wechselzylinder*	Non / No / Nein
Matriculage barillet *Front barrel numbering* *Nummerierung des Zylinders*	Option
Matriculage came *Cam numbering* *Nummerierung des Riegels*	Non / No / Nein
Matriculage clé *Key numbering* *Nummerierung des Schlüssels*	Option
Gravure de clé *Key marking* *Prägung des Schlüssels*	Option
Finition de clé *Key finish* *Oberflächenbehandlung des Schlüssels*	Option
Jeu de 2 clés articulées *Set of 2 folding keys* *Satz von 2 Klappschlüsseln*	Option
Jeu de 2 clés surmoulées *Set of 2 over moulded keys* *Satz von 2 umspritzten Schlüsseln*	Option
Jeu avec 1 clé acier et 1 clé articulée *Set of 1 steel key + 1 folding key* *Satz mit 1 Stahlschlüssel und 1 Klappschlüssel*	Option

APPLICATION Bois | Serrure encloisonnée | 8900-01

Wood APPLICATION / Cupboard locks
ANWENDUNG Holz / Aufschraubschloss

Ajour / *Fixing hole / Lochung*

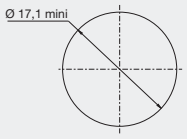

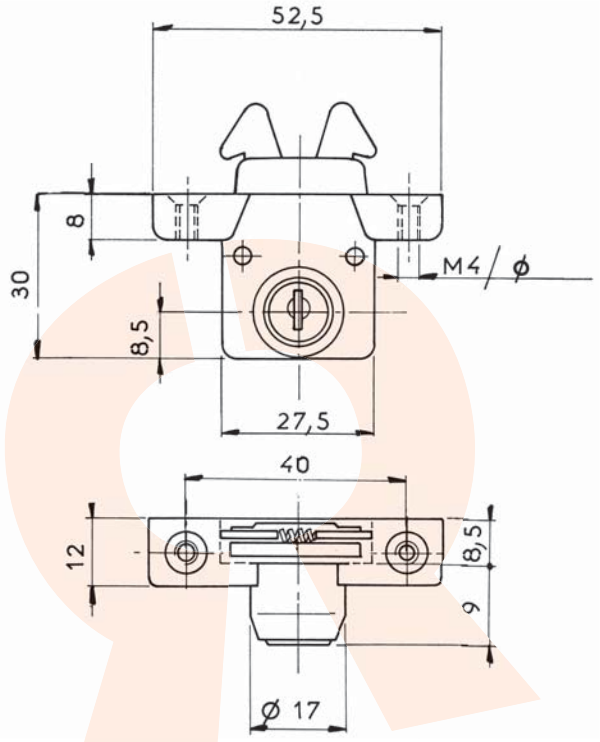

DONNEES TECHNIQUES / TECHNICAL DATA / TECHNISCHE DATEN

Référence *Reference* *Referenz*	08900010FH
Rotation *Rotation* *Drehweg*	45° Droit ou Gauche 1 sortie 45° Right or Left 1 Extraction 45° rechts oder links, 1 Schlüsselabzug
Clé prisonnière (1 sortie) *The key extraction can't be in the open position* *Schlüsselabzug nur in geschlossener Stellung /Schließzwang*	Oui / Yes / Ya
Fixation produit sur support *Lock fixing* *Befestigung auf Basis*	2 vis 2 screws 2 Schrauben
Épaisseur support (mini - maxi) *Support thickness* *Materialstärke*	12.00 - 17.00 mm
Possibilité clé passe *Master key available* *Hauptschlüsselmöglichkeit*	Non / No / Nein
NB comb maxi possible *Maxi no. possible of combination* *maximale Schließmöglichkeiten*	75
Profil clé symétrique *Double side key* *symetrischer Schlüssel*	Oui / Yes / Ya
Obturateur de barillet *Dust cover* *Staubschutz*	Non / No / Nein
Finition *Standard finishes of product* *Oberflächenbearbeitung des Produkts*	Chrome Chrome-plated Verchromt

Organe de condamnation *Means of locking* *Verriegelungssystem*	2 crochets () 2 Hooks () 2 Haken ()
Barillet interchangeable *Removeable barrel* *Wechselzylinder*	Non / No / Nein
Matriculage barillet *Front barrel numbering* *Nummerierung des Zylinders*	Option
Matriculage came *Cam numbering* *Nummerierung des Riegels*	Non / No / Nein
Matriculage clé *Key numbering* *Nummerierung des Schlüssels*	Option
Gravure de clé *Key marking* *Prägung des Schlüssels*	Option
Finition de clé *Key finish* *Oberflächenbehandlung des Schlüssels*	Option
Jeu de 2 clés articulées *Set of 2 folding keys* *Satz von 2 Klappschlüsseln*	Option
Jeu de 2 clés surmoulées *Set of 2 over moulded keys* *Satz von 2 umspritzten Schlüsseln*	Option
Jeu avec 1 clé acier et 1 clé articulée *Set of 1 steel key + 1 folding key* *Satz mit 1 Stahlschlüssel und 1 Klappschlüssel*	Option

RONIS
www.ronis.fr

APPLICATION Bois | Serrure encloisonnée | 15500-01

Wood APPLICATION / Cupboard locks
ANWENDUNG Holz / Aufschraubschloss

Ajour / *Fixing hole / Lochung*

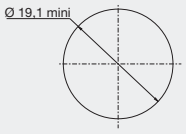

Observation / *remarks / bemerkungen*

Serrure pour tiroir
Lock for drawers
Schubladenschloss

Collerette Ø 19 en option
Cylinder Rosette D 19 mm as option
Rosette D 19 mm als Extra

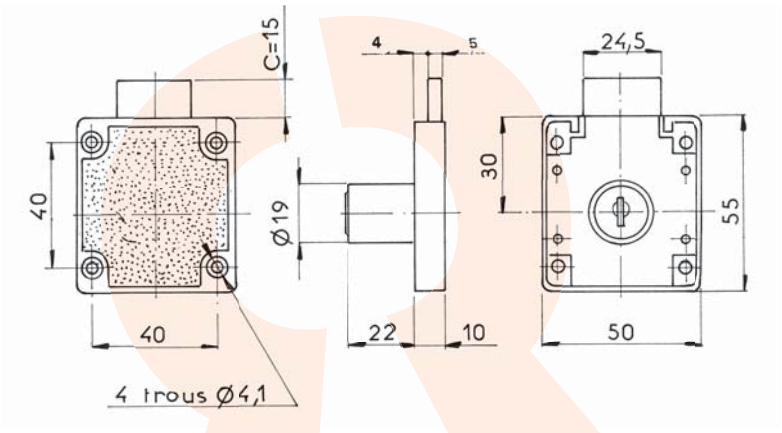

DONNEES TECHNIQUES / TECHNICAL DATA / TECHNISCHE DATEN

Référence *Reference* *Referenz*	15500010SM
Rotation *Rotation* *Drehweg*	360° 360° 360°
Clé prisonnière (1 sortie) *The key extraction can't be in the open position* *Schlüsselabzug nur in geschlossener Stellung /Schließzwang*	Non / No / Nein
Fixation produit sur support *Lock fixing* *Befestigung auf Basis*	4 vis 4 screws 4 Schrauben
Épaisseur support (mini - maxi) *Support thickness* *Materialstärke*	0.00 - 22.00 mm
Possibilité clé passe *Master key available* *Hauptschlüsselmöglichkeit*	Non / No / Nein
NB comb maxi possible *Maxi no. possible of combination* *maximale Schließmöglichkeiten*	200
Profil clé symétrique *Double side key* *symetrischer Schlüssel*	Oui / Yes / Ya
Obturateur de barillet *Dust cover* *Staubschutz*	Non / No / Nein
Finition *Standard finishes of product* *Oberflächenbearbeitung des Produkts*	Chrome Chrome-plated Verchromt

Organe de condamnation *Means of locking* *Verriegelungssystem*	pène () Bolt () Riegel ()
Barillet interchangeable *Removeable barrel* *Wechselzylinder*	Non / No / Nein
Matriculage barillet *Front barrel numbering* *Nummerierung des Zylinders*	Option
Matriculage came *Cam numbering* *Nummerierung des Riegels*	Non / No / Nein
Matriculage clé *Key numbering* *Nummerierung des Schlüssels*	Option
Gravure de clé *Key marking* *Prägung des Schlüssels*	Option
Finition de clé *Key finish* *Oberflächenbehandlung des Schlüssels*	Option
Jeu de 2 clés articulées *Set of 2 folding keys* *Satz von 2 Klappschlüsseln*	Option
Jeu de 2 clés surmoulées *Set of 2 over moulded keys* *Satz von 2 umspritzten Schlüsseln*	Option
Jeu avec 1 clé acier et 1 clé articulée *Set of 1 steel key + 1 folding key* *Satz mit 1 Stahlschlüssel und 1 Klappschlüssel*	Option

APPLICATION Bois | Serrure encloisonnée | 15500-02

Wood APPLICATION / Cupboard locks
ANWENDUNG Holz / Aufschraubschloss

Ajour / *Fixing hole / Lochung*

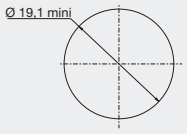

Observation / *remarks / bemerkungen*

Serrure porte droite
Lock for right-handed door
schloss für rechte Tür

Collerette Ø 19 en option
Cylinder Rosette D 19 mm as option
Rosette D 19 mm als Extra

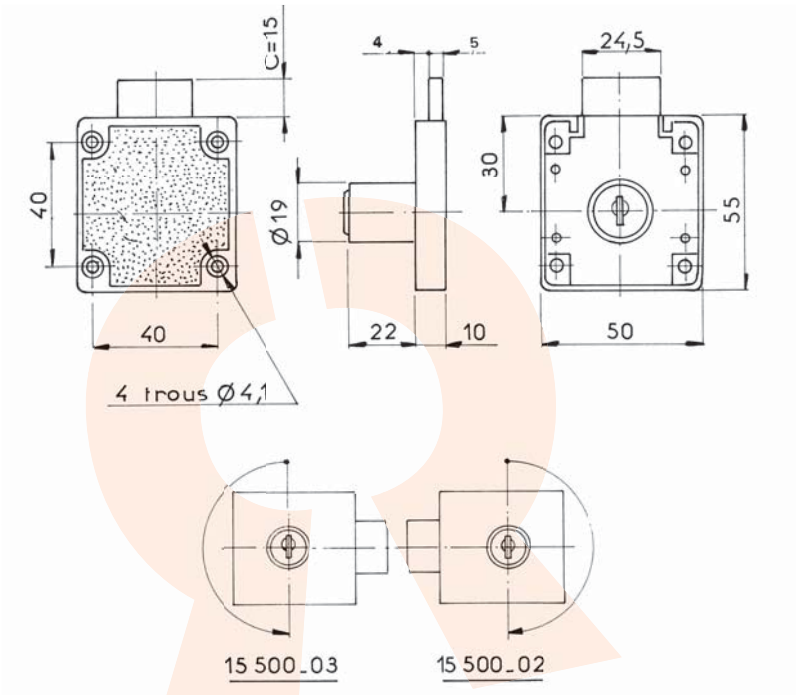

Disponible en / *Available / Verfügbar*

Serrure porte gauche
Lock for left-handed door
Schloss für linke Tür
ref : **15500030SM**

DONNEES TECHNIQUES / TECHNICAL DATA / TECHNISCHE DATEN

Référence *Reference* *Referenz*	15500020SM
Rotation *Rotation* *Drehweg*	360° 360° 360°
Clé prisonnière (1 sortie) *The key extraction can't be in the open position* *Schlüsselabzug nur in geschlossener Stellung /Schließzwang*	Non / No / Nein
Fixation produit sur support *Lock fixing* *Befestigung auf Basis*	4 vis 4 screws 4 Schrauben
Épaisseur support (mini - maxi) *Support thickness* *Materialstärke*	0.00 - 22.00 mm
Possibilité clé passe *Master key available* *Hauptschlüsselmöglichkeit*	Non / No / Nein
NB comb maxi possible *Maxi no. possible of combination* *maximale Schließmöglichkeiten*	200
Profil clé symétrique *Double side key* *symetrischer Schlüssel*	Oui / Yes / Ya
Obturateur de barillet *Dust cover* *Staubschutz*	Non / No / Nein
Finition *Standard finishes of product* *Oberflächenbearbeitung des Produkts*	Chrome Chrome-plated Verchromt

Organe de condamnation *Means of locking* *Verriegelungssystem*	pène () Bolt () Riegel ()
Barillet interchangeable *Removeable barrel* *Wechselzylinder*	Non / No / Nein
Matriculage barillet *Front barrel numbering* *Nummerierung des Zylinders*	Option
Matriculage came *Cam numbering* *Nummerierung des Riegels*	Non / No / Nein
Matriculage clé *Key numbering* *Nummerierung des Schlüssels*	Option
Gravure de clé *Key marking* *Prägung des Schlüssels*	Option
Finition de clé *Key finish* *Oberflächenbehandlung des Schlüssels*	Option
Jeu de 2 clés articulées *Set of 2 folding keys* *Satz von 2 Klappschlüsseln*	Option
Jeu de 2 clés surmoulées *Set of 2 over moulded keys* *Satz von 2 umspritzten Schlüsseln*	Option
Jeu avec 1 clé acier et 1 clé articulée *Set of 1 steel key + 1 folding key* *Satz mit 1 Stahlschlüssel und 1 Klappschlüssel*	Option

RONIS
www.ronis.fr

APPLICATION Bois | Serrure encloisonnée | 18100-01

Wood APPLICATION / Cupboard locks
ANWENDUNG Holz / Aufschraubschloss

AJOUR / *Fixing hole / Lochung*

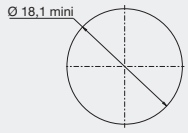

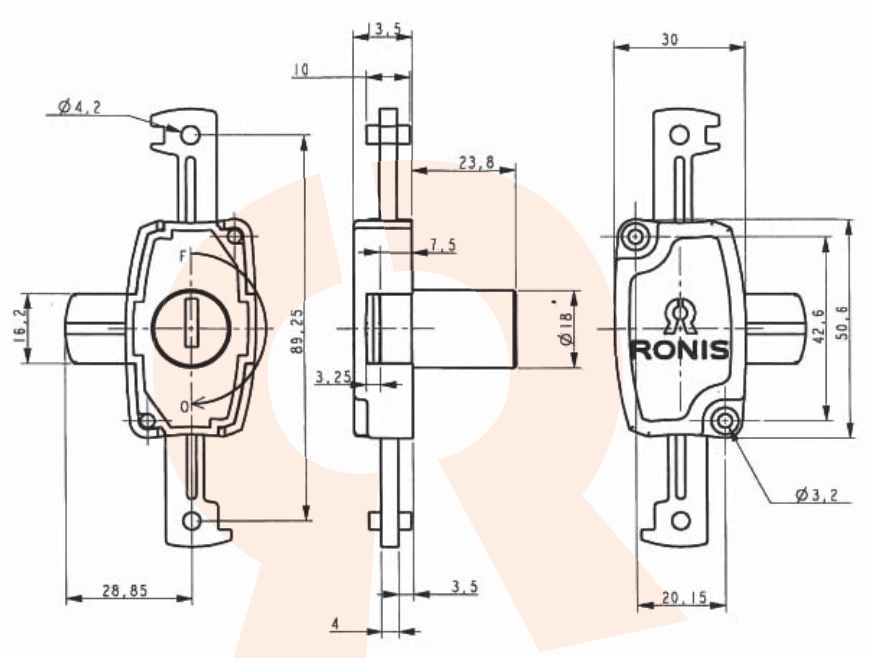

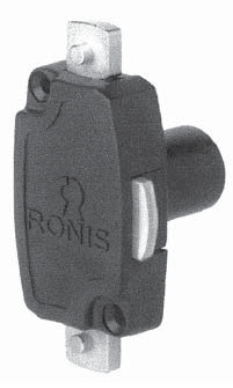

DONNEES TECHNIQUES / TECHNICAL DATA / TECHNISCHE DATEN

Référence *Reference* *Referenz*	18100010FH	Organe de condamnation *Means of locking* *Verriegelungssystem*	Pour tringle () For profile rod () für Schließstange ()
Rotation *Rotation* *Drehweg*	1/2 Tour 2 sorties 1/2 turn-2 key extractions 1/2 Drehung, 2 Abzugstellungen	Barillet interchangeable *Removeable barrel* *Wechselzylinder*	Non / No / Nein
Clé prisonnière (1 sortie) *The key extraction can't be in the open position* *Schlüsselabzug nur in geschlossener Stellung /Schließzwang*	Non / No / Nein	Matriculage barillet *Front barrel numbering* *Nummerierung des Zylinders*	Option
Fixation produit sur support *Lock fixing* *Befestigung auf Basis*	2 vis 2 screws 2 Schrauben	Matriculage came *Cam numbering* *Nummerierung des Riegels*	Non / No / Nein
Épaisseur support (mini - maxi) *Support thickness* *Materialstärke*	0.00 - 22.00 mm	Matriculage clé *Key numbering* *Nummerierung des Schlüssels*	Option
Possibilité clé passe *Master key available* *Hauptschlüsselmöglichkeit*	Non / No / Nein	Gravure de clé *Key marking* *Prägung des Schlüssels*	Option
NB comb maxi possible *Maxi no. possible of combination* *maximale Schließmöglichkeiten*	200	Finition de clé *Key finish* *Oberflächenbehandlung des Schlüssels*	Option
Profil clé symétrique *Double side key* *symetrischer Schlüssel*	Oui / Yes / Ya	Jeu de 2 clés articulées *Set of 2 folding keys* *Satz von 2 Klappschlüsseln*	Option
Obturateur de barillet *Dust cover* *Staubschutz*	Non / No / Nein	Jeu de 2 clés surmoulées *Set of 2 over moulded keys* *Satz von 2 umspritzten Schlüsseln*	Option
Finition *Standard finishes of product* *Oberflächenbearbeitung des Produkts*	Nickel Nickel-plated Vernickelt	Jeu avec 1 clé acier et 1 clé articulée *Set of 1 steel key + 1 folding key* *Satz mit 1 Stahlschlüssel und 1 Klappschlüssel*	Option

APPLICATION Bois | Serrure encloisonnée | 18600-01

Wood APPLICATION / Cupboard locks
ANWENDUNG Holz / Aufschraubschloss

Ajour / *Fixing hole / Lochung*

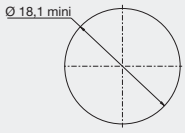

Avantage / *advantage / vorteil*

- Une clé plate réversible
Double side key
Wendeschlüssel

- Une serrure avec possibilité de clé passe.
Lock with the possibility of a masterkey
hauptschlüsselfähiges Schloss

Observation / *remarks / bemerkungen*

Serrure pour tiroir
Lock for drawers
Schubladenschloss

Collerette Ø 18 en option
Cylinder Rosette D 18mm as option
Rosette D 18 mm als Extra

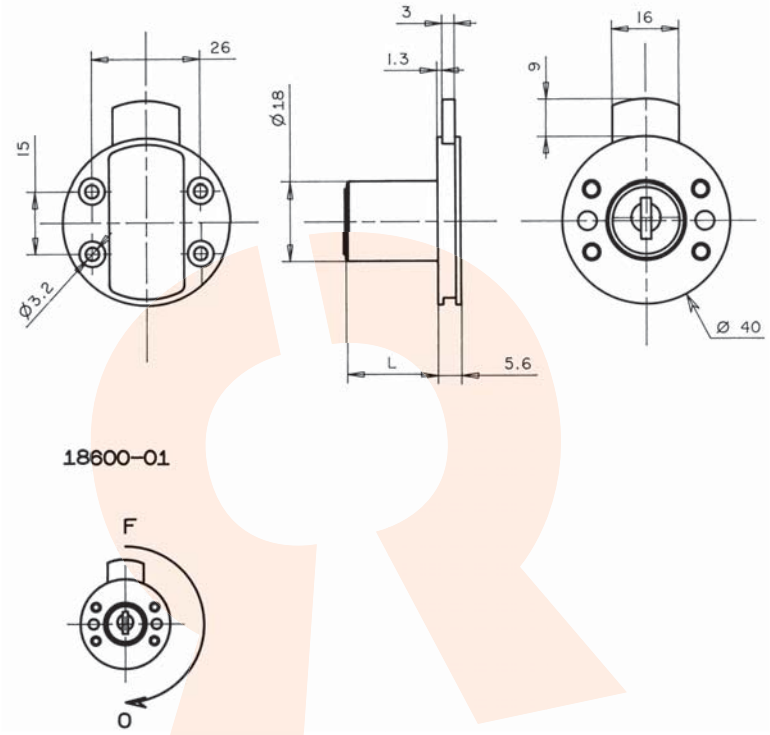

DONNEES TECHNIQUES / TECHNICAL DATA / TECHNISCHE DATEN

Référence *Reference* *Referenz*	18600010SM
Rotation *Rotation* *Drehweg*	1/2 Tour Vertical 2 sorties 1/2 Turn Vertical - 2 key extractions 1/2 Drehung vertikal, 2 Schlüsselabzüge
Clé prisonnière (1 sortie) *The key extraction can't be in the open position* *Schlüsselabzug nur in geschlossener Stellung /Schließzwang*	Non / No / Nein
Fixation produit sur support *Lock fixing* *Befestigung auf Basis*	4 vis 4 screws 4 Schrauben
Épaisseur support (mini - maxi) *Support thickness* *Materialstärke*	0.00 - 22.00 mm
Possibilité clé passe *Master key available* *Hauptschlüsselmöglichkeit*	Oui / Yes / Ya
NB comb maxi possible *Maxi no. possible of combination* *maximale Schließmöglichkeiten*	200
Profil clé symétrique *Double side key* *symetrischer Schlüssel*	Oui / Yes / Ya
Obturateur de barillet *Dust cover* *Staubschutz*	Non / No / Nein
Finition *Standard finishes of product* *Oberflächenbearbeitung des Produkts*	Nickel Nickel-plated Vernickelt

Organe de condamnation *Means of locking* *Verriegelungssystem*	Pène () Bolt () Riegel ()
Barillet interchangeable *Removeable barrel* *Wechselzylinder*	Non / No / Nein
Matriculage barillet *Front barrel numbering* *Nummerierung des Zylinders*	Option
Matriculage came *Cam numbering* *Nummerierung des Riegels*	Non / No / Nein
Matriculage clé *Key numbering* *Nummerierung des Schlüssels*	Option
Gravure de clé *Key marking* *Prägung des Schlüssels*	Option
Finition de clé *Key finish* *Oberflächenbehandlung des Schlüssels*	Option
Jeu de 2 clés articulées *Set of 2 folding keys* *Satz von 2 Klappschlüsseln*	Option
Jeu de 2 clés surmoulées *Set of 2 over moulded keys* *Satz von 2 umspritzten Schlüsseln*	Option
Jeu avec 1 clé acier et 1 clé articulée *Set of 1 steel key + 1 folding key* *Satz mit 1 Stahlschlüssel und 1 Klappschlüssel*	Option

RONIS
www.ronis.fr

APPLICATION Bois | Serrure encloisonnée | 18600-02

Wood APPLICATION / Cupboard locks
ANWENDUNG Holz / Aufschraubschloss

Ajour / *Fixing hole / Lochung*

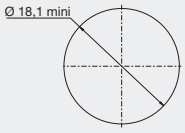

Avantage / *advantage / vorteil*

- Une clé plate réversible
Double side key
Wendeschlüssel

- Une serrure avec possibilité de clé passe.
Lock with the possibility of a masterkey
hauptschlüsselfähiges Schloss

Observation / *remarks / bemerkungen*

Serrure porte droite
Lock for right-handed door
schloss für rechte Tür

Collerette Ø 18 en option
Cylinder Rosette D 18mm as option
Rosette D 18 mm als Extra

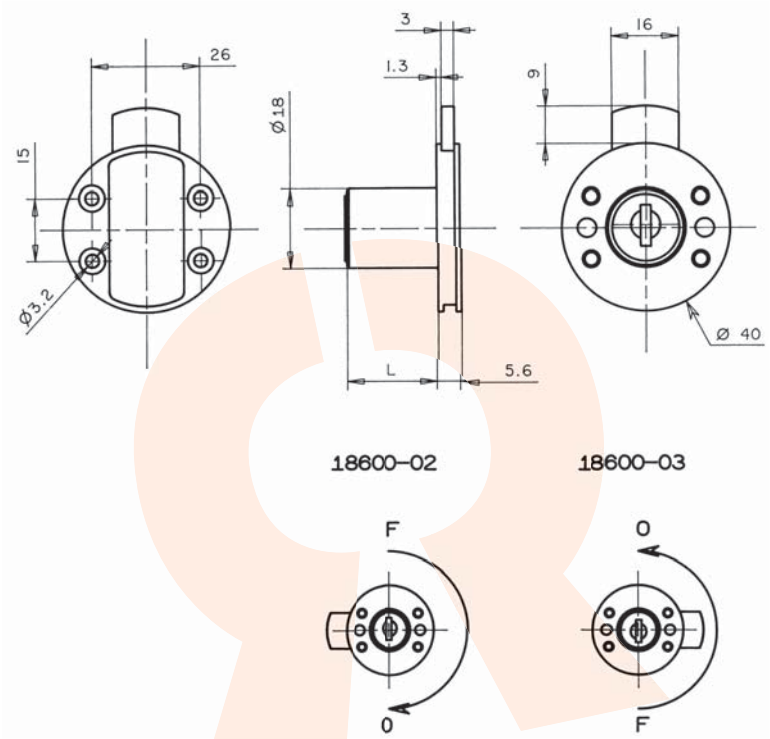

Disponible en / *Available / Verfügbar*

Rotation gauche
Left hand anti clockwise
Drehung nach links
ref : **18600030SM**

DONNEES TECHNIQUES / TECHNICAL DATA / TECHNISCHE DATEN

Référence *Reference* *Referenz*	18600020SM	Organe de condamnation *Means of locking* *Verriegelungssystem*	Pène () Bolt () Riegel ()
Rotation *Rotation* *Drehweg*	1/2 Tour Droit 2 sorties 1/2 turn to the Right-2 key extractions 1/2 Drehung rechts, 2 Schlüsselabzüge	Barillet interchangeable *Removeable barrel* *Wechselzylinder*	Non / No / Nein
Clé prisonnière (1 sortie) *The key extraction can't be in the open position* *Schlüsselabzug nur in geschlossener Stellung /Schließzwang*	Non / No / Nein	Matriculage barillet *Front barrel numbering* *Nummerierung des Zylinders*	Option
Fixation produit sur support *Lock fixing* *Befestigung auf Basis*	4 vis 4 screws 4 Schrauben	Matriculage came *Cam numbering* *Nummerierung des Riegels*	Non / No / Nein
Épaisseur support (mini - maxi) *Support thickness* *Materialstärke*	0.00 - 22.00 mm	Matriculage clé *Key numbering* *Nummerierung des Schlüssels*	Option
Possibilité clé passe *Master key available* *Hauptschlüsselmöglichkeit*	Oui / Yes / Ya	Gravure de clé *Key marking* *Prägung des Schlüssels*	Option
NB comb maxi possible *Maxi no. possible of combination* *maximale Schließmöglichkeiten*	200	Finition de clé *Key finish* *Oberflächenbehandlung des Schlüssels*	Option
Profil clé symétrique *Double side key* *symetrischer Schlüssel*	Oui / Yes / Ya	Jeu de 2 clés articulées *Set of 2 folding keys* *Satz von 2 Klappschlüsseln*	Option
Obturateur de barillet *Dust cover* *Staubschutz*	Non / No / Nein	Jeu de 2 clés surmoulées *Set of 2 over moulded keys* *Satz von 2 umspritzten Schlüsseln*	Option
Finition *Standard finishes of product* *Oberflächenbearbeitung des Produkts*	Nickel Nickel-plated Vernickelt	Jeu avec 1 clé acier et 1 clé articulée *Set of 1 steel key + 1 folding key* *Satz mit 1 Stahlschlüssel und 1 Klappschlüssel*	Option

APPLICATION Bois | Serrure encloisonnée | 18600-07/R

Wood APPLICATION / Cupboard locks
ANWENDUNG Holz / Aufschraubschloss

Ajour / *Fixing hole / Lochung*

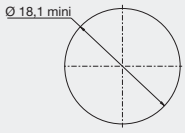

Avantage / *advantage / vorteil*

- Une clé plate réversible
Double side key
Wendeschlüssel

- Une serrure avec possibilité de clé passe.
Lock with the possibility of a masterkey
hauptschlüsselfähiges Schloss

- Un barillet très facile à changer grâce à la clé d'extraction
Removable barrel with the extraction key
Wechselzylinder mit Entnahmeschlüssel

Observation / *remarks / bemerkungen*

Serrure pour tiroir
Lock for drawers
Schubladenschloss

Collerette Ø 18 en option
Cylinder Rosette D 18mm as option
Rosette D 18 mm als Extra

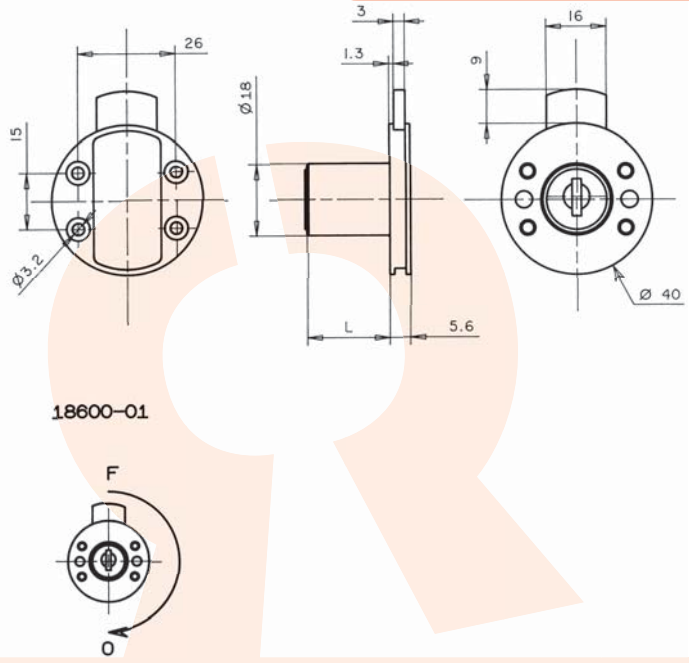

DONNEES TECHNIQUES / TECHNICAL DATA / TECHNISCHE DATEN

Référence *Reference* *Referenz*	18600070KM
Rotation *Rotation* *Drehweg*	1/2 Tour Droit 2 sorties 1/2 turn to the Right-2 key extractions 1/2 Drehung rechts, 2 Schlüsselabzüge
Clé prisonnière (1 sortie) *The key extraction can't be in the open position* *Schlüsselabzug nur in geschlossener Stellung /Schließzwang*	Non / No / Nein
Fixation produit sur support *Lock fixing* *Befestigung auf Basis*	4 vis 4 screws 4 Schrauben
Épaisseur support (mini - maxi) *Support thickness* *Materialstärke*	0.00 - 24.00 mm
Possibilité clé passe *Master key available* *Hauptschlüsselmöglichkeit*	Oui / Yes / Ya
NB comb maxi possible *Maxi no. possible of combination* *maximale Schließmöglichkeiten*	1000
Profil clé symétrique *Double side key* *symetrischer Schlüssel*	Oui / Yes / Ya
Obturateur de barillet *Dust cover* *Staubschutz*	Non / No / Nein
Finition *Standard finishes of product* *Oberflächenbearbeitung des Produkts*	Nickel Nickel-plated Vernickelt

Organe de condamnation *Means of locking* *Verriegelungssystem*	pène () Bolt () Riegel ()
Barillet interchangeable *Removeable barrel* *Wechselzylinder*	Oui / Yes / Ya
Matriculage barillet *Front barrel numbering* *Nummerierung des Zylinders*	Option
Matriculage came *Cam numbering* *Nummerierung des Riegels*	Non / No / Nein
Matriculage clé *Key numbering* *Nummerierung des Schlüssels*	Option
Gravure de clé *Key marking* *Prägung des Schlüssels*	Option
Finition de clé *Key finish* *Oberflächenbehandlung des Schlüssels*	Option
Jeu de 2 clés articulées *Set of 2 folding keys* *Satz von 2 Klappschlüsseln*	Non / No / Nein
Jeu de 2 clés surmoulées *Set of 2 over moulded keys* *Satz von 2 umspritzten Schlüsseln*	Non / No / Nein
Jeu avec 1 clé acier et 1 clé articulée *Set of 1 steel key + 1 folding key* *Satz mit 1 Stahlschlüssel und 1 Klappschlüssel*	Non / No / Nein

RONIS
www.ronis.fr

POIGNÉES

HANDLES
GRIFFE

RONIS®

PAL SERVICE MINUTE
Tél. 04 73 84 84 94
info@palserviceminute.com

APPLICATION Métal | Poignée | 1078

Metal APPLICATION / Handles
ANWENDUNG Metall / Schlossgriff

Ajour / *Fixing hole / Lochung*

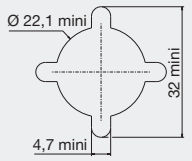

Observation / *remarks / bemerkungen*

Condamnation par came 2 ou 3 points
2 and 3 point cam
Verriegelung mit Zwei-oder Dreipunktriegel

Cames page 243
For cames page 243
Für Riegel, Seite 243

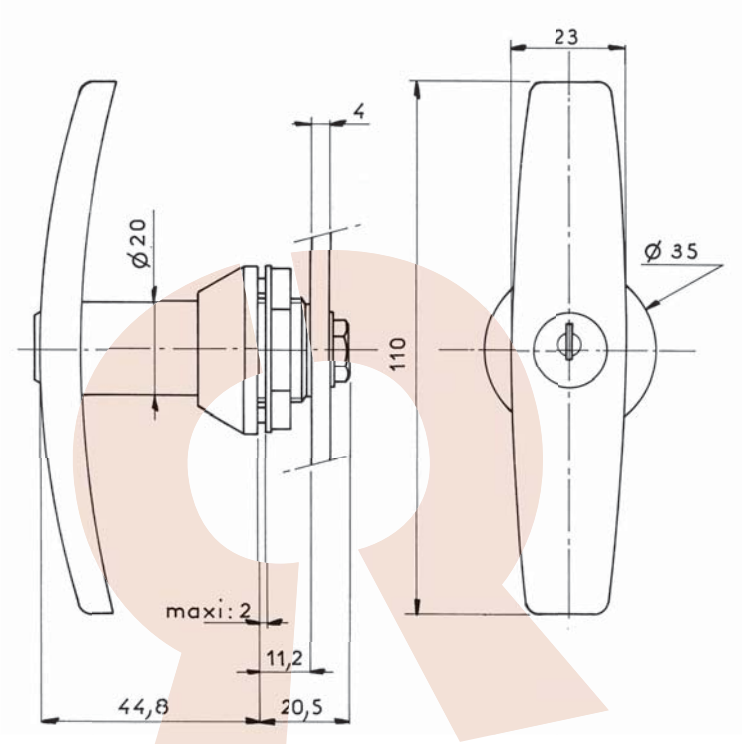

Disponible en / *Available / Verfügbar*

500 combinaisons
500 combinations
500 Schliessungen
ref : **010780A011**

DONNEES TECHNIQUES / TECHNICAL DATA / TECHNISCHE DATEN

Référence *Reference* *Referenz*	010780A002
Rotation *Rotation* *Drehweg*	1/4 Tour Droit ou 1/4 Tour Gauche 1/4 turn to the Right or 1/4 turn to the Left 1/4 Drehung rechts oder 1/4 Drehung links
Clé prisonnière (1 sortie) *The key extraction can't be in the open position* *Schlüsselabzug nur in geschlossener Stellung /Schließzwang*	Non / No / Nein
Fixation produit sur support *Lock fixing* *Befestigung auf Basis*	Écrou Nut Mutter
Épaisseur support (mini - maxi) *Support thickness* *Materialstärke*	0.00 - 2.00 mm
Possibilité clé passe *Master key available* *Hauptschlüsselmöglichkeit*	Non / No / Nein
NB comb maxi possible *Maxi no. possible of combination* *maximale Schließmöglichkeiten*	200
Profil clé symétrique *Double side key* *symetrischer Schlüssel*	Non / No / Nein
Obturateur de barillet *Dust cover* *Staubschutz*	Non / No / Nein
Finition *Standard finishes of product* *Oberflächenbearbeitung des Produkts*	Chrome Chrome-plated Verchromt

Organe de condamnation *Means ofLocking* *Verriegelungssystem*	Came type 1095 / 2129 (4 mm) Cam type 1095/2129 (4 mm) Riegel Typ 1095/2129 (4 mm)
Barillet interchangeable *Removeable barrel* *Wechselzylinder*	Non / No / Nein
Matriculage barillet *Front barrel numbering* *Nummerierung des Zylinders*	Option
Matriculage came *Cam numbering* *Nummerierung des Riegels*	Non / No / Nein
Matriculage clé *Key numbering* *Nummerierung des Schlüssels*	Option
Gravure de clé *Key marking* *Prägung des Schlüssels*	Option
Finition de clé *Key finish* *Oberflächenbehandlung des Schlüssels*	Option
Jeu de 2 clés articulées *Set of 2 folding keys* *Satz von 2 Klappschlüsseln*	Non / No / Nein
Jeu de 2 clés surmoulées *Set of 2 over moulded keys* *Satz von 2 umspritzten Schlüsseln*	Non / No / Nein
Jeu avec 1 clé acier et 1 clé articulée *Set of 1 steel key + 1 folding key* *Satz mit 1 Stahlschlüssel und 1 Klappschlüssel*	Non / No / Nein

APPLICATION Métal | Poignée | 1078-10

Metal APPLICATION / Handles
ANWENDUNG Metall / Schlossgriff

Ajour / *Fixing hole / Lochung*

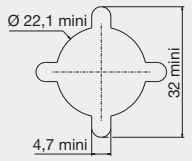

Observation / *remarks / bemerkungen*

Cames page 243
For cames page 243
Für Riegel, Seite 243

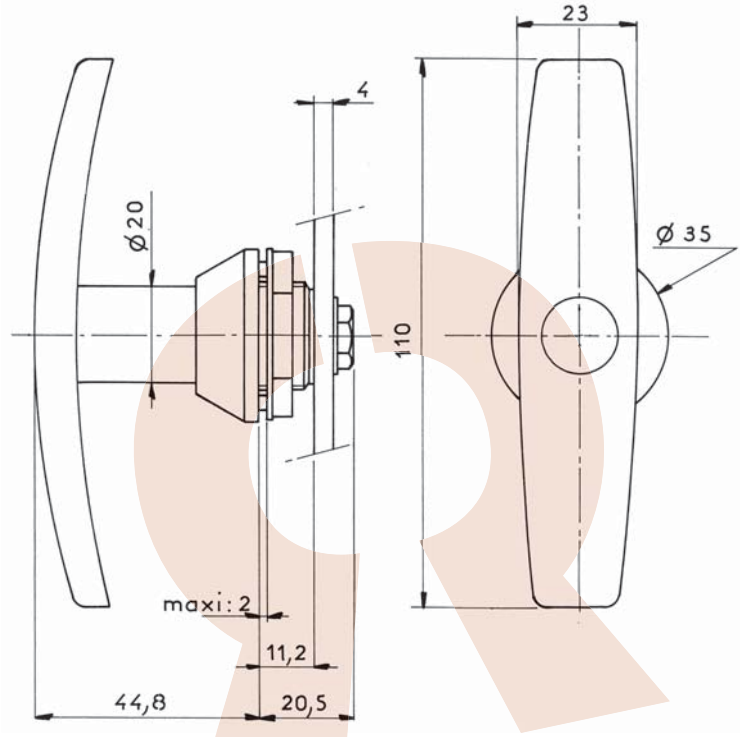

DONNEES TECHNIQUES / TECHNICAL DATA / TECHNISCHE DATEN

Référence *Reference* *Referenz*	0107810001	Organe de condamnation *Means ofLocking* *Verriegelungssystem*	Came type 1095 / 2129 (4 mm) Cam type 1095/2129 (4 mm) Riegel Typ 1095/2129 (4 mm)
Rotation *Rotation* *Drehweg*	1/4 Tour Droit ou 1/4 Tour Gauche 1/4 turn to the Right or 1/4 turn to the Left 1/4 Drehung rechts oder 1/4 Drehung links	Barillet interchangeable *Removeable barrel* *Wechselzylinder*	
Clé prisonnière (1 sortie) *The key extraction can't be in the open position* *Schlüsselabzug nur in geschlossener Stellung /Schließzwang*	Non / No / Nein	Matriculage barillet *Front barrel numbering* *Nummerierung des Zylinders*	Non / No / Nein
Fixation produit sur support *Lock fixing* *Befestigung auf Basis*	Écrou Nut Mutter	Matriculage came *Cam numbering* *Nummerierung des Riegels*	Non / No / Nein
Épaisseur support (mini - maxi) *Support thickness* *Materialstärke*	0.00 - 2.00 mm	Matriculage clé *Key numbering* *Nummerierung des Schlüssels*	Non / No / Nein
Possibilité clé passe *Master key available* *Hauptschlüsselmöglichkeit*		Gravure de clé *Key marking* *Prägung des Schlüssels*	Non / No / Nein
NB comb maxi possible *Maxi no. possible of combination* *maximale Schließmöglichkeiten*		Finition de clé *Key finish* *Oberflächenbehandlung des Schlüssels*	Non / No / Nein
Profil clé symétrique *Double side key* *symetrischer Schlüssel*		Jeu de 2 clés articulées *Set of 2 folding keys* *Satz von 2 Klappschlüsseln*	Non / No / Nein
Obturateur de barillet *Dust cover* *Staubschutz*		Jeu de 2 clés surmoulées *Set of 2 over moulded keys* *Satz von 2 umspritzten Schlüsseln*	Non / No / Nein
Finition *Standard finishes of product* *Oberflächenbearbeitung des Produkts*	Chrome Chrome-plated Verchromt	Jeu avec 1 clé acier et 1 clé articulée *Set of 1 steel key + 1 folding key* *Satz mit 1 Stahlschlüssel und 1 Klappschlüssel*	Non / No / Nein

APPLICATION Métal | Poignée | 1084-2

Metal APPLICATION / Handles
ANWENDUNG Metall / Schlossgriff

Ajour / *Fixing hole / Lochung*

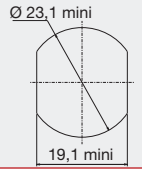

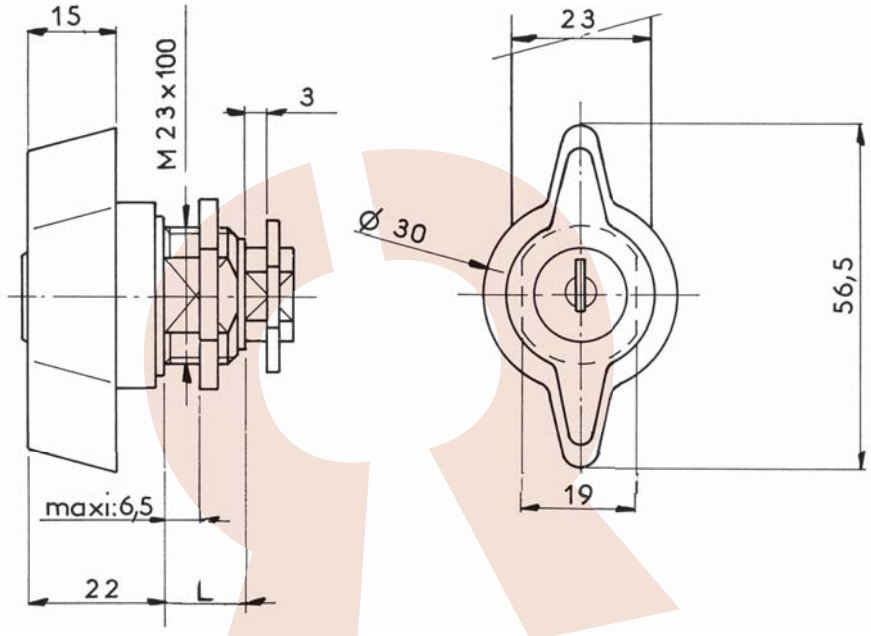

Disponible en / *Available / Verfügbar*

500 combinaisons
500 combinations
500 Schliessungen
ref : **0108402P11**

DONNEES TECHNIQUES / TECHNICAL DATA / TECHNISCHE DATEN

Référence *Reference* *Referenz*	0108402P02
Rotation *Rotation* *Drehweg*	1/4 Tour Droit 1/4 turn to the Right 1/4 Drehung rechts
Clé prisonnière (1 sortie) *The key extraction can't be in the open position* *Schlüsselabzug nur in geschlossener Stellung /Schließzwang*	Non / No / Nein
Fixation produit sur support *Lock fixing* *Befestigung auf Basis*	Écrou Nut Mutter
Épaisseur support (mini - maxi) *Support thickness* *Materialstärke*	0.00 - 11.00 mm
Possibilité clé passe *Master key available* *Hauptschlüsselmöglichkeit*	Non / No / Nein
NB comb maxi possible *Maxi no. possible of combination* *maximale Schließmöglichkeiten*	200
Profil clé symétrique *Double side key* *symetrischer Schlüssel*	Non / No / Nein
Obturateur de barillet *Dust cover* *Staubschutz*	Non / No / Nein
Finition *Standard finishes of product* *Oberflächenbearbeitung des Produkts*	Chrome Chrome-plated Verchromt

Organe de condamnation *Means ofLocking* *Verriegelungssystem*	Came type 911 / 1729 (2,5 ou 4 mm) Cam type 911/1729 (2,5 or 4mm) Riegel Typ 911/1729 (2,5 oder 4 mm)
Barillet interchangeable *Removeable barrel* *Wechselzylinder*	Non / No / Nein
Matriculage barillet *Front barrel numbering* *Nummerierung des Zylinders*	Option
Matriculage came *Cam numbering* *Nummerierung des Riegels*	Non / No / Nein
Matriculage clé *Key numbering* *Nummerierung des Schlüssels*	Option
Gravure de clé *Key marking* *Prägung des Schlüssels*	Option
Finition de clé *Key finish* *Oberflächenbehandlung des Schlüssels*	Option
Jeu de 2 clés articulées *Set of 2 folding keys* *Satz von 2 Klappschlüsseln*	Non / No / Nein
Jeu de 2 clés surmoulées *Set of 2 over moulded keys* *Satz von 2 umspritzten Schlüsseln*	Non / No / Nein
Jeu avec 1 clé acier et 1 clé articulée *Set of 1 steel key + 1 folding key* *Satz mit 1 Stahlschlüssel und 1 Klappschlüssel*	Non / No / Nein

APPLICATION Métal | Poignée | 1084-92

Metal APPLICATION / Handles
ANWENDUNG Metall / Schlossgriff

Ajour / *Fixing hole / Lochung*

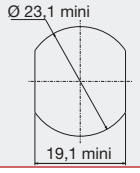

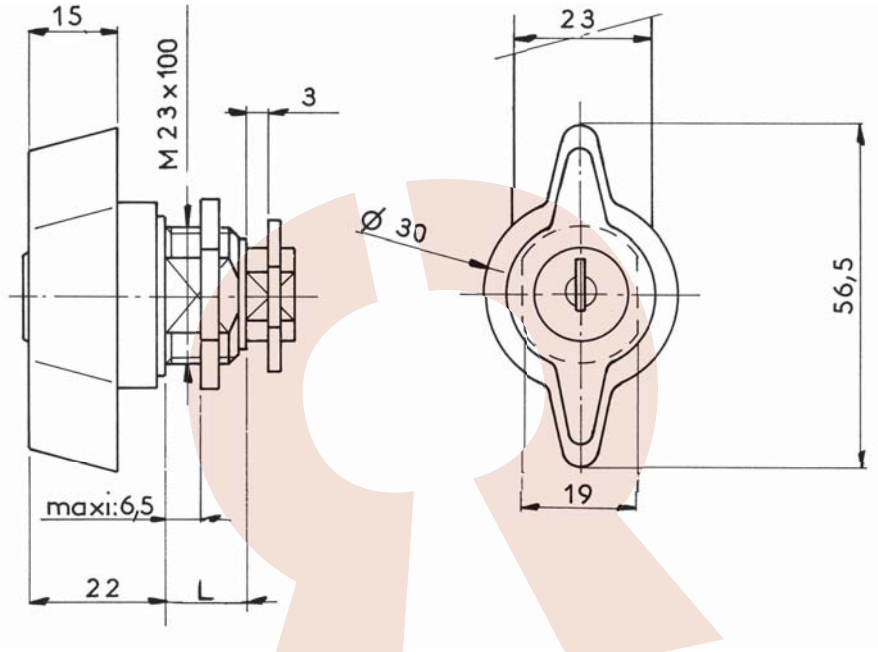

Disponible en / *Available / Verfügbar*

500 combinaisons
500 combinations
500 Schliessungen
ref : **0108492P11**

DONNEES TECHNIQUES / TECHNICAL DATA / TECHNISCHE DATEN

Référence *Reference* *Referenz*	0108492P02
Rotation *Rotation* *Drehweg*	1/4 Tour Gauche 1/4 turn to the Left 1/4 Drehung links
Clé prisonnière (1 sortie) *The key extraction can't be in the open position* *Schlüsselabzug nur in geschlossener Stellung /Schließzwang*	Non / No / Nein
Fixation produit sur support *Lock fixing* *Befestigung auf Basis*	Écrou Nut Mutter
Épaisseur support (mini - maxi) *Support thickness* *Materialstärke*	0.00 - 11.00 mm
Possibilité clé passe *Master key available* *Hauptschlüsselmöglichkeit*	Non / No / Nein
NB comb maxi possible *Maxi no. possible of combination* *maximale Schließmöglichkeiten*	200
Profil clé symétrique *Double side key* *symetrischer Schlüssel*	Non / No / Nein
Obturateur de barillet *Dust cover* *Staubschutz*	Non / No / Nein
Finition *Standard finishes of product* *Oberflächenbearbeitung des Produkts*	Chrome Chrome-plated Verchromt

Organe de condamnation *Means ofLocking* *Verriegelungssystem*	Came type 911 / 1729 (2,5 ou 4 mm) Cam type 911/1729 (2,5 or 4mm) Riegel Typ 911/1729 (2,5 oder 4 mm)
Barillet interchangeable *Removeable barrel* *Wechselzylinder*	Non / No / Nein
Matriculage barillet *Front barrel numbering* *Nummerierung des Zylinders*	Option
Matriculage came *Cam numbering* *Nummerierung des Riegels*	Non / No / Nein
Matriculage clé *Key numbering* *Nummerierung des Schlüssels*	Option
Gravure de clé *Key marking* *Prägung des Schlüssels*	Option
Finition de clé *Key finish* *Oberflächenbehandlung des Schlüssels*	Option
Jeu de 2 clés articulées *Set of 2 folding keys* *Satz von 2 Klappschlüsseln*	Non / No / Nein
Jeu de 2 clés surmoulées *Set of 2 over moulded keys* *Satz von 2 umspritzten Schlüsseln*	Non / No / Nein
Jeu avec 1 clé acier et 1 clé articulée *Set of 1 steel key + 1 folding key* *Satz mit 1 Stahlschlüssel und 1 Klappschlüssel*	Non / No / Nein

APPLICATION Métal | Poignée | 1095

Metal APPLICATION / Handles
ANWENDUNG Metall / Schlossgriff

Ajour / *Fixing hole / Lochung*

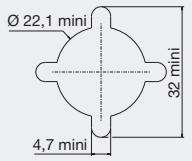

Observation / *remarks / bemerkungen*

Condamnation par came 2 ou 3 points
2 and 3 point cam
Verriegelung mit Zwei-oder Dreipunktriegel

Cames page 243
For cames page 243
Für Riegel, Seite 243

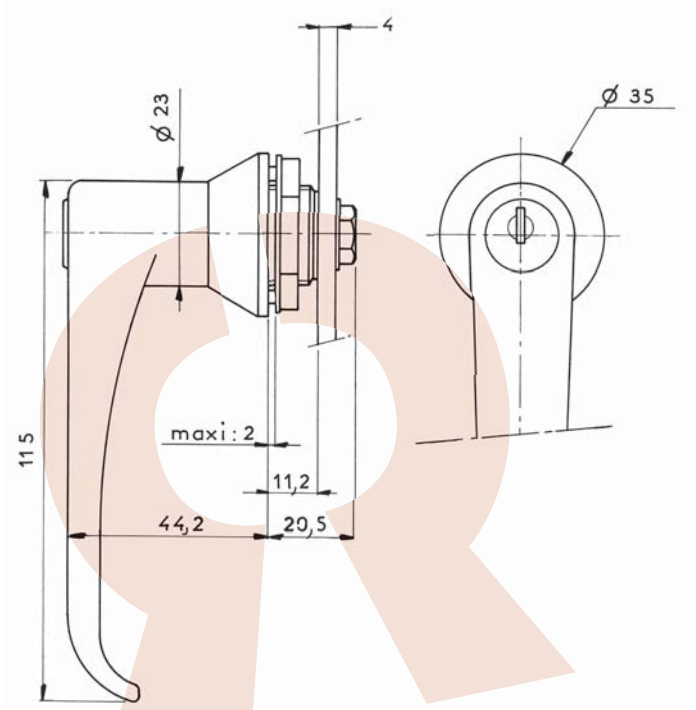

Disponible en / *Available / Verfügbar*

500 combinaisons
500 combinations
500 Schliessungen
ref : **0109500P11**

DONNEES TECHNIQUES / TECHNICAL DATA / TECHNISCHE DATEN

Référence *Reference* *Referenz*	0109500P02
Rotation *Rotation* *Drehweg*	1/4 Tour Droit ou 1/4 Tour Gauche 1/4 turn to the Right or 1/4 turn to the Left 1/4 Drehung rechts oder 1/4 Drehung links
Clé prisonnière (1 sortie) *The key extraction can't be in the open position* *Schlüsselabzug nur in geschlossener Stellung /Schließzwang*	Non / No / Nein
Fixation produit sur support *Lock fixing* *Befestigung auf Basis*	Écrou Nut Mutter
Épaisseur support (mini - maxi) *Support thickness* *Materialstärke*	0.00 - 2.00 mm
Possibilité clé passe *Master key available* *Hauptschlüsselmöglichkeit*	Non / No / Nein
NB comb maxi possible *Maxi no. possible of combination* *maximale Schließmöglichkeiten*	200
Profil clé symétrique *Double side key* *symetrischer Schlüssel*	Non / No / Nein
Obturateur de barillet *Dust cover* *Staubschutz*	Non / No / Nein
Finition *Standard finishes of product* *Oberflächenbearbeitung des Produkts*	Chrome Chrome-plated Verchromt

Organe de condamnation *Means ofLocking* *Verriegelungssystem*	Came type 1095 / 2129 (4 mm) Cam type 1095/2129 (4 mm) Riegel Typ 1095/2129 (4 mm)
Barillet interchangeable *Removeable barrel* *Wechselzylinder*	Non / No / Nein
Matriculage barillet *Front barrel numbering* *Nummerierung des Zylinders*	Option
Matriculage came *Cam numbering* *Nummerierung des Riegels*	Non / No / Nein
Matriculage clé *Key numbering* *Nummerierung des Schlüssels*	Option
Gravure de clé *Key marking* *Prägung des Schlüssels*	Option
Finition de clé *Key finish* *Oberflächenbehandlung des Schlüssels*	Option
Jeu de 2 clés articulées *Set of 2 folding keys* *Satz von 2 Klappschlüsseln*	Non / No / Nein
Jeu de 2 clés surmoulées *Set of 2 over moulded keys* *Satz von 2 umspritzten Schlüsseln*	Non / No / Nein
Jeu avec 1 clé acier et 1 clé articulée *Set of 1 steel key + 1 folding key* *Satz mit 1 Stahlschlüssel und 1 Klappschlüssel*	Non / No / Nein

APPLICATION Métal | Poignée | 1095-10

Metal APPLICATION / Handles
ANWENDUNG Metall / Schlossgriff

Ajour / *Fixing hole / Lochung*

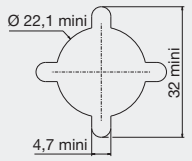

Observation / *remarks / bemerkungen*

Cames page 243
For cames page 243
Für Riegel, Seite 243

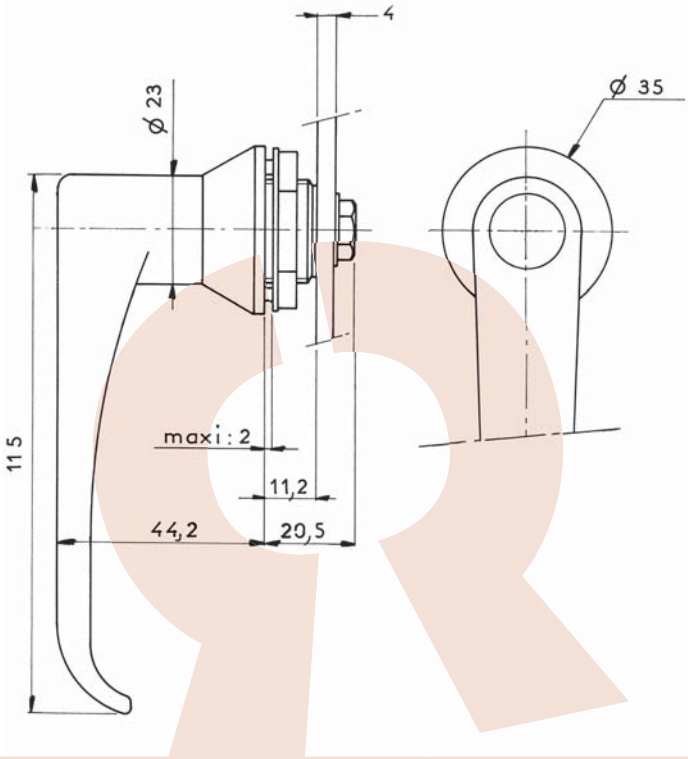

DONNEES TECHNIQUES / TECHNICAL DATA / TECHNISCHE DATEN

Référence *Reference* *Referenz*	0109510SSC	Organe de condamnation *Means ofLocking* *Verriegelungssystem*	Came type 1095 / 2129 (4 mm) Cam type 1095/2129 (4 mm) Riegel Typ 1095/2129 (4 mm)
Rotation *Rotation* *Drehweg*	1/4 Tour Droit ou 1/4 Tour Gauche 1/4 turn to the Right or 1/4 turn to the Left 1/4 Drehung rechts oder 1/4 Drehung links	Barillet interchangeable *Removeable barrel* *Wechselzylinder*	
Clé prisonnière (1 sortie) *The key extraction can't be in the open position* *Schlüsselabzug nur in geschlossener Stellung /Schließzwang*		Matriculage barillet *Front barrel numbering* *Nummerierung des Zylinders*	Non / No / Nein
Fixation produit sur support *Lock fixing* *Befestigung auf Basis*	Écrou Nut Mutter	Matriculage came *Cam numbering* *Nummerierung des Riegels*	Non / No / Nein
Épaisseur support (mini - maxi) *Support thickness* *Materialstärke*	0.00 - 2.00 mm	Matriculage clé *Key numbering* *Nummerierung des Schlüssels*	Non / No / Nein
Possibilité clé passe *Master key available* *Hauptschlüsselmöglichkeit*		Gravure de clé *Key marking* *Prägung des Schlüssels*	Non / No / Nein
NB comb maxi possible *Maxi no. possible of combination* *maximale Schließmöglichkeiten*		Finition de clé *Key finish* *Oberflächenbehandlung des Schlüssels*	Non / No / Nein
Profil clé symétrique *Double side key* *symetrischer Schlüssel*		Jeu de 2 clés articulées *Set of 2 folding keys* *Satz von 2 Klappschlüsseln*	Non / No / Nein
Obturateur de barillet *Dust cover* *Staubschutz*		Jeu de 2 clés surmoulées *Set of 2 over moulded keys* *Satz von 2 umspritzten Schlüsseln*	Non / No / Nein
Finition *Standard finishes of product* *Oberflächenbearbeitung des Produkts*	Chrome Chrome-plated Verchromt	Jeu avec 1 clé acier et 1 clé articulée *Set of 1 steel key + 1 folding key* *Satz mit 1 Stahlschlüssel und 1 Klappschlüssel*	Non / No / Nein

APPLICATION Métal | Poignée | 1127

Metal APPLICATION / Handles
ANWENDUNG Metall / Schlossgriff

Ajour / *Fixing hole / Lochung*

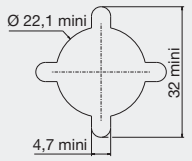

Observation / *remarks / bemerkungen*

Condamnation par came 2 ou 3 points
2 and 3 point cam
Verriegelung mit Zwei-oder Dreipunktriegel

Cames page 243
For cames page 243
Für Riegel, Seite 243

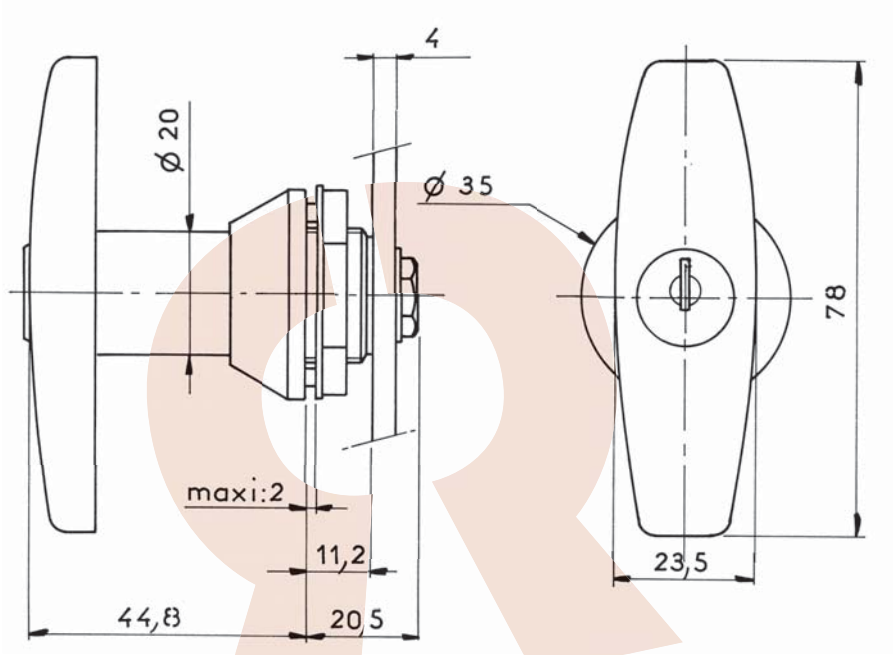

Disponible en / *Available / Verfügbar*

500 combinaisons
500 combinations
500 Schliessungen
ref : **0112700P11**

DONNEES TECHNIQUES / TECHNICAL DATA / TECHNISCHE DATEN

Référence *Reference* *Referenz*	0112700P02
Rotation *Rotation* *Drehweg*	1/4 Tour Droit ou 1/4 Tour Gauche 1/4 turn to the Right or 1/4 turn to the Left 1/4 Drehung rechts oder 1/4 Drehung links
Clé prisonnière (1 sortie) *The key extraction can't be in the open position* *Schlüsselabzug nur in geschlossener Stellung /Schließzwang*	Non / No / Nein
Fixation produit sur support *Lock fixing* *Befestigung auf Basis*	Écrou Nut Mutter
Épaisseur support (mini - maxi) *Support thickness* *Materialstärke*	0.00 - 2.00 mm
Possibilité clé passe *Master key available* *Hauptschlüsselmöglichkeit*	Non / No / Nein
NB comb maxi possible *Maxi no. possible of combination* *maximale Schließmöglichkeiten*	200
Profil clé symétrique *Double side key* *symetrischer Schlüssel*	Non / No / Nein
Obturateur de barillet *Dust cover* *Staubschutz*	Non / No / Nein
Finition *Standard finishes of product* *Oberflächenbearbeitung des Produkts*	Chrome Chrome-plated Verchromt

Organe de condamnation *Means ofLocking* *Verriegelungssystem*	Came type 1095 / 2129 (4 mm) Cam type 1095/2129 (4 mm) Riegel Typ 1095/2129 (4 mm)
Barillet interchangeable *Removeable barrel* *Wechselzylinder*	Non / No / Nein
Matriculage barillet *Front barrel numbering* *Nummerierung des Zylinders*	Option
Matriculage came *Cam numbering* *Nummerierung des Riegels*	Non / No / Nein
Matriculage clé *Key numbering* *Nummerierung des Schlüssels*	Option
Gravure de clé *Key marking* *Prägung des Schlüssels*	Option
Finition de clé *Key finish* *Oberflächenbehandlung des Schlüssels*	Option
Jeu de 2 clés articulées *Set of 2 folding keys* *Satz von 2 Klappschlüsseln*	Non / No / Nein
Jeu de 2 clés surmoulées *Set of 2 over moulded keys* *Satz von 2 umspritzten Schlüsseln*	Non / No / Nein
Jeu avec 1 clé acier et 1 clé articulée *Set of 1 steel key + 1 folding key* *Satz mit 1 Stahlschlüssel und 1 Klappschlüssel*	Non / No / Nein

APPLICATION Métal | Poignée | 1127-10

Metal APPLICATION / Handles
ANWENDUNG Metall / Schlossgriff

Ajour / *Fixing hole / Lochung*

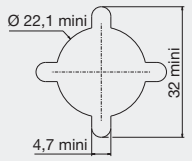

Observation / *remarks / bemerkungen*

Cames page 243
For cames page 243
Für Riegel, Seite 243

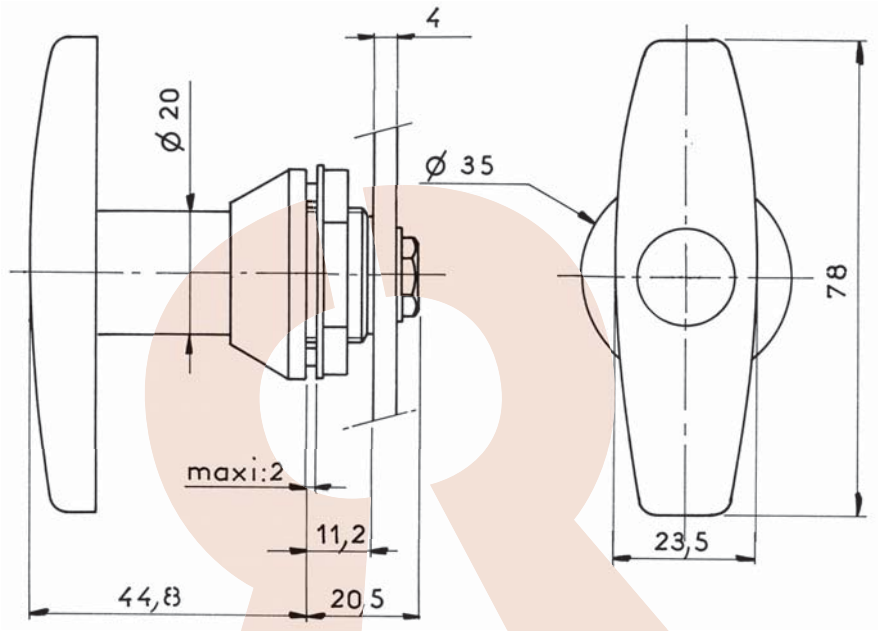

DONNEES TECHNIQUES / TECHNICAL DATA / TECHNISCHE DATEN

Référence *Reference* *Referenz*	0112710SSC
Rotation *Rotation* *Drehweg*	1/4 Tour Droit ou 1/4 Tour Gauche 1/4 turn to the Right or 1/4 turn to the Left 1/4 Drehung rechts oder 1/4 Drehung links
Clé prisonnière (1 sortie) *The key extraction can't be in the open position* *Schlüsselabzug nur in geschlossener Stellung /Schließzwang*	
Fixation produit sur support *Lock fixing* *Befestigung auf Basis*	Écrou Nut Mutter
Épaisseur support (mini - maxi) *Support thickness* *Materialstärke*	0.00 - 2.00 mm
Possibilité clé passe *Master key available* *Hauptschlüsselmöglichkeit*	
NB comb maxi possible *Maxi no. possible of combination* *maximale Schließmöglichkeiten*	
Profil clé symétrique *Double side key* *symetrischer Schlüssel*	
Obturateur de barillet *Dust cover* *Staubschutz*	
Finition *Standard finishes of product* *Oberflächenbearbeitung des Produkts*	Chrome Chrome-plated Verchromt

Organe de condamnation *Means ofLocking* *Verriegelungssystem*	Came type 1095 / 2129 (4 mm) Cam type 1095/2129 (4 mm) Riegel Typ 1095/2129 (4 mm)
Barillet interchangeable *Removeable barrel* *Wechselzylinder*	
Matriculage barillet *Front barrel numbering* *Nummerierung des Zylinders*	Non / No / Nein
Matriculage came *Cam numbering* *Nummerierung des Riegels*	Non / No / Nein
Matriculage clé *Key numbering* *Nummerierung des Schlüssels*	Non / No / Nein
Gravure de clé *Key marking* *Prägung des Schlüssels*	Non / No / Nein
Finition de clé *Key finish* *Oberflächenbehandlung des Schlüssels*	Non / No / Nein
Jeu de 2 clés articulées *Set of 2 folding keys* *Satz von 2 Klappschlüsseln*	Non / No / Nein
Jeu de 2 clés surmoulées *Set of 2 over moulded keys* *Satz von 2 umspritzten Schlüsseln*	Non / No / Nein
Jeu avec 1 clé acier et 1 clé articulée *Set of 1 steel key + 1 folding key* *Satz mit 1 Stahlschlüssel und 1 Klappschlüssel*	Non / No / Nein

APPLICATION Métal | Poignée | 1187A

Metal APPLICATION / Handles
ANWENDUNG Metall / Schlossgriff

Ajour / *Fixing hole / Lochung*

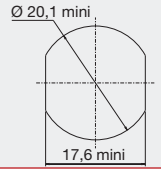

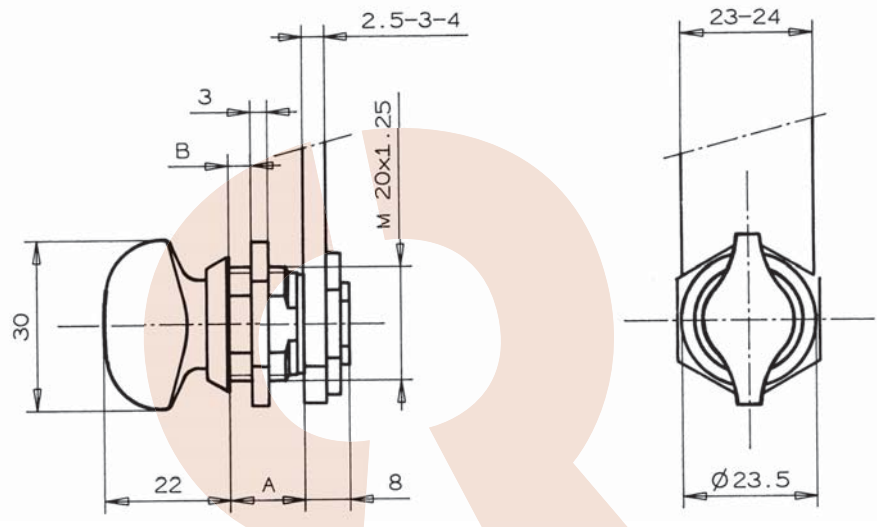

Disponible en / *Available / Verfügbar*

Epaisseur 12 mm pour application Bois et Métal
Thickness 16 mm for wood and metal application
Stärke: 12 mm für Holz oder Metall
ref : **0118702SSC**

DONNEES TECHNIQUES / TECHNICAL DATA / TECHNISCHE DATEN

Référence *Reference* *Referenz*	0118701SSC
Rotation *Rotation* *Drehweg*	1/2 Tour 1/2 turn 1/2 Drehung
Clé prisonnière (1 sortie) *The key extraction can't be in the open position* *Schlüsselabzug nur in geschlossener Stellung /Schließzwang*	Non / No / Nein
Fixation produit sur support *Lock fixing* *Befestigung auf Basis*	Écrou Nut Mutter
Épaisseur support (mini - maxi) *Support thickness* *Materialstärke*	0.00 - 7.00 mm
Possibilité clé passe *Master key available* *Hauptschlüsselmöglichkeit*	
NB comb maxi possible *Maxi no. possible of combination* *maximale Schließmöglichkeiten*	
Profil clé symétrique *Double side key* *symetrischer Schlüssel*	
Obturateur de barillet *Dust cover* *Staubschutz*	
Finition *Standard finishes of product* *Oberflächenbearbeitung des Produkts*	Chrome Chrome-plated Verchromt

Organe de condamnation *Means ofLocking* *Verriegelungssystem*	Came type 911 / 1729 (2,5 ou 4 mm) Cam type 911/1729 (2,5 or 4mm) Riegel Typ 911/1729 (2,5 oder 4 mm)
Barillet interchangeable *Removeable barrel* *Wechselzylinder*	
Matriculage barillet *Front barrel numbering* *Nummerierung des Zylinders*	Non / No / Nein
Matriculage came *Cam numbering* *Nummerierung des Riegels*	Non / No / Nein
Matriculage clé *Key numbering* *Nummerierung des Schlüssels*	Non / No / Nein
Gravure de clé *Key marking* *Prägung des Schlüssels*	Non / No / Nein
Finition de clé *Key finish* *Oberflächenbehandlung des Schlüssels*	Non / No / Nein
Jeu de 2 clés articulées *Set of 2 folding keys* *Satz von 2 Klappschlüsseln*	Non / No / Nein
Jeu de 2 clés surmoulées *Set of 2 over moulded keys* *Satz von 2 umspritzten Schlüsseln*	Non / No / Nein
Jeu avec 1 clé acier et 1 clé articulée *Set of 1 steel key + 1 folding key* *Satz mit 1 Stahlschlüssel und 1 Klappschlüssel*	Non / No / Nein

RONIS
www.ronis.fr

APPLICATION Métal | Poignée | 1247-1

Metal APPLICATION / Handles
ANWENDUNG Metall / Schlossgriff

Ajour / *Fixing hole / Lochung*

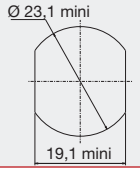

Observation / *remarks / bemerkungen*

Bouton plastique noir
Locking knob in black plastic
schwarzer Kunststoffknopf

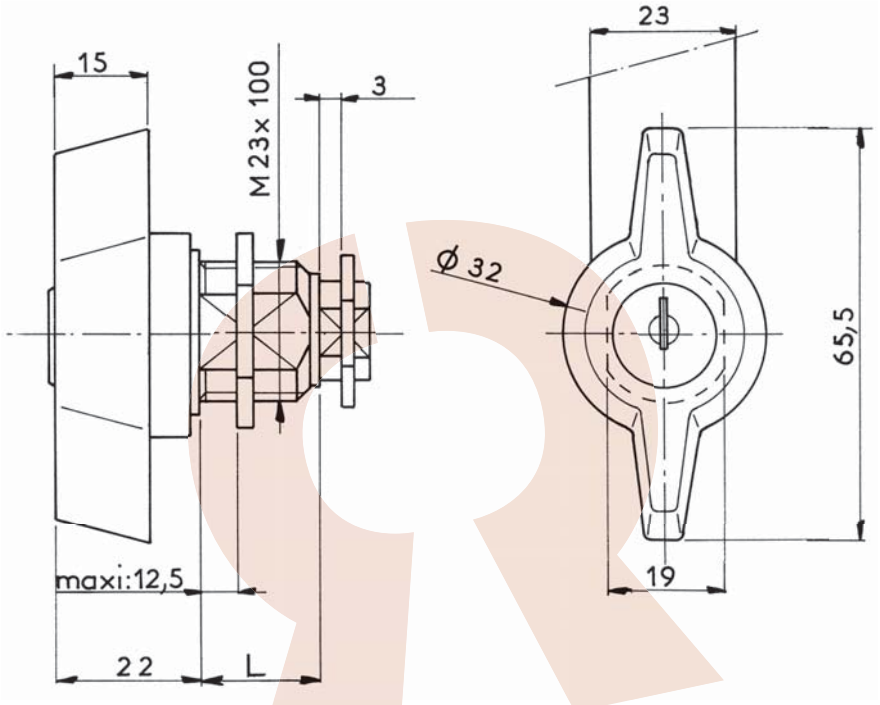

Disponible en / *Available / Verfügbar*

500 combinaisons
500 combinations
500 Schliessungen
ref : **0124701P11**

DONNEES TECHNIQUES / TECHNICAL DATA / TECHNISCHE DATEN

Référence *Reference* *Referenz*	0124701P02
Rotation *Rotation* *Drehweg*	1/4 Tour Droit 1/4 turn to the Right 1/4 Drehung rechts
Clé prisonnière (1 sortie) *The key extraction can't be in the open position* *Schlüsselabzug nur in geschlossener Stellung /Schließzwang*	Non / No / Nein
Fixation produit sur support *Lock fixing* *Befestigung auf Basis*	Écrou Nut Mutter
Épaisseur support (mini - maxi) *Support thickness* *Materialstärke*	0.00 - 7.00 mm
Possibilité clé passe *Master key available* *Hauptschlüsselmöglichkeit*	Non / No / Nein
NB comb maxi possible *Maxi no. possible of combination* *maximale Schließmöglichkeiten*	200
Profil clé symétrique *Double side key* *symetrischer Schlüssel*	Non / No / Nein
Obturateur de barillet *Dust cover* *Staubschutz*	Non / No / Nein
Finition *Standard finishes of product* *Oberflächenbearbeitung des Produkts*	Noir Black Schwarz

Organe de condamnation *Means ofLocking* *Verriegelungssystem*	Came type 911 / 1729 (2,5 ou 4 mm) Cam type 911/1729 (2,5 or 4mm) Riegel Typ 911/1729 (2,5 oder 4 mm)
Barillet interchangeable *Removeable barrel* *Wechselzylinder*	Non / No / Nein
Matriculage barillet *Front barrel numbering* *Nummerierung des Zylinders*	Option
Matriculage came *Cam numbering* *Nummerierung des Riegels*	Non / No / Nein
Matriculage clé *Key numbering* *Nummerierung des Schlüssels*	Option
Gravure de clé *Key marking* *Prägung des Schlüssels*	Option
Finition de clé *Key finish* *Oberflächenbehandlung des Schlüssels*	Option
Jeu de 2 clés articulées *Set of 2 folding keys* *Satz von 2 Klappschlüsseln*	Non / No / Nein
Jeu de 2 clés surmoulées *Set of 2 over moulded keys* *Satz von 2 umspritzten Schlüsseln*	Non / No / Nein
Jeu avec 1 clé acier et 1 clé articulée *Set of 1 steel key + 1 folding key* *Satz mit 1 Stahlschlüssel und 1 Klappschlüssel*	Non / No / Nein

APPLICATION Métal | Poignée | 1247-2

Metal APPLICATION / Handles
ANWENDUNG Metall / Schlossgriff

Ajour / *Fixing hole / Lochung*

Observation / *remarks / bemerkungen*

Bouton plastique noir
Locking knob in black plastic
schwarzer Kunststoffknopf

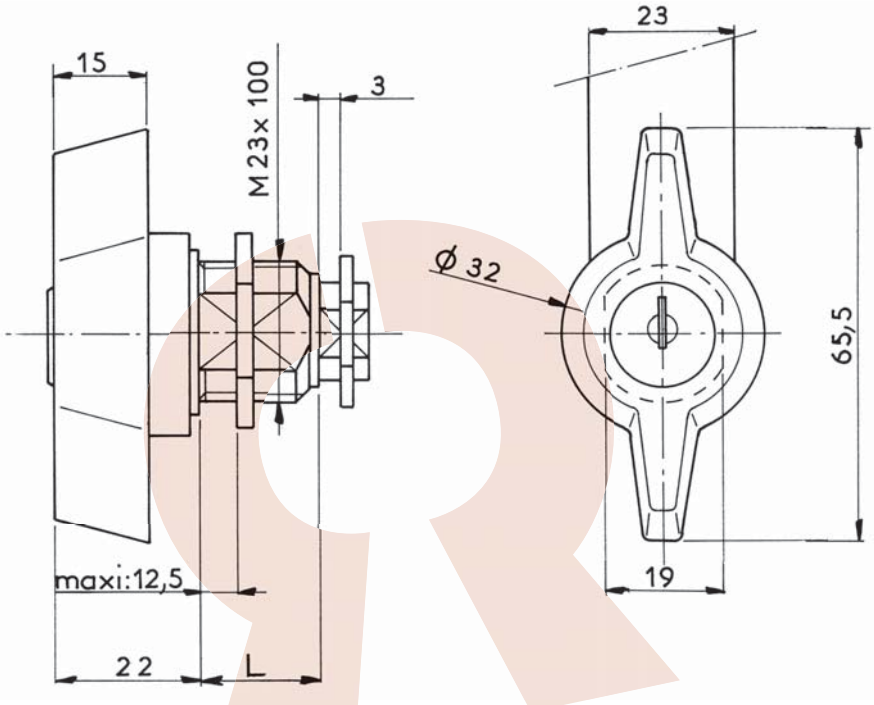

Disponible en / *Available / Verfügbar*

500 combinaisons
500 combinations
500 Schliessungen
ref : **0124702P11**

DONNEES TECHNIQUES / TECHNICAL DATA / TECHNISCHE DATEN

Référence *Reference* *Referenz*	0124702P02
Rotation *Rotation* *Drehweg*	1/4 Tour Droit 1/4 turn to the Right 1/4 Drehung rechts
Clé prisonnière (1 sortie) *The key extraction can't be in the open position* *Schlüsselabzug nur in geschlossener Stellung /Schließzwang*	Non / No / Nein
Fixation produit sur support *Lock fixing* *Befestigung auf Basis*	Écrou Nut Mutter
Épaisseur support (mini - maxi) *Support thickness* *Materialstärke*	0.00 - 11.00 mm
Possibilité clé passe *Master key available* *Hauptschlüsselmöglichkeit*	Non / No / Nein
NB comb maxi possible *Maxi no. possible of combination* *maximale Schließmöglichkeiten*	200
Profil clé symétrique *Double side key* *symetrischer Schlüssel*	Non / No / Nein
Obturateur de barillet *Dust cover* *Staubschutz*	Non / No / Nein
Finition *Standard finishes of product* *Oberflächenbearbeitung des Produkts*	Noir Black Schwarz

Organe de condamnation *Means ofLocking* *Verriegelungssystem*	Came type 911 / 1729 (2,5 ou 4 mm) Cam type 911/1729 (2,5 or 4mm) Riegel Typ 911/1729 (2,5 oder 4 mm)
Barillet interchangeable *Removeable barrel* *Wechselzylinder*	Non / No / Nein
Matriculage barillet *Front barrel numbering* *Nummerierung des Zylinders*	Option
Matriculage came *Cam numbering* *Nummerierung des Riegels*	Non / No / Nein
Matriculage clé *Key numbering* *Nummerierung des Schlüssels*	Option
Gravure de clé *Key marking* *Prägung des Schlüssels*	Option
Finition de clé *Key finish* *Oberflächenbehandlung des Schlüssels*	Option
Jeu de 2 clés articulées *Set of 2 folding keys* *Satz von 2 Klappschlüsseln*	Non / No / Nein
Jeu de 2 clés surmoulées *Set of 2 over moulded keys* *Satz von 2 umspritzten Schlüsseln*	Non / No / Nein
Jeu avec 1 clé acier et 1 clé articulée *Set of 1 steel key + 1 folding key* *Satz mit 1 Stahlschlüssel und 1 Klappschlüssel*	Non / No / Nein

APPLICATION Métal | Poignée | 1247-91

Metal APPLICATION / Handles
ANWENDUNG Metall / Schlossgriff

Ajour / *Fixing hole / Lochung*

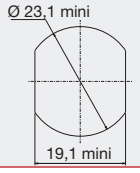

Observation / *remarks / bemerkungen*

Bouton plastique noir
Locking knob in black plastic
schwarzer Kunststoffknopf

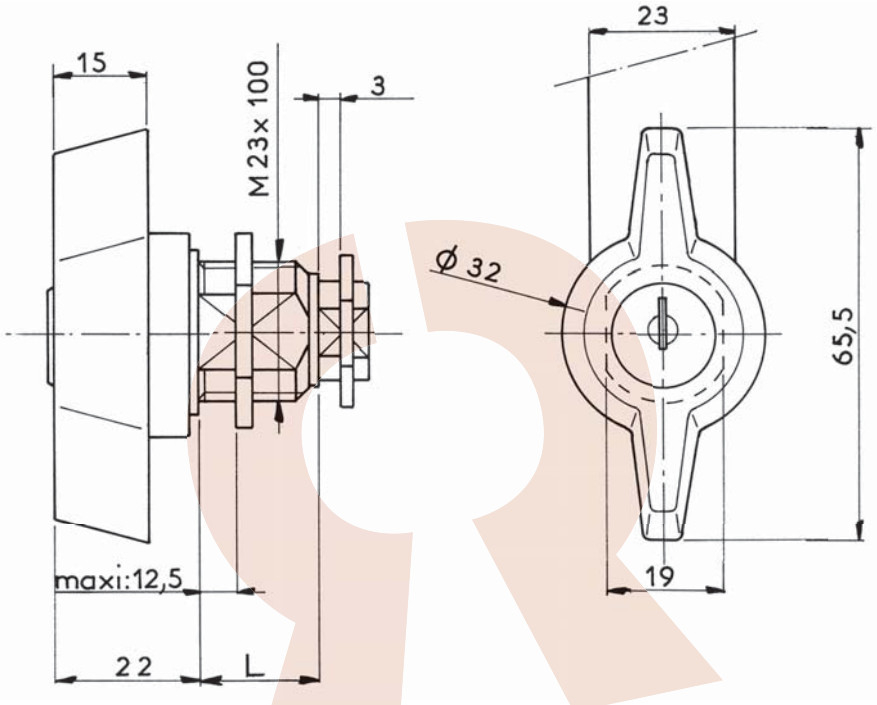

Disponible en / *Available / Verfügbar*

500 combinaisons
500 combinations
500 Schliessungen
ref : **0124791P11**

DONNEES TECHNIQUES / TECHNICAL DATA / TECHNISCHE DATEN

Référence *Reference* *Referenz*	0124791P02
Rotation *Rotation* *Drehweg*	1/4 Tour Gauche 1/4 turn to the Left 1/4 Drehung links
Clé prisonnière (1 sortie) *The key extraction can't be in the open position* *Schlüsselabzug nur in geschlossener Stellung /Schließzwang*	Non / No / Nein
Fixation produit sur support *Lock fixing* *Befestigung auf Basis*	Écrou Nut Mutter
Épaisseur support (mini - maxi) *Support thickness* *Materialstärke*	0.00 - 7.00 mm
Possibilité clé passe *Master key available* *Hauptschlüsselmöglichkeit*	Non / No / Nein
NB comb maxi possible *Maxi no. possible of combination* *maximale Schließmöglichkeiten*	200
Profil clé symétrique *Double side key* *symetrischer Schlüssel*	Non / No / Nein
Obturateur de barillet *Dust cover* *Staubschutz*	Non / No / Nein
Finition *Standard finishes of product* *Oberflächenbearbeitung des Produkts*	Noir Black Schwarz

Organe de condamnation *Means ofLocking* *Verriegelungssystem*	Came type 911 / 1729 (2,5 ou 4 mm) Cam type 911/1729 (2,5 or 4mm) Riegel Typ 911/1729 (2,5 oder 4 mm)
Barillet interchangeable *Removeable barrel* *Wechselzylinder*	Non / No / Nein
Matriculage barillet *Front barrel numbering* *Nummerierung des Zylinders*	Option
Matriculage came *Cam numbering* *Nummerierung des Riegels*	Non / No / Nein
Matriculage clé *Key numbering* *Nummerierung des Schlüssels*	Option
Gravure de clé *Key marking* *Prägung des Schlüssels*	Option
Finition de clé *Key finish* *Oberflächenbehandlung des Schlüssels*	Option
Jeu de 2 clés articulées *Set of 2 folding keys* *Satz von 2 Klappschlüsseln*	Non / No / Nein
Jeu de 2 clés surmoulées *Set of 2 over moulded keys* *Satz von 2 umspritzten Schlüsseln*	Non / No / Nein
Jeu avec 1 clé acier et 1 clé articulée *Set of 1 steel key + 1 folding key* *Satz mit 1 Stahlschlüssel und 1 Klappschlüssel*	Non / No / Nein

APPLICATION Métal | Poignée | 1247-92

Metal APPLICATION / Handles
ANWENDUNG Metall / Schlossgriff

Ajour / *Fixing hole / Lochung*

Observation / *remarks / bemerkungen*

Bouton plastique noir
Locking knob in black plastic
schwarzer Kunststoffknopf

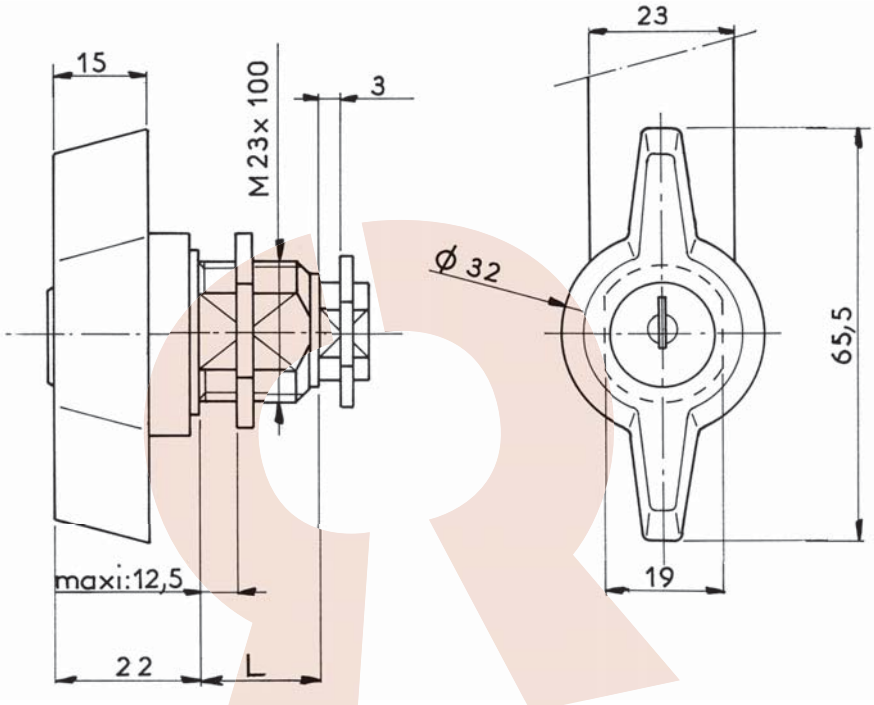

Disponible en / *Available / Verfügbar*

500 combinaisons
500 combinations
500 Schliessungen
ref : **0124702P92**

DONNEES TECHNIQUES / TECHNICAL DATA / TECHNISCHE DATEN

Référence *Reference* *Referenz*	0124792P02
Rotation *Rotation* *Drehweg*	1/4 Tour Gauche 1/4 turn to the Left 1/4 Drehung links
Clé prisonnière (1 sortie) *The key extraction can't be in the open position* *Schlüsselabzug nur in geschlossener Stellung /Schließzwang*	Non / No / Nein
Fixation produit sur support *Lock fixing* *Befestigung auf Basis*	Écrou Nut Mutter
Épaisseur support (mini - maxi) *Support thickness* *Materialstärke*	0.00 - 11.00 mm
Possibilité clé passe *Master key available* *Hauptschlüsselmöglichkeit*	Non / No / Nein
NB comb maxi possible *Maxi no. possible of combination* *maximale Schließmöglichkeiten*	200
Profil clé symétrique *Double side key* *symetrischer Schlüssel*	Non / No / Nein
Obturateur de barillet *Dust cover* *Staubschutz*	Non / No / Nein
Finition *Standard finishes of product* *Oberflächenbearbeitung des Produkts*	Noir Black Schwarz

Organe de condamnation *Means ofLocking* *Verriegelungssystem*	Came type 911 / 1729 (2,5 ou 4 mm) Cam type 911/1729 (2,5 or 4mm) Riegel Typ 911/1729 (2,5 oder 4 mm)
Barillet interchangeable *Removeable barrel* *Wechselzylinder*	Non / No / Nein
Matriculage barillet *Front barrel numbering* *Nummerierung des Zylinders*	Option
Matriculage came *Cam numbering* *Nummerierung des Riegels*	Non / No / Nein
Matriculage clé *Key numbering* *Nummerierung des Schlüssels*	Option
Gravure de clé *Key marking* *Prägung des Schlüssels*	Option
Finition de clé *Key finish* *Oberflächenbehandlung des Schlüssels*	Option
Jeu de 2 clés articulées *Set of 2 folding keys* *Satz von 2 Klappschlüsseln*	Non / No / Nein
Jeu de 2 clés surmoulées *Set of 2 over moulded keys* *Satz von 2 umspritzten Schlüsseln*	Non / No / Nein
Jeu avec 1 clé acier et 1 clé articulée *Set of 1 steel key + 1 folding key* *Satz mit 1 Stahlschlüssel und 1 Klappschlüssel*	Non / No / Nein

APPLICATION Métal | Poignée | 2100-01

Metal APPLICATION / Handles
ANWENDUNG Metall / Schlossgriff

Ajour / *Fixing hole / Lochung*

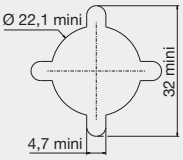

Avantage / *advantage / vorteil*

- Une clé plate réversible
Double side key
Wendeschlüssel

- Une serrure avec possibilité de clé passe.
Lock with the possibility of a masterkey
hauptschlüsselfähiges Schloss

Observation / *remarks / bemerkungen*

Condamnation par came 2 ou 3 points
2 and 3 point cam
Verriegelung mit Zwei-oder Dreipunktriegel

Cames page 243
For cames page 243
Für Riegel, Seite 243

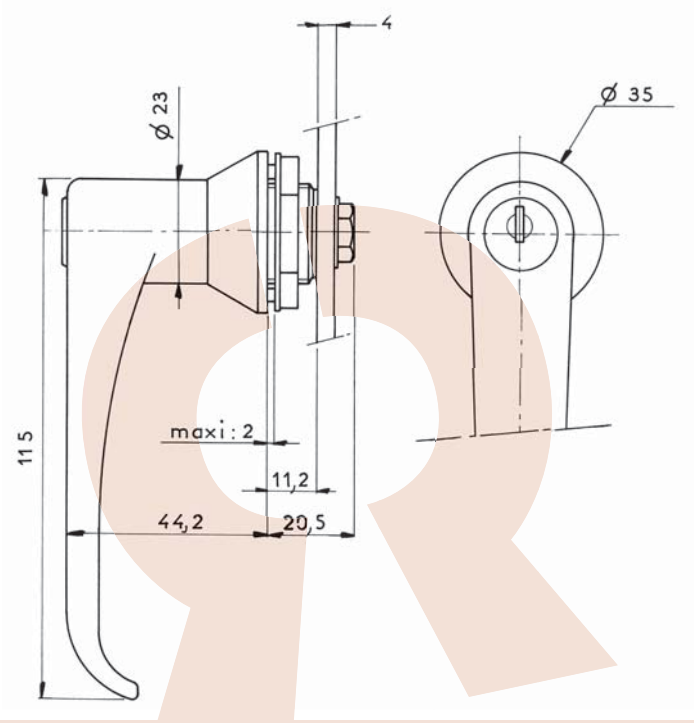

Disponible en / *Available / Verfügbar*

200 combinaisons
200 combinations
200 Schliessungen
ref : **02100010SM**

DONNEES TECHNIQUES / TECHNICAL DATA / TECHNISCHE DATEN

Référence *Reference* *Referenz*	02100010KT
Rotation *Rotation* *Drehweg*	1/4 Tour Droit ou 1/4 Tour Gauche 1/4 turn to the Right or 1/4 turn to the Left 1/4 Drehung rechts oder 1/4 Drehung links
Clé prisonnière (1 sortie) *The key extraction can't be in the open position* *Schlüsselabzug nur in geschlossener Stellung /Schließzwang*	Non / No / Nein
Fixation produit sur support *Lock fixing* *Befestigung auf Basis*	Écrou Nut Mutter
Épaisseur support (mini - maxi) *Support thickness* *Materialstärke*	0.00 - 2.00 mm
Possibilité clé passe *Master key available* *Hauptschlüsselmöglichkeit*	Oui / Yes / Ya
NB comb maxi possible *Maxi no. possible of combination* *maximale Schließmöglichkeiten*	1000
Profil clé symétrique *Double side key* *symetrischer Schlüssel*	Oui / Yes / Ya
Obturateur de barillet *Dust cover* *Staubschutz*	Non / No / Nein
Finition *Standard finishes of product* *Oberflächenbearbeitung des Produkts*	Chrome Chrome-plated Verchromt

Organe de condamnation *Means ofLocking* *Verriegelungssystem*	Came type 1095 / 2129 (4 mm) Cam type 1095/2129 (4 mm) Riegel Typ 1095/2129 (4 mm)
Barillet interchangeable *Removeable barrel* *Wechselzylinder*	Non / No / Nein
Matriculage barillet *Front barrel numbering* *Nummerierung des Zylinders*	Option
Matriculage came *Cam numbering* *Nummerierung des Riegels*	Non / No / Nein
Matriculage clé *Key numbering* *Nummerierung des Schlüssels*	Option
Gravure de clé *Key marking* *Prägung des Schlüssels*	Option
Finition de clé *Key finish* *Oberflächenbehandlung des Schlüssels*	Option
Jeu de 2 clés articulées *Set of 2 folding keys* *Satz von 2 Klappschlüsseln*	Option
Jeu de 2 clés surmoulées *Set of 2 over moulded keys* *Satz von 2 umspritzten Schlüsseln*	Option
Jeu avec 1 clé acier et 1 clé articulée *Set of 1 steel key + 1 folding key* *Satz mit 1 Stahlschlüssel und 1 Klappschlüssel*	Option

APPLICATION Métal | Poignée | 2100-02

Metal APPLICATION / Handles
ANWENDUNG Metall / Schlossgriff

Ajour / *Fixing hole / Lochung*

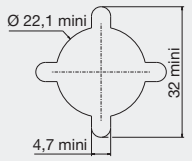

Observation / *remarks / bemerkungen*

Cames page 243
For cames page 243
Für Riegel, Seite 243

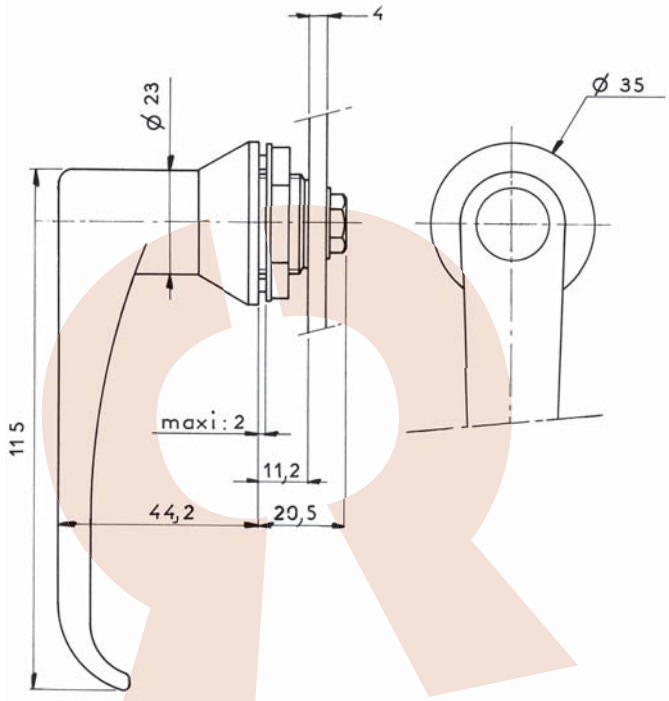

Disponible en / *Available / Verfügbar*

Fixe
Fixed
Nicht drehend
ref : **0210003001**

DONNEES TECHNIQUES / TECHNICAL DATA / TECHNISCHE DATEN

Référence *Reference* *Referenz*	0210002002
Rotation *Rotation* *Drehweg*	1/4 Tour Droit ou 1/4 Tour Gauche 1/4 turn to the Right or 1/4 turn to the Left 1/4 Drehung rechts oder 1/4 Drehung links
Clé prisonnière (1 sortie) *The key extraction can't be in the open position* *Schlüsselabzug nur in geschlossener Stellung /Schließzwang*	
Fixation produit sur support *Lock fixing* *Befestigung auf Basis*	Écrou Nut Mutter
Épaisseur support (mini - maxi) *Support thickness* *Materialstärke*	0.00 - 2.00 mm
Possibilité clé passe *Master key available* *Hauptschlüsselmöglichkeit*	
NB comb maxi possible *Maxi no. possible of combination* *maximale Schließmöglichkeiten*	
Profil clé symétrique *Double side key* *symetrischer Schlüssel*	
Obturateur de barillet *Dust cover* *Staubschutz*	
Finition *Standard finishes of product* *Oberflächenbearbeitung des Produkts*	Chrome Chrome-plated Verchromt

Organe de condamnation *Means ofLocking* *Verriegelungssystem*	Came type 1095 / 2129 (4 mm) Cam type 1095/2129 (4 mm) Riegel Typ 1095/2129 (4 mm)
Barillet interchangeable *Removeable barrel* *Wechselzylinder*	
Matriculage barillet *Front barrel numbering* *Nummerierung des Zylinders*	Non / No / Nein
Matriculage came *Cam numbering* *Nummerierung des Riegels*	Non / No / Nein
Matriculage clé *Key numbering* *Nummerierung des Schlüssels*	Non / No / Nein
Gravure de clé *Key marking* *Prägung des Schlüssels*	Non / No / Nein
Finition de clé *Key finish* *Oberflächenbehandlung des Schlüssels*	Non / No / Nein
Jeu de 2 clés articulées *Set of 2 folding keys* *Satz von 2 Klappschlüsseln*	Non / No / Nein
Jeu de 2 clés surmoulées *Set of 2 over moulded keys* *Satz von 2 umspritzten Schlüsseln*	Non / No / Nein
Jeu avec 1 clé acier et 1 clé articulée *Set of 1 steel key + 1 folding key* *Satz mit 1 Stahlschlüssel und 1 Klappschlüssel*	Non / No / Nein

APPLICATION Métal | Poignée | 4600-01

Metal APPLICATION / Handles
ANWENDUNG Metall / Schlossgriff

Ajour / *Fixing hole / Lochung*

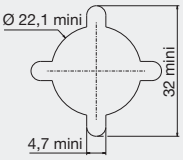

Avantage / *advantage / vorteil*

- Une clé plate réversible
Double side key
Wendeschlüssel

- Une serrure avec possibilité de clé passe.
Lock with the possibility of a masterkey
hauptschlüsselfähiges Schloss

Observation / *remarks / bemerkungen*

Condamnation par came 2 ou 3 points
2 and 3 point cam
Verriegelung mit Zwei-oder Dreipunktriegel

Cames page 243
For cames page 243
Für Riegel, Seite 243

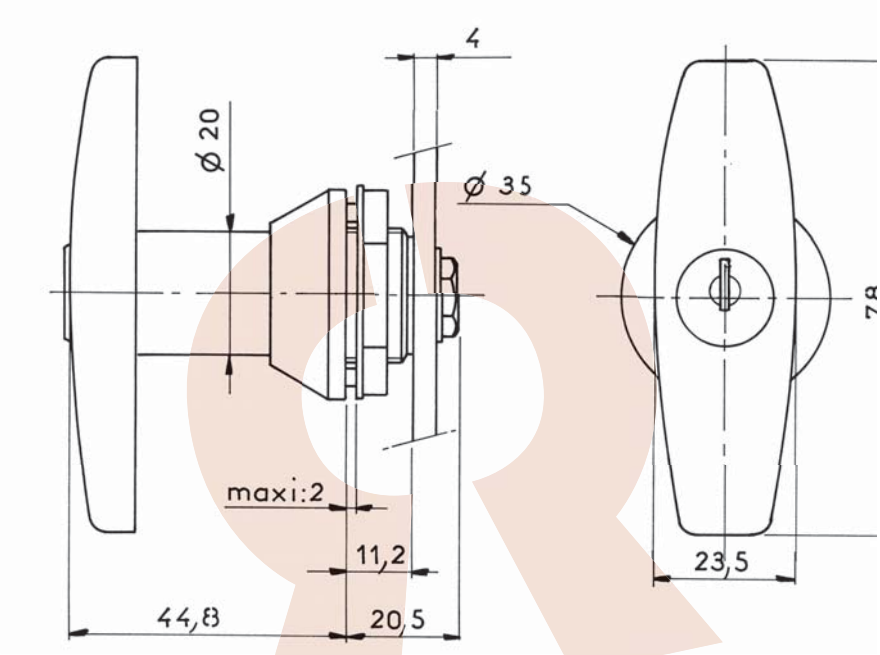

Disponible en / *Available / Verfügbar*

200 combinaisons
200 combinations
200 Schliessungen
ref : **04600010SM**

DONNEES TECHNIQUES / TECHNICAL DATA / TECHNISCHE DATEN

Référence *Reference* *Referenz*	04600010KT
Rotation *Rotation* *Drehweg*	1/4 Tour Droit ou 1/4 Tour Gauche 1/4 turn to the Right or 1/4 turn to the Left 1/4 Drehung rechts oder 1/4 Drehung links
Clé prisonnière (1 sortie) *The key extraction can't be in the open position* *Schlüsselabzug nur in geschlossener Stellung /Schließzwang*	Non / No / Nein
Fixation produit sur support *Lock fixing* *Befestigung auf Basis*	Écrou Nut Mutter
Épaisseur support (mini - maxi) *Support thickness* *Materialstärke*	0.00 - 2.00 mm
Possibilité clé passe *Master key available* *Hauptschlüsselmöglichkeit*	Oui / Yes / Ya
NB comb maxi possible *Maxi no. possible of combination* *maximale Schließmöglichkeiten*	1000
Profil clé symétrique *Double side key* *symetrischer Schlüssel*	Oui / Yes / Ya
Obturateur de barillet *Dust cover* *Staubschutz*	Non / No / Nein
Finition *Standard finishes of product* *Oberflächenbearbeitung des Produkts*	Chrome Chrome-plated Verchromt

Organe de condamnation *Means ofLocking* *Verriegelungssystem*	Came type 1095 / 2129 (4 mm) Cam type 1095/2129 (4 mm) Riegel Typ 1095/2129 (4 mm)
Barillet interchangeable *Removeable barrel* *Wechselzylinder*	Non / No / Nein
Matriculage barillet *Front barrel numbering* *Nummerierung des Zylinders*	Option
Matriculage came *Cam numbering* *Nummerierung des Riegels*	Non / No / Nein
Matriculage clé *Key numbering* *Nummerierung des Schlüssels*	Option
Gravure de clé *Key marking* *Prägung des Schlüssels*	Option
Finition de clé *Key finish* *Oberflächenbehandlung des Schlüssels*	Option
Jeu de 2 clés articulées *Set of 2 folding keys* *Satz von 2 Klappschlüsseln*	Option
Jeu de 2 clés surmoulées *Set of 2 over moulded keys* *Satz von 2 umspritzten Schlüsseln*	Option
Jeu avec 1 clé acier et 1 clé articulée *Set of 1 steel key + 1 folding key* *Satz mit 1 Stahlschlüssel und 1 Klappschlüssel*	Option

APPLICATION Métal | Poignée | 4600-02

Metal APPLICATION / Handles
ANWENDUNG Metall / Schlossgriff

Ajour / *Fixing hole / Lochung*

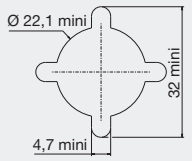

Observation / *remarks / bemerkungen*

Cames page 243
For cames page 243
Für Riegel, Seite 243

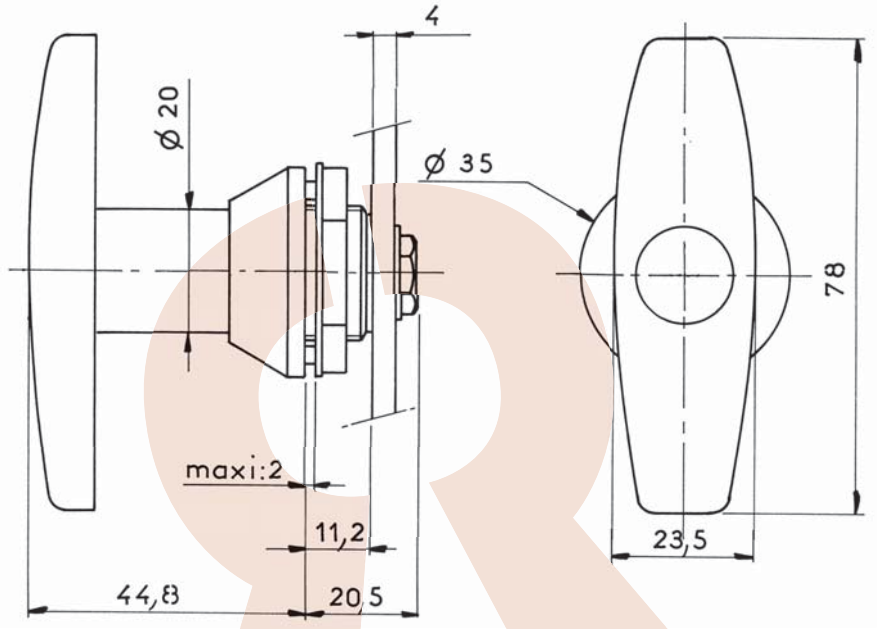

Disponible en / *Available / Verfügbar*

Fixe
Fixed
Nicht drehend
ref : **0210003001**

DONNEES TECHNIQUES / TECHNICAL DATA / TECHNISCHE DATEN

Référence *Reference* *Referenz*	0460002002
Rotation *Rotation* *Drehweg*	1/4 Tour Droit ou 1/4 Tour Gauche 1/4 turn to the Right or 1/4 turn to the Left 1/4 Drehung rechts oder 1/4 Drehung links
Clé prisonnière (1 sortie) *The key extraction can't be in the open position* *Schlüsselabzug nur in geschlossener Stellung /Schließzwang*	
Fixation produit sur support *Lock fixing* *Befestigung auf Basis*	Écrou Nut Mutter
Épaisseur support (mini - maxi) *Support thickness* *Materialstärke*	0.00 - 2.00 mm
Possibilité clé passe *Master key available* *Hauptschlüsselmöglichkeit*	
NB comb maxi possible *Maxi no. possible of combination* *maximale Schließmöglichkeiten*	
Profil clé symétrique *Double side key* *symetrischer Schlüssel*	
Obturateur de barillet *Dust cover* *Staubschutz*	
Finition *Standard finishes of product* *Oberflächenbearbeitung des Produkts*	Chrome Chrome-plated Verchromt

Organe de condamnation *Means ofLocking* *Verriegelungssystem*	Came type 1095 / 2129 (4 mm) Cam type 1095/2129 (4 mm) Riegel Typ 1095/2129 (4 mm)
Barillet interchangeable *Removeable barrel* *Wechselzylinder*	
Matriculage barillet *Front barrel numbering* *Nummerierung des Zylinders*	Non / No / Nein
Matriculage came *Cam numbering* *Nummerierung des Riegels*	Non / No / Nein
Matriculage clé *Key numbering* *Nummerierung des Schlüssels*	Non / No / Nein
Gravure de clé *Key marking* *Prägung des Schlüssels*	Non / No / Nein
Finition de clé *Key finish* *Oberflächenbehandlung des Schlüssels*	Non / No / Nein
Jeu de 2 clés articulées *Set of 2 folding keys* *Satz von 2 Klappschlüsseln*	Non / No / Nein
Jeu de 2 clés surmoulées *Set of 2 over moulded keys* *Satz von 2 umspritzten Schlüsseln*	Non / No / Nein
Jeu avec 1 clé acier et 1 clé articulée *Set of 1 steel key + 1 folding key* *Satz mit 1 Stahlschlüssel und 1 Klappschlüssel*	Non / No / Nein

APPLICATION Métal | Poignée | 12000-29

Metal APPLICATION / Handles
ANWENDUNG Metall / Schlossgriff

Ajour / *Fixing hole / Lochung*

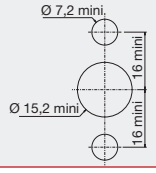

Avantage / *advantage / vorteil*

- Une clé plate réversible
Double side key
Wendeschlüssel

- Une serrure avec possibilité de clé passe.
Lock with the possibility of a masterkey
hauptschlüsselfähiges Schloss

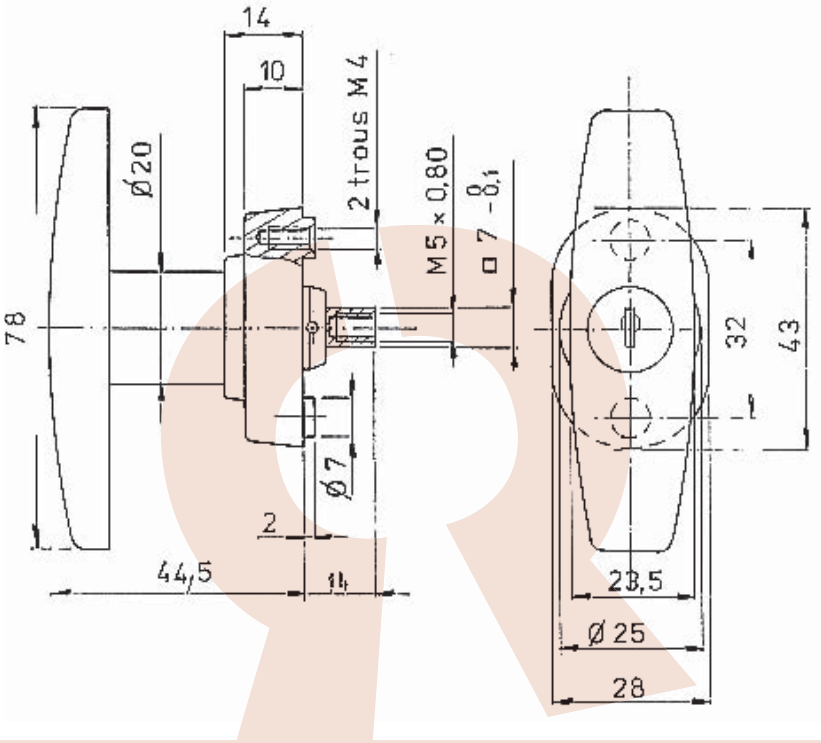

DONNEES TECHNIQUES / TECHNICAL DATA / TECHNISCHE DATEN

Référence *Reference* *Referenz*	12000290KT	Organe de condamnation *Means ofLocking* *Verriegelungssystem*	Carré lisse de 8 8mm square spindle glattes Viereck 8 mm
Rotation *Rotation* *Drehweg*	360° 360° 360°	Barillet interchangeable *Removeable barrel* *Wechselzylinder*	Non / No / Nein
Clé prisonnière (1 sortie) *The key extraction can't be in the open position* *Schlüsselabzug nur in geschlossener Stellung /Schließzwang*	Non / No / Nein	Matriculage barillet *Front barrel numbering* *Nummerierung des Zylinders*	Option
Fixation produit sur support *Lock fixing* *Befestigung auf Basis*	2 vis 2 screws 2 Schrauben	Matriculage came *Cam numbering* *Nummerierung des Riegels*	Non / No / Nein
Épaisseur support (mini - maxi) *Support thickness* *Materialstärke*	- mm	Matriculage clé *Key numbering* *Nummerierung des Schlüssels*	Option
Possibilité clé passe *Master key available* *Hauptschlüsselmöglichkeit*	Oui / Yes / Ya	Gravure de clé *Key marking* *Prägung des Schlüssels*	Option
NB comb maxi possible *Maxi no. possible of combination* *maximale Schließmöglichkeiten*	1000	Finition de clé *Key finish* *Oberflächenbehandlung des Schlüssels*	Option
Profil clé symétrique *Double side key* *symetrischer Schlüssel*	Oui / Yes / Ya	Jeu de 2 clés articulées *Set of 2 folding keys* *Satz von 2 Klappschlüsseln*	Option
Obturateur de barillet *Dust cover* *Staubschutz*	Non / No / Nein	Jeu de 2 clés surmoulées *Set of 2 over moulded keys* *Satz von 2 umspritzten Schlüsseln*	Option
Finition *Standard finishes of product* *Oberflächenbearbeitung des Produkts*	Chrome Chrome-plated Verchromt	Jeu avec 1 clé acier et 1 clé articulée *Set of 1 steel key + 1 folding key* *Satz mit 1 Stahlschlüssel und 1 Klappschlüssel*	Option

APPLICATION Bois et Métal | Poignée | 12000-33

Wood and Metal APPLICATION / Handles
ANWENDUNG Holz und Metall / Schlossgriff

Ajour / *Fixing hole / Lochung*

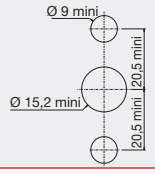

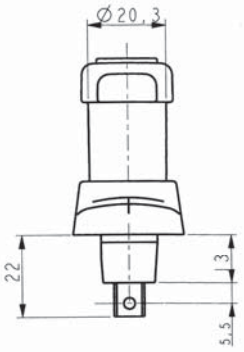

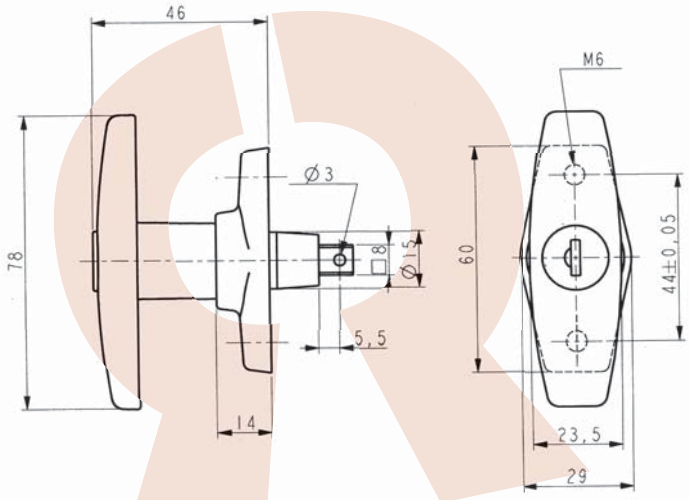

DONNEES TECHNIQUES / TECHNICAL DATA / TECHNISCHE DATEN

Référence *Reference* *Referenz*	120003300R	Organe de condamnation *Means ofLocking* *Verriegelungssystem*	Carré lisse de 8 8mm square spindle glattes Viereck 8 mm
Rotation *Rotation* *Drehweg*	1/4 Tour Droit 2 sorties 1/4 turn to the Right- 2 key extractions 1/4 Drehung rechts, 2 Schlüsselabzüge	Barillet interchangeable *Removeable barrel* *Wechselzylinder*	Non / No / Nein
Clé prisonnière (1 sortie) *The key extraction can't be in the open position* *Schlüsselabzug nur in geschlossener Stellung /Schließzwang*	Non / No / Nein	Matriculage barillet *Front barrel numbering* *Nummerierung des Zylinders*	Option
Fixation produit sur support *Lock fixing* *Befestigung auf Basis*	2 vis 2 screws 2 Schrauben	Matriculage came *Cam numbering* *Nummerierung des Riegels*	Non / No / Nein
Épaisseur support (mini - maxi) *Support thickness* *Materialstärke*	- mm	Matriculage clé *Key numbering* *Nummerierung des Schlüssels*	Option
Possibilité clé passe *Master key available* *Hauptschlüsselmöglichkeit*	Non / No / Nein	Gravure de clé *Key marking* *Prägung des Schlüssels*	Option
NB comb maxi possible *Maxi no. possible of combination* *maximale Schließmöglichkeiten*	200	Finition de clé *Key finish* *Oberflächenbehandlung des Schlüssels*	Option
Profil clé symétrique *Double side key* *symetrischer Schlüssel*	Oui / Yes / Ya	Jeu de 2 clés articulées *Set of 2 folding keys* *Satz von 2 Klappschlüsseln*	Non / No / Nein
Obturateur de barillet *Dust cover* *Staubschutz*	Oui / Yes / Ya	Jeu de 2 clés surmoulées *Set of 2 over moulded keys* *Satz von 2 umspritzten Schlüsseln*	Non / No / Nein
Finition *Standard finishes of product* *Oberflächenbearbeitung des Produkts*	Chrome mat Matt Chrome Chrom matt	Jeu avec 1 clé acier et 1 clé articulée *Set of 1 steel key + 1 folding key* *Satz mit 1 Stahlschlüssel und 1 Klappschlüssel*	Non / No / Nein

APPLICATION Métal | Poignée | 17300-03

Metal APPLICATION / Handles
ANWENDUNG Metall / Schlossgriff

AJOUR / *Fixing hole / Lochung*

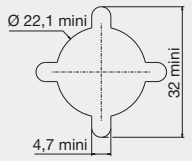

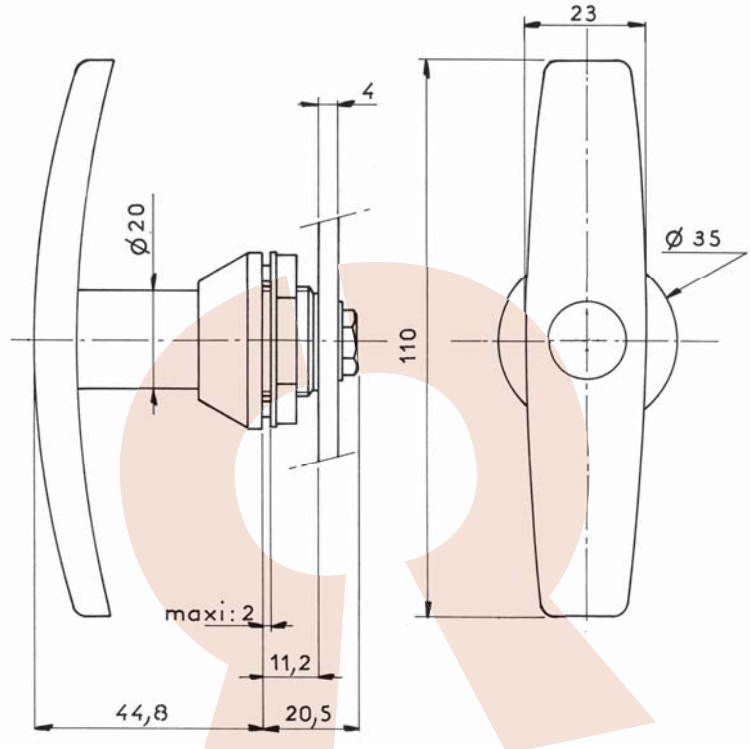

DONNEES TECHNIQUES / TECHNICAL DATA / TECHNISCHE DATEN

Référence *Reference* *Referenz*	1730003001	Organe de condamnation *Means ofLocking* *Verriegelungssystem*	
Rotation *Rotation* *Drehweg*		Barillet interchangeable *Removeable barrel* *Wechselzylinder*	
Clé prisonnière (1 sortie) *The key extraction can't be in the open position* *Schlüsselabzug nur in geschlossener Stellung /Schließzwang*		Matriculage barillet *Front barrel numbering* *Nummerierung des Zylinders*	Non / No / Nein
Fixation produit sur support *Lock fixing* *Befestigung auf Basis*	Écrou Nut Mutter	Matriculage came *Cam numbering* *Nummerierung des Riegels*	Non / No / Nein
Épaisseur support (mini - maxi) *Support thickness* *Materialstärke*	0.00 - 2.00 mm	Matriculage clé *Key numbering* *Nummerierung des Schlüssels*	Non / No / Nein
Possibilité clé passe *Master key available* *Hauptschlüsselmöglichkeit*		Gravure de clé *Key marking* *Prägung des Schlüssels*	Non / No / Nein
NB comb maxi possible *Maxi no. possible of combination* *maximale Schließmöglichkeiten*		Finition de clé *Key finish* *Oberflächenbehandlung des Schlüssels*	Non / No / Nein
Profil clé symétrique *Double side key* *symetrischer Schlüssel*		Jeu de 2 clés articulées *Set of 2 folding keys* *Satz von 2 Klappschlüsseln*	Non / No / Nein
Obturateur de barillet *Dust cover* *Staubschutz*		Jeu de 2 clés surmoulées *Set of 2 over moulded keys* *Satz von 2 umspritzten Schlüsseln*	Non / No / Nein
Finition *Standard finishes of product* *Oberflächenbearbeitung des Produkts*	Chrome Chrome-plated Verchromt	Jeu avec 1 clé acier et 1 clé articulée *Set of 1 steel key + 1 folding key* *Satz mit 1 Stahlschlüssel und 1 Klappschlüssel*	Non / No / Nein

APPLICATION Métal | Poignée | 18500-01

Metal APPLICATION / Handles
ANWENDUNG Metall / Schlossgriff

Ajour / *Fixing hole / Lochung*

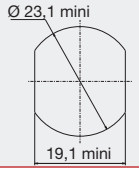

Avantage / *advantage / vorteil*

- Une clé plate réversible
Double side key
Wendeschlüssel

- Une serrure avec possibilité de clé passe.
Lock with the possibility of a masterkey
hauptschlüsselfähiges Schloss

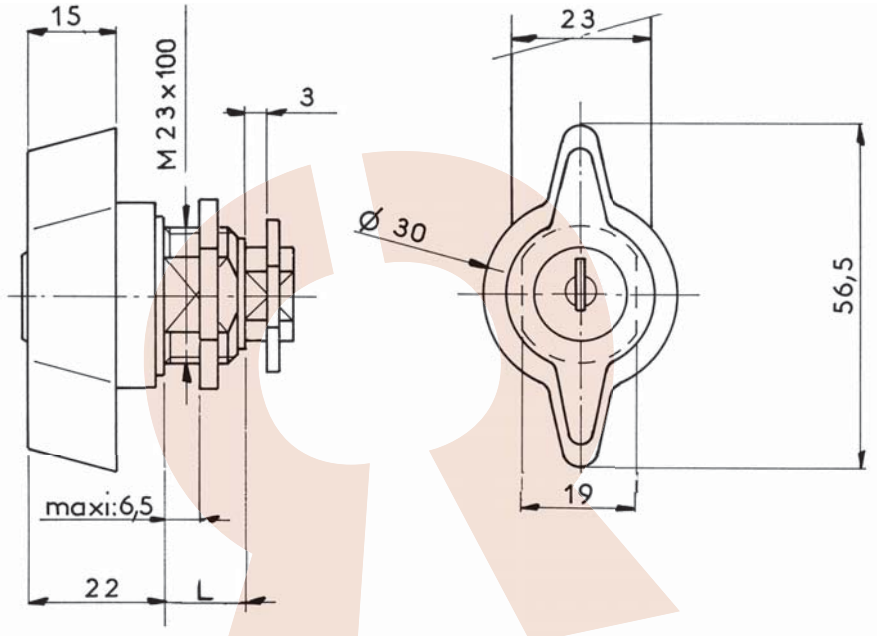

Disponible en / *Available / Verfügbar*

200 combinaisons sans obturateur de barillet
200 combinations without dust cover
200 Schliessungen ohne Staubschutzschirm
ref : **18500010SM**

DONNEES TECHNIQUES / TECHNICAL DATA / TECHNISCHE DATEN

Référence *Reference* *Referenz*	18500010KT
Rotation *Rotation* *Drehweg*	1/4 Tour Droit 1/4 turn to the Right 1/4 Drehung rechts
Clé prisonnière (1 sortie) *The key extraction can't be in the open position* *Schlüsselabzug nur in geschlossener Stellung /Schließzwang*	Non / No / Nein
Fixation produit sur support *Lock fixing* *Befestigung auf Basis*	Écrou Nut Mutter
Épaisseur support (mini - maxi) *Support thickness* *Materialstärke*	0.00 - 7.00 mm
Possibilité clé passe *Master key available* *Hauptschlüsselmöglichkeit*	Oui / Yes / Ya
NB comb maxi possible *Maxi no. possible of combination* *maximale Schließmöglichkeiten*	1000
Profil clé symétrique *Double side key* *symetrischer Schlüssel*	Oui / Yes / Ya
Obturateur de barillet *Dust cover* *Staubschutz*	Non / No / Nein
Finition *Standard finishes of product* *Oberflächenbearbeitung des Produkts*	Chrome Chrome-plated Verchromt

Organe de condamnation *Means ofLocking* *Verriegelungssystem*	Came type 911 / 1729 (2,5 ou 4 mm) Cam type 911/1729 (2,5 or 4mm) Riegel Typ 911/1729 (2,5 oder 4 mm)
Barillet interchangeable *Removeable barrel* *Wechselzylinder*	Non / No / Nein
Matriculage barillet *Front barrel numbering* *Nummerierung des Zylinders*	Option
Matriculage came *Cam numbering* *Nummerierung des Riegels*	Non / No / Nein
Matriculage clé *Key numbering* *Nummerierung des Schlüssels*	Option
Gravure de clé *Key marking* *Prägung des Schlüssels*	Option
Finition de clé *Key finish* *Oberflächenbehandlung des Schlüssels*	Option
Jeu de 2 clés articulées *Set of 2 folding keys* *Satz von 2 Klappschlüsseln*	Option
Jeu de 2 clés surmoulées *Set of 2 over moulded keys* *Satz von 2 umspritzten Schlüsseln*	Option
Jeu avec 1 clé acier et 1 clé articulée *Set of 1 steel key + 1 folding key* *Satz mit 1 Stahlschlüssel und 1 Klappschlüssel*	Option

APPLICATION Métal | Poignée | 18500-05

Metal APPLICATION / Handles
ANWENDUNG Metall / Schlossgriff

Ajour / *Fixing hole / Lochung*

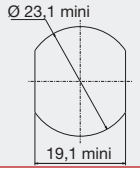

Avantage / *advantage / vorteil*

- Une clé plate réversible
Double side key
Wendeschlüssel
- Une serrure avec possibilité de clé passe.
Lock with the possibility of a masterkey
hauptschlüsselfähiges Schloss

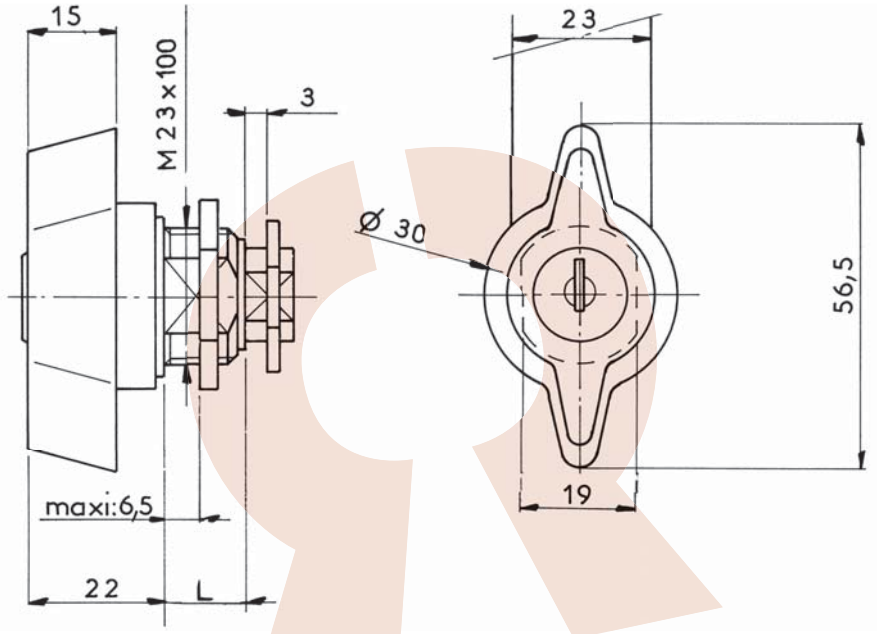

Disponible en / *Available / Verfügbar*

200 combinaisons sans obturateur de barillet
200 combinations without dust cover
200 Schliessungen ohne Staubschutzschirm
ref : **18500050SH**

DONNEES TECHNIQUES / TECHNICAL DATA / TECHNISCHE DATEN

Référence *Reference* *Referenz*	18500050KT
Rotation *Rotation* *Drehweg*	1/4 Tour Droit 1/4 turn to the Right 1/4 Drehung rechts
Clé prisonnière (1 sortie) *The key extraction can't be in the open position* *Schlüsselabzug nur in geschlossener Stellung /Schließzwang*	Non / No / Nein
Fixation produit sur support *Lock fixing* *Befestigung auf Basis*	Écrou Nut Mutter
Épaisseur support (mini - maxi) *Support thickness* *Materialstärke*	0.00 - 11.00 mm
Possibilité clé passe *Master key available* *Hauptschlüsselmöglichkeit*	Oui / Yes / Ya
NB comb maxi possible *Maxi no. possible of combination* *maximale Schließmöglichkeiten*	1000
Profil clé symétrique *Double side key* *symetrischer Schlüssel*	Oui / Yes / Ya
Obturateur de barillet *Dust cover* *Staubschutz*	Non / No / Nein
Finition *Standard finishes of product* *Oberflächenbearbeitung des Produkts*	Chrome Chrome-plated Verchromt

Organe de condamnation *Means ofLocking* *Verriegelungssystem*	Came type 911 / 1729 (2,5 ou 4 mm) Cam type 911/1729 (2,5 or 4mm) Riegel Typ 911/1729 (2,5 oder 4 mm)
Barillet interchangeable *Removeable barrel* *Wechselzylinder*	Non / No / Nein
Matriculage barillet *Front barrel numbering* *Nummerierung des Zylinders*	Option
Matriculage came *Cam numbering* *Nummerierung des Riegels*	Non / No / Nein
Matriculage clé *Key numbering* *Nummerierung des Schlüssels*	Option
Gravure de clé *Key marking* *Prägung des Schlüssels*	Option
Finition de clé *Key finish* *Oberflächenbehandlung des Schlüssels*	Option
Jeu de 2 clés articulées *Set of 2 folding keys* *Satz von 2 Klappschlüsseln*	Option
Jeu de 2 clés surmoulées *Set of 2 over moulded keys* *Satz von 2 umspritzten Schlüsseln*	Option
Jeu avec 1 clé acier et 1 clé articulée *Set of 1 steel key + 1 folding key* *Satz mit 1 Stahlschlüssel und 1 Klappschlüssel*	Option

APPLICATION Métal | Poignée | 18500-06

Metal APPLICATION / Handles
ANWENDUNG Metall / Schlossgriff

Ajour / *Fixing hole / Lochung*

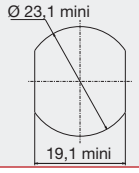

Avantage / *advantage / vorteil*

- Une clé plate réversible
Double side key
Wendeschlüssel

- Une serrure avec possibilité de clé passe.
Lock with the possibility of a masterkey
hauptschlüsselfähiges Schloss

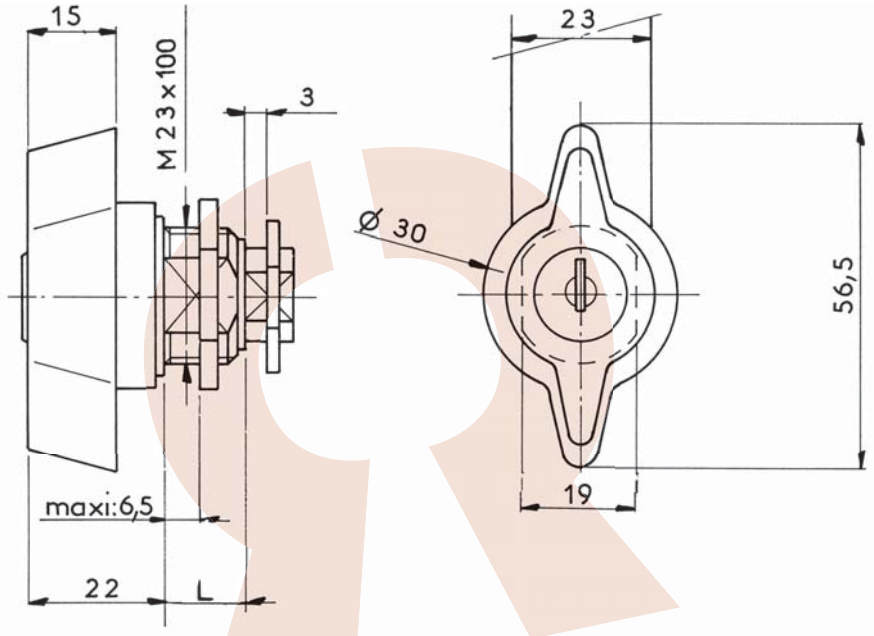

Disponible en / *Available / Verfügbar*

200 combinaisons sans obturateur de barillet
200 combinations without dust cover
200 Schliessungen ohne Staubschutzschirm
ref : **18500060SH**

DONNEES TECHNIQUES / TECHNICAL DATA / TECHNISCHE DATEN

Référence *Reference* *Referenz*	18500060KT
Rotation *Rotation* *Drehweg*	1/4 Tour Gauche 1/4 turn to the Left 1/4 Drehung links
Clé prisonnière (1 sortie) *The key extraction can't be in the open position* *Schlüsselabzug nur in geschlossener Stellung /Schließzwang*	Non / No / Nein
Fixation produit sur support *Lock fixing* *Befestigung auf Basis*	Écrou Nut Mutter
Épaisseur support (mini - maxi) *Support thickness* *Materialstärke*	0.00 - 11.00 mm
Possibilité clé passe *Master key available* *Hauptschlüsselmöglichkeit*	Oui / Yes / Ya
NB comb maxi possible *Maxi no. possible of combination* *maximale Schließmöglichkeiten*	1000
Profil clé symétrique *Double side key* *symetrischer Schlüssel*	Oui / Yes / Ya
Obturateur de barillet *Dust cover* *Staubschutz*	Non / No / Nein
Finition *Standard finishes of product* *Oberflächenbearbeitung des Produkts*	Chrome Chrome-plated Verchromt

Organe de condamnation *Means ofLocking* *Verriegelungssystem*	Came type 911 / 1729 (2,5 ou 4 mm) Cam type 911/1729 (2,5 or 4mm) Riegel Typ 911/1729 (2,5 oder 4 mm)
Barillet interchangeable *Removeable barrel* *Wechselzylinder*	Non / No / Nein
Matriculage barillet *Front barrel numbering* *Nummerierung des Zylinders*	Option
Matriculage came *Cam numbering* *Nummerierung des Riegels*	Non / No / Nein
Matriculage clé *Key numbering* *Nummerierung des Schlüssels*	Option
Gravure de clé *Key marking* *Prägung des Schlüssels*	Option
Finition de clé *Key finish* *Oberflächenbehandlung des Schlüssels*	Option
Jeu de 2 clés articulées *Set of 2 folding keys* *Satz von 2 Klappschlüsseln*	Option
Jeu de 2 clés surmoulées *Set of 2 over moulded keys* *Satz von 2 umspritzten Schlüsseln*	Option
Jeu avec 1 clé acier et 1 clé articulée *Set of 1 steel key + 1 folding key* *Satz mit 1 Stahlschlüssel und 1 Klappschlüssel*	Option

RONIS
www.ronis.fr

APPLICATION Métal | Poignée | 26600-01

Metal APPLICATION / Handles
ANWENDUNG Metall / Schlossgriff

Ajour / *Fixing hole / Lochung*

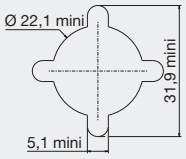

Avantage / *advantage / vorteil*

- Une clé plate réversible
Double side key
Wendeschlüssel

- Une serrure avec possibilité de clé passe.
Lock with the possibility of a masterkey
hauptschlüsselfähiges Schloss

Observation / *remarks / bemerkungen*

Condamnation par came 2 ou 3 points
2 and 3 point cam
Verriegelung mit Zwei-oder Dreipunktriegel

Cames page 243
For cames page 243
Für Riegel, Seite 243

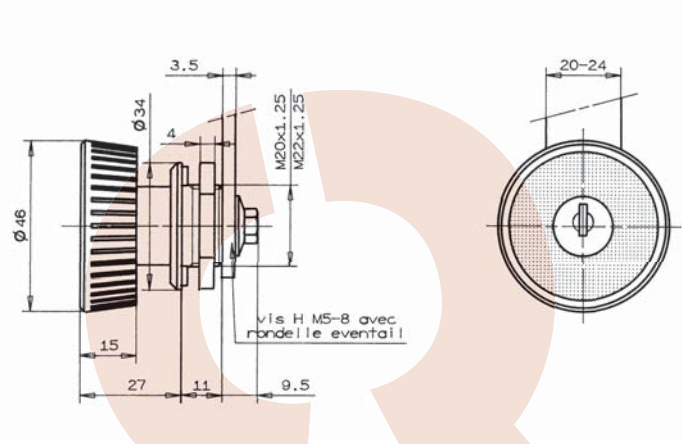

DONNEES TECHNIQUES / TECHNICAL DATA / TECHNISCHE DATEN

Référence *Reference* *Referenz*	26600010KT	Organe de condamnation *Means ofLocking* *Verriegelungssystem*	Came type 1095 / 2129 (4 mm) Cam type 1095/2129 (4 mm) Riegel Typ 1095/2129 (4 mm)
Rotation *Rotation* *Drehweg*	1/4 Tour Droit 1/4 turn to the Right 1/4 Drehung rechts	Barillet interchangeable *Removeable barrel* *Wechselzylinder*	Non / No / Nein
Clé prisonnière (1 sortie) *The key extraction can't be in the open position* *Schlüsselabzug nur in geschlossener Stellung /Schließzwang*	Non / No / Nein	Matriculage barillet *Front barrel numbering* *Nummerierung des Zylinders*	Option
Fixation produit sur support *Lock fixing* *Befestigung auf Basis*	Écrou Nut Mutter	Matriculage came *Cam numbering* *Nummerierung des Riegels*	Non / No / Nein
Épaisseur support (mini - maxi) *Support thickness* *Materialstärke*	0.00 - 2.00 mm	Matriculage clé *Key numbering* *Nummerierung des Schlüssels*	Option
Possibilité clé passe *Master key available* *Hauptschlüsselmöglichkeit*	Oui / Yes / Ya	Gravure de clé *Key marking* *Prägung des Schlüssels*	Option
NB comb maxi possible *Maxi no. possible of combination* *maximale Schließmöglichkeiten*	1000	Finition de clé *Key finish* *Oberflächenbehandlung des Schlüssels*	Option
Profil clé symétrique *Double side key* *symetrischer Schlüssel*	Oui / Yes / Ya	Jeu de 2 clés articulées *Set of 2 folding keys* *Satz von 2 Klappschlüsseln*	Option
Obturateur de barillet *Dust cover* *Staubschutz*	Non / No / Nein	Jeu de 2 clés surmoulées *Set of 2 over moulded keys* *Satz von 2 umspritzten Schlüsseln*	Option
Finition *Standard finishes of product* *Oberflächenbearbeitung des Produkts*	Chrome Chrome-plated Verchromt	Jeu avec 1 clé acier et 1 clé articulée *Set of 1 steel key + 1 folding key* *Satz mit 1 Stahlschlüssel und 1 Klappschlüssel*	Option

APPLICATION Métal | Poignée | 26600-01

Metal APPLICATION / Handles
ANWENDUNG Metall / Schlossgriff

Ajour / *Fixing hole / Lochung*

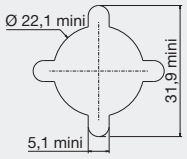

Avantage / *advantage / vorteil*

- Une clé plate réversible
Double side key
Wendeschlüssel

- Une serrure avec possibilité de clé passe.
Lock with the possibility of a masterkey
hauptschlüsselfähiges Schloss

Observation / *remarks / bemerkungen*

Condamnation par came 2 ou 3 points
2 and 3 point cam
Verriegelung mit Zwei-oder Dreipunktriegel

Cames page 243
For cames page 243
Für Riegel, Seite 243

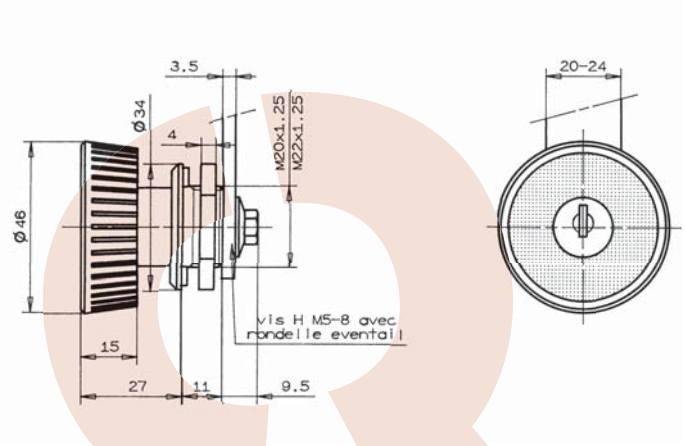

DONNEES TECHNIQUES / TECHNICAL DATA / TECHNISCHE DATEN

Référence *Reference* *Referenz*	2660010SM
Rotation *Rotation* *Drehweg*	1/4 Tour Droit 1/4 turn to the Right 1/4 Drehung rechts
Clé prisonnière (1 sortie) *The key extraction can't be in the open position* *Schlüsselabzug nur in geschlossener Stellung /Schließzwang*	Non / No / Nein
Fixation produit sur support *Lock fixing* *Befestigung auf Basis*	Écrou Nut Mutter
Épaisseur support (mini - maxi) *Support thickness* *Materialstärke*	0.00 - 2.00 mm
Possibilité clé passe *Master key available* *Hauptschlüsselmöglichkeit*	Oui / Yes / Ya
NB comb maxi possible *Maxi no. possible of combination* *maximale Schließmöglichkeiten*	200
Profil clé symétrique *Double side key* *symetrischer Schlüssel*	Oui / Yes / Ya
Obturateur de barillet *Dust cover* *Staubschutz*	Non / No / Nein
Finition *Standard finishes of product* *Oberflächenbearbeitung des Produkts*	Chrome Chrome-plated Verchromt

Organe de condamnation *Means ofLocking* *Verriegelungssystem*	Came type 1095 / 2129 (4 mm) Cam type 1095/2129 (4 mm) Riegel Typ 1095/2129 (4 mm)
Barillet interchangeable *Removeable barrel* *Wechselzylinder*	Non / No / Nein
Matriculage barillet *Front barrel numbering* *Nummerierung des Zylinders*	Option
Matriculage came *Cam numbering* *Nummerierung des Riegels*	Non / No / Nein
Matriculage clé *Key numbering* *Nummerierung des Schlüssels*	Option
Gravure de clé *Key marking* *Prägung des Schlüssels*	Option
Finition de clé *Key finish* *Oberflächenbehandlung des Schlüssels*	Option
Jeu de 2 clés articulées *Set of 2 folding keys* *Satz von 2 Klappschlüsseln*	Option
Jeu de 2 clés surmoulées *Set of 2 over moulded keys* *Satz von 2 umspritzten Schlüsseln*	Option
Jeu avec 1 clé acier et 1 clé articulée *Set of 1 steel key + 1 folding key* *Satz mit 1 Stahlschlüssel und 1 Klappschlüssel*	Option

APPLICATION Métal | Poignée encastrable | 23100-01

Metal APPLICATION / Recessed handles
ANWENDUNG Metall / versenkter Drehgriff

Ajour / *Fixing hole / Lochung*

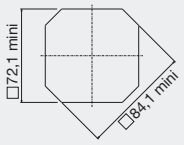

Avantage / *advantage / vorteil*

- Une clé plate réversible
Double side key
Wendeschlüssel
- Une serrure avec possibilité de clé passe.
Lock with the possibility of a masterkey
hauptschlüsselfähiges Schloss
- Une fixation ultra-rapide
Fast fixingLock
Schnellbefestigung

Observation / *remarks / bemerkungen*

Condamnation par came 2 ou 3 points
2 and 3 point cam
Verriegelung mit Zwei-oder Dreipunktriegel

Cames page 244
For cames page 244
Für Riegel, Seite 244

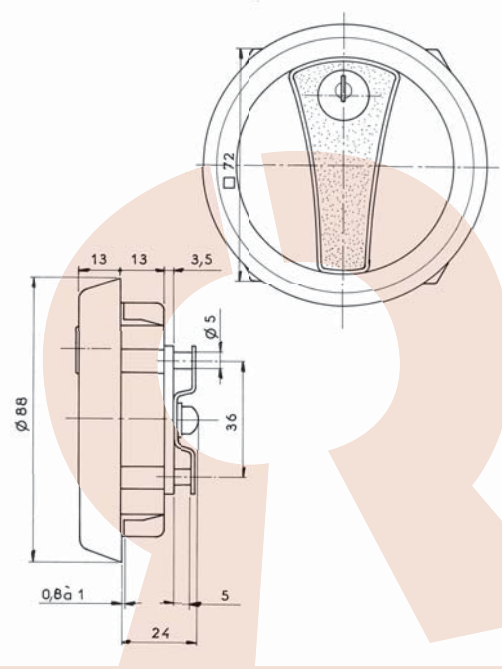

Disponible en / *Available / Verfügbar*

200 combinaisons
200 combinations
200 Schliessungen
ref : **23100010SM**

DONNEES TECHNIQUES / TECHNICAL DATA / TECHNISCHE DATEN

Référence *Reference* *Referenz*	23100010KT
Rotation *Rotation* *Drehweg*	1/4 Tour Droit 1/4 turn to the Right 1/4 Drehung rechts
Clé prisonnière (1 sortie) *The key extraction can't be in the open position* *Schlüsselabzug nur in geschlossener Stellung /Schließzwang*	Non / No / Nein
Fixation produit sur support *Lock fixing* *Befestigung auf Basis*	autoclipsable Snap-in fixing selbstklipsend
Épaisseur support (mini - maxi) *Support thickness* *Materialstärke*	0.80 - 1.00 mm
Possibilité clé passe *Master key available* *Hauptschlüsselmöglichkeit*	Oui / Yes / Ya
NB comb maxi possible *Maxi no. possible of combination* *maximale Schließmöglichkeiten*	1000
Profil clé symétrique *Double side key* *symetrischer Schlüssel*	Oui / Yes / Ya
Obturateur de barillet *Dust cover* *Staubschutz*	Non / No / Nein
Finition *Standard finishes of product* *Oberflächenbearbeitung des Produkts*	Gris alu Grey alu Alu grau

Organe de condamnation *Means ofLocking* *Verriegelungssystem*	Came type 23129 (2,5 ou 3,5 mm) Cam type 23129 (2,4 or 3.5mm) Riegel Typ 23129 (2,5 oder 3,5 mm)
Barillet interchangeable *Removeable barrel* *Wechselzylinder*	Non / No / Nein
Matriculage barillet *Front barrel numbering* *Nummerierung des Zylinders*	Option
Matriculage came *Cam numbering* *Nummerierung des Riegels*	Non / No / Nein
Matriculage clé *Key numbering* *Nummerierung des Schlüssels*	Option
Gravure de clé *Key marking* *Prägung des Schlüssels*	Option
Finition de clé *Key finish* *Oberflächenbehandlung des Schlüssels*	Option
Jeu de 2 clés articulées *Set of 2 folding keys* *Satz von 2 Klappschlüsseln*	Option
Jeu de 2 clés surmoulées *Set of 2 over moulded keys* *Satz von 2 umspritzten Schlüsseln*	Option
Jeu avec 1 clé acier et 1 clé articulée *Set of 1 steel key + 1 folding key* *Satz mit 1 Stahlschlüssel und 1 Klappschlüssel*	Option

APPLICATION Métal | Poignée encastrable | 23500-01

Metal APPLICATION / Recessed handles
ANWENDUNG Metall / versenkter Drehgriff

Ajour / *Fixing hole / Lochung*

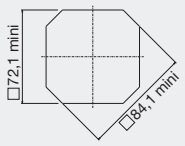

Avantage / *advantage / vorteil*

- Une clé plate réversible
Double side key
Wendeschlüssel

- Une serrure avec possibilité de clé passe.
Lock with the possibility of a masterkey
hauptschlüsselfähiges Schloss

- Une fixation ultra-rapide
Fast fixingLock
Schnellbefestigung

Observation / *remarks / bemerkungen*

Condamnation par came 2 ou 3 points
2 and 3 point cam
Verriegelung mit Zwei-oder Dreipunktriegel

Cames page 244
For cames page 244
Für Riegel, Seite 244

Disponible en / *Available / Verfügbar*

200 combinaisons
200 combinations
200 Schliessungen
ref : **23500010SM**

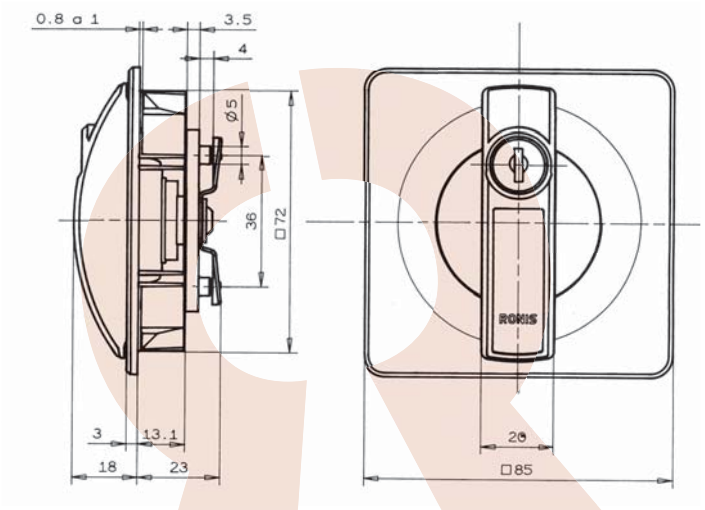

DONNEES TECHNIQUES / TECHNICAL DATA / TECHNISCHE DATEN

Référence *Reference* *Referenz*	23500010KT
Rotation *Rotation* *Drehweg*	1/4 Tour Droit 1/4 turn to the Right 1/4 Drehung rechts
Clé prisonnière (1 sortie) *The key extraction can't be in the open position* *Schlüsselabzug nur in geschlossener Stellung /Schließzwang*	Non / No / Nein
Fixation produit sur support *Lock fixing* *Befestigung auf Basis*	autoclipsable Snap-in fixing selbstklipsend
Épaisseur support (mini - maxi) *Support thickness* *Materialstärke*	0.80 - 1.00 mm
Possibilité clé passe *Master key available* *Hauptschlüsselmöglichkeit*	Oui / Yes / Ya
NB comb maxi possible *Maxi no. possible of combination* *maximale Schließmöglichkeiten*	1000
Profil clé symétrique *Double side key* *symetrischer Schlüssel*	Oui / Yes / Ya
Obturateur de barillet *Dust cover* *Staubschutz*	Non / No / Nein
Finition *Standard finishes of product* *Oberflächenbearbeitung des Produkts*	Gris alu Grey alu Alu grau

Organe de condamnation *Means ofLocking* *Verriegelungssystem*	Came type 23129 (2,5 ou 3,5 mm) Cam type 23129 (2,4 or 3.5mm) Riegel Typ 23129 (2,5 oder 3,5 mm)
Barillet interchangeable *Removeable barrel* *Wechselzylinder*	Non / No / Nein
Matriculage barillet *Front barrel numbering* *Nummerierung des Zylinders*	Option
Matriculage came *Cam numbering* *Nummerierung des Riegels*	Non / No / Nein
Matriculage clé *Key numbering* *Nummerierung des Schlüssels*	Option
Gravure de clé *Key marking* *Prägung des Schlüssels*	Option
Finition de clé *Key finish* *Oberflächenbehandlung des Schlüssels*	Option
Jeu de 2 clés articulées *Set of 2 folding keys* *Satz von 2 Klappschlüsseln*	Option
Jeu de 2 clés surmoulées *Set of 2 over moulded keys* *Satz von 2 umspritzten Schlüsseln*	Option
Jeu avec 1 clé acier et 1 clé articulée *Set of 1 steel key + 1 folding key* *Satz mit 1 Stahlschlüssel und 1 Klappschlüssel*	Option

APPLICATION Métal | Poignée encastrable | 23500-02

Metal APPLICATION / Recessed handles
ANWENDUNG Metall / versenkter Drehgriff

Ajour / *Fixing hole / Lochung*

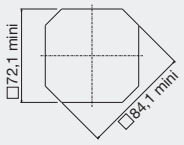

Avantage / *advantage / vorteil*

- Une clé plate réversible
Double side key
Wendeschlüssel
- Une serrure avec possibilité de clé passe.
Lock with the possibility of a masterkey
hauptschlüsselfähiges Schloss
- Une fixation ultra-rapide
Fast fixingLock
Schnellbefestigung

Observation / *remarks / bemerkungen*

Condamnation par came 2 ou 3 points
2 and 3 point cam
Verriegelung mit Zwei-oder Dreipunktriegel

Cames page 244
For cames page 244
Für Riegel, Seite 244

Disponible en / *Available / Verfügbar*

200 combinaisons
200 combinations
200 Schliessungen
ref : **23500020SM**

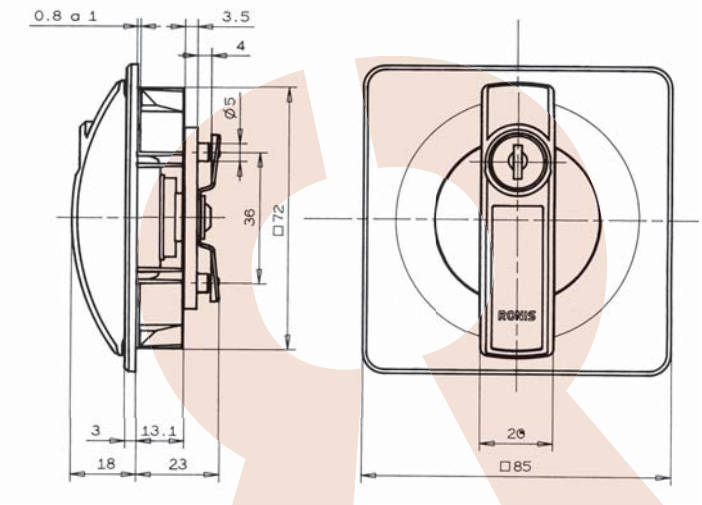

DONNEES TECHNIQUES / TECHNICAL DATA / TECHNISCHE DATEN

Référence *Reference* *Referenz*	23500020KT	Organe de condamnation *Means ofLocking* *Verriegelungssystem*	Came type 23129 (2,5 ou 3,5 mm) Cam type 23129 (2,4 or 3.5mm) Riegel Typ 23129 (2,5 oder 3,5 mm)
Rotation *Rotation* *Drehweg*	1/4 Tour Gauche 1/4 turn to the Left 1/4 Drehung links	Barillet interchangeable *Removeable barrel* *Wechselzylinder*	Non / No / Nein
Clé prisonnière (1 sortie) *The key extraction can't be in the open position* *Schlüsselabzug nur in geschlossener Stellung /Schließzwang*	Non / No / Nein	Matriculage barillet *Front barrel numbering* *Nummerierung des Zylinders*	Option
Fixation produit sur support *Lock fixing* *Befestigung auf Basis*	autoclipsable Snap-in fixing selbstklipsend	Matriculage came *Cam numbering* *Nummerierung des Riegels*	Non / No / Nein
Épaisseur support (mini - maxi) *Support thickness* *Materialstärke*	0.80 - 1.00 mm	Matriculage clé *Key numbering* *Nummerierung des Schlüssels*	Option
Possibilité clé passe *Master key available* *Hauptschlüsselmöglichkeit*	Oui / Yes / Ya	Gravure de clé *Key marking* *Prägung des Schlüssels*	Option
NB comb maxi possible *Maxi no. possible of combination* *maximale Schließmöglichkeiten*	1000	Finition de clé *Key finish* *Oberflächenbehandlung des Schlüssels*	Option
Profil clé symétrique *Double side key* *symetrischer Schlüssel*	Oui / Yes / Ya	Jeu de 2 clés articulées *Set of 2 folding keys* *Satz von 2 Klappschlüsseln*	Option
Obturateur de barillet *Dust cover* *Staubschutz*	Non / No / Nein	Jeu de 2 clés surmoulées *Set of 2 over moulded keys* *Satz von 2 umspritzten Schlüsseln*	Option
Finition *Standard finishes of product* *Oberflächenbearbeitung des Produkts*	Gris alu Grey alu Alu grau	Jeu avec 1 clé acier et 1 clé articulée *Set of 1 steel key + 1 folding key* *Satz mit 1 Stahlschlüssel und 1 Klappschlüssel*	Option

APPLICATION Métal | Poignée encastrable | 23500-03

Metal APPLICATION / Recessed handles
ANWENDUNG Metall / versenkter Drehgriff

Ajour / *Fixing hole / Lochung*

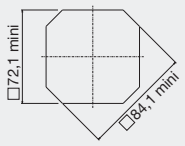

Avantage / *advantage / vorteil*

- Une fixation ultra-rapide
Fast fixingLock
Schnellbefestigung

Observation / *remarks / bemerkungen*

Condamnation par came 2 ou 3 points
2 and 3 point cam
Verriegelung mit Zwei-oder Dreipunktriegel

Cames page 244
For cames page 244
Für Riegel, Seite 244

Disponible en / *Available / Verfügbar*

1/4 Tour Gauche
1/4 turn to the Left / Drehung: 90° nach links
ref : **2350004SSC**

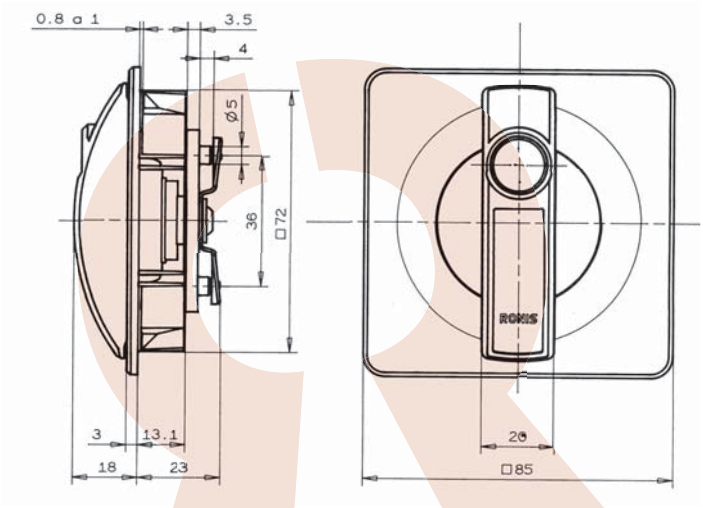

DONNEES TECHNIQUES / TECHNICAL DATA / TECHNISCHE DATEN

Référence *Reference* *Referenz*	2350003SSC
Rotation *Rotation* *Drehweg*	1/4 Tour Droit 1/4 turn to the Right 1/4 Drehung rechts
Clé prisonnière (1 sortie) *The key extraction can't be in the open position* *Schlüsselabzug nur in geschlossener Stellung /Schließzwang*	
Fixation produit sur support *Lock fixing* *Befestigung auf Basis*	autoclipsable Snap-in fixing selbstklipsend
Épaisseur support (mini - maxi) *Support thickness* *Materialstärke*	0.80 - 1.00 mm
Possibilité clé passe *Master key available* *Hauptschlüsselmöglichkeit*	
NB comb maxi possible *Maxi no. possible of combination* *maximale Schließmöglichkeiten*	
Profil clé symétrique *Double side key* *symetrischer Schlüssel*	
Obturateur de barillet *Dust cover* *Staubschutz*	
Finition *Standard finishes of product* *Oberflächenbearbeitung des Produkts*	Gris alu Grey alu Alu grau

Organe de condamnation *Means ofLocking* *Verriegelungssystem*	Came type 23129 (2,5 ou 3,5 mm) Cam type 23129 (2,4 or 3.5mm) Riegel Typ 23129 (2,5 oder 3,5 mm)
Barillet interchangeable *Removeable barrel* *Wechselzylinder*	
Matriculage barillet *Front barrel numbering* *Nummerierung des Zylinders*	Non / No / Nein
Matriculage came *Cam numbering* *Nummerierung des Riegels*	Non / No / Nein
Matriculage clé *Key numbering* *Nummerierung des Schlüssels*	Non / No / Nein
Gravure de clé *Key marking* *Prägung des Schlüssels*	Non / No / Nein
Finition de clé *Key finish* *Oberflächenbehandlung des Schlüssels*	Non / No / Nein
Jeu de 2 clés articulées *Set of 2 folding keys* *Satz von 2 Klappschlüsseln*	Non / No / Nein
Jeu de 2 clés surmoulées *Set of 2 over moulded keys* *Satz von 2 umspritzten Schlüsseln*	Non / No / Nein
Jeu avec 1 clé acier et 1 clé articulée *Set of 1 steel key + 1 folding key* *Satz mit 1 Stahlschlüssel und 1 Klappschlüssel*	Non / No / Nein

RONIS
www.ronis.fr

APPLICATION Métal | Poignée encastrable | 23500-09

Metal APPLICATION / Recessed handles
ANWENDUNG Metall / versenkter Drehgriff

Ajour / *Fixing hole / Lochung*

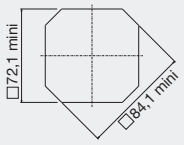

Avantage / *advantage / vorteil*

- Une clé plate réversible
Double side key
Wendeschlüssel
- Une serrure avec possibilité de clé passe.
Lock with the possibility of a masterkey
hauptschlüsselfähiges Schloss
- Une fixation ultra-rapide
Fast fixingLock
Schnellbefestigung

Observation / *remarks / bemerkungen*

Condamnation par came 2 ou 3 points
2 and 3 point cam
Verriegelung mit Zwei-oder Dreipunktriegel

Cames page 244
For cames page 244
Für Riegel, Seite 244

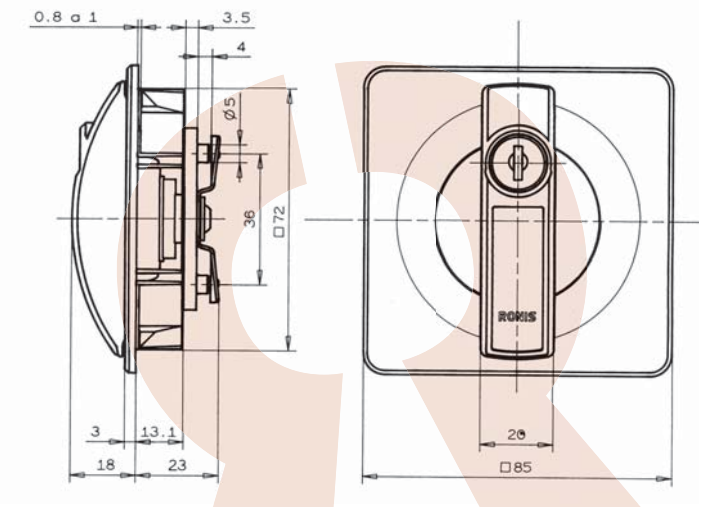

DONNEES TECHNIQUES / TECHNICAL DATA / TECHNISCHE DATEN

Référence *Reference* *Referenz*	23500090CC	Organe de condamnation *Means ofLocking* *Verriegelungssystem*	Came type 23129 (2,5 ou 3,5 mm) Cam type 23129 (2,4 or 3.5mm) Riegel Typ 23129 (2,5 oder 3,5 mm)
Rotation *Rotation* *Drehweg*	1/4 Tour Droit 1/4 turn to the Right 1/4 Drehung rechts	Barillet interchangeable *Removeable barrel* *Wechselzylinder*	Non / No / Nein
Clé prisonnière (1 sortie) *The key extraction can't be in the open position* *Schlüsselabzug nur in geschlossener Stellung /Schließzwang*	Non / No / Nein	Matriculage barillet *Front barrel numbering* *Nummerierung des Zylinders*	Option
Fixation produit sur support *Lock fixing* *Befestigung auf Basis*	autoclipsable Snap-in fixing selbstklipsend	Matriculage came *Cam numbering* *Nummerierung des Riegels*	Non / No / Nein
Épaisseur support (mini - maxi) *Support thickness* *Materialstärke*	0.80 - 1.00 mm	Matriculage clé *Key numbering* *Nummerierung des Schlüssels*	Option
Possibilité clé passe *Master key available* *Hauptschlüsselmöglichkeit*	Oui / Yes / Ya	Gravure de clé *Key marking* *Prägung des Schlüssels*	Option
NB comb maxi possible *Maxi no. possible of combination* *maximale Schließmöglichkeiten*	2000	Finition de clé *Key finish* *Oberflächenbehandlung des Schlüssels*	Option
Profil clé symétrique *Double side key* *symetrischer Schlüssel*	Oui / Yes / Ya	Jeu de 2 clés articulées *Set of 2 folding keys* *Satz von 2 Klappschlüsseln*	Option
Obturateur de barillet *Dust cover* *Staubschutz*	Non / No / Nein	Jeu de 2 clés surmoulées *Set of 2 over moulded keys* *Satz von 2 umspritzten Schlüsseln*	Non / No / Nein
Finition *Standard finishes of product* *Oberflächenbearbeitung des Produkts*	Gris alu Grey alu Alu grau	Jeu avec 1 clé acier et 1 clé articulée *Set of 1 steel key + 1 folding key* *Satz mit 1 Stahlschlüssel und 1 Klappschlüssel*	Option

SERRURES POUSSOIRS

PUSH LOCKS
DRUCKZYLINDER

RONIS®

PAL SERVICE MINUTE
Tél. 04 73 84 84 94
info@palserviceminute.com

APPLICATION Bois et Métal | Poussoir | 1020-06

Wood and Metal APPLICATION / Push locks
ANWENDUNG Holz und Metall / Druckzylinder

Ajour / *Fixing hole / Lochung*

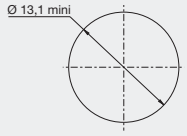

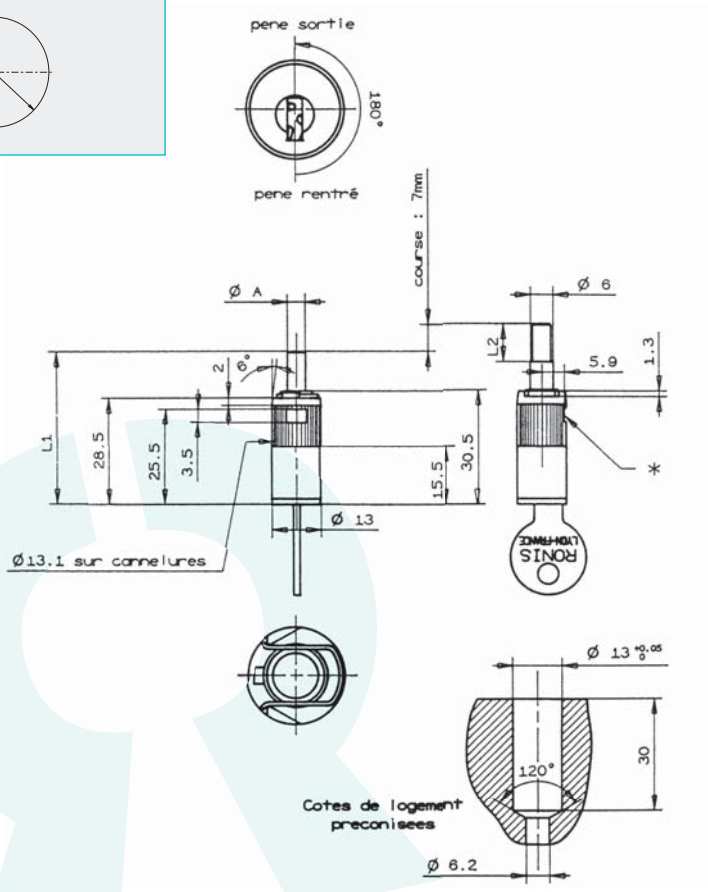

DONNEES TECHNIQUES / TECHNICAL DATA / TECHNISCHE DATEN

Référence *Reference* *Referenz*	0102006SSC	Organe de condamnation *Means of locking* *Verriegelungssystem*	Pène diamètre 4 mm Bolt diameter 4 mm Riegel Durchmesser 4mm
Rotation *Rotation* *Drehweg*	1/2 Tour Droit 1/2 turn to the Right 1/2 Drehung rechts	Barillet interchangeable *Removeable barrel* *Wechselzylinder*	
Clé prisonnière (1 sortie) *The key extraction can't be in the open position* *Schlüsselabzug nur in geschlossener Stellung /Schließzwang*		Matriculage barillet *Front barrel numbering* *Nummerierung des Zylinders*	Non / No / Nein
Fixation produit sur support *Lock fixing* *Befestigung auf Basis*		Matriculage came *Cam numbering* *Nummerierung des Riegels*	Non / No / Nein
Épaisseur support (mini - maxi) *Support thickness* *Materialstärke*	30.00 - 30.00 mm	Matriculage clé *Key numbering* *Nummerierung des Schlüssels*	Non / No / Nein
Possibilité clé passe *Master key available* *Hauptschlüsselmöglichkeit*		Gravure de clé *Key marking* *Prägung des Schlüssels*	Non / No / Nein
NB comb maxi possible *Maxi no. possible of combination* *maximale Schließmöglichkeiten*		Finition de clé *Key finish* *Oberflächenbehandlung des Schlüssels*	Non / No / Nein
Profil clé symétrique *Double side key* *symetrischer Schlüssel*		Jeu de 2 clés articulées *Set of 2 folding keys* *Satz von 2 Klappschlüsseln*	Non / No / Nein
Obturateur de barillet *Dust cover* *Staubschutz*		Jeu de 2 clés surmoulées *Set of 2 over moulded keys* *Satz von 2 umspritzten Schlüsseln*	Non / No / Nein
Finition *Standard finishes of product* *Oberflächenbearbeitung des Produkts*	Nickel Nickel-plated Vernickelt	Jeu avec 1 clé acier et 1 clé articulée *Set of 1 steel key + 1 folding key* *Satz mit 1 Stahlschlüssel und 1 Klappschlüssel*	Non / No / Nein

RONIS
www.ronis.fr

APPLICATION Bois et Métal | Poussoir | 1025-01/2

Wood and Metal APPLICATION / Push locks
ANWENDUNG Holz und Metall / Druckzylinder

AJOUR / *Fixing hole / Lochung*

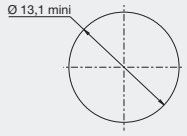

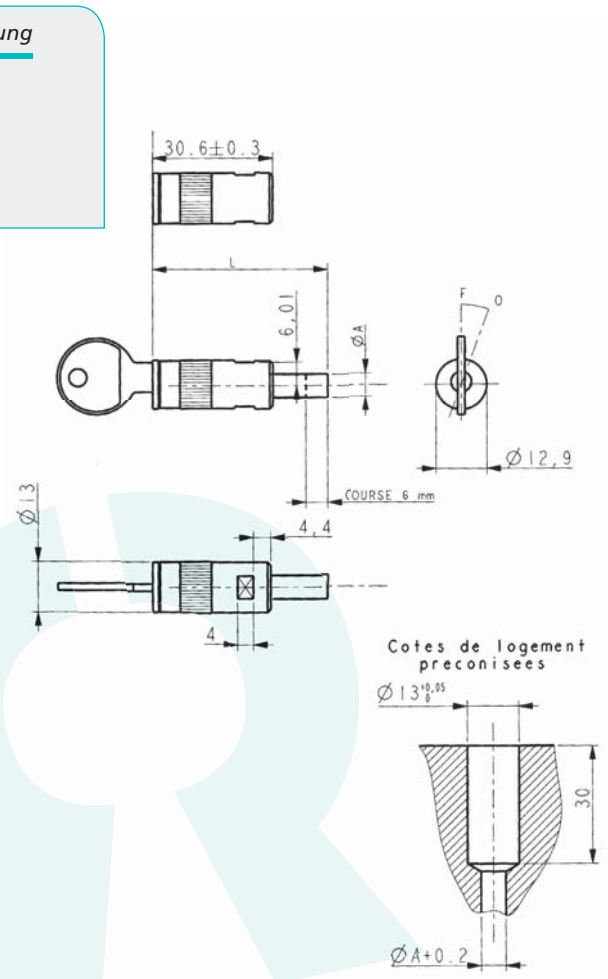

DONNEES TECHNIQUES / TECHNICAL DATA / TECHNISCHE DATEN

Référence *Reference* *Referenz*	0102501P44
Rotation *Rotation* *Drehweg*	28° Droit 28° Right 28° rechts
Clé prisonnière (1 sortie) *The key extraction can't be in the open position* *Schlüsselabzug nur in geschlossener Stellung / Schließzwang*	
Fixation produit sur support *Lock fixing* *Befestigung auf Basis*	
Épaisseur support (mini - maxi) *Support thickness* *Materialstärke*	30.00 - 30.00 mm
Possibilité clé passe *Master key available* *Hauptschlüsselmöglichkeit*	Non / No / Nein
NB comb maxi possible *Maxi no. possible of combination* *maximale Schließmöglichkeiten*	4
Profil clé symétrique *Double side key* *symetrischer Schlüssel*	Non / No / Nein
Obturateur de barillet *Dust cover* *Staubschutz*	Non / No / Nein
Finition *Standard finishes of product* *Oberflächenbearbeitung des Produkts*	Nickel Nickel-plated Vernickelt

Organe de condamnation *Means of locking* *Verriegelungssystem*	Pène diamètre 5 mm Bolt diameter 5 mm Riegel Durchmesser 5 mm
Barillet interchangeable *Removeable barrel* *Wechselzylinder*	Non / No / Nein
Matriculage barillet *Front barrel numbering* *Nummerierung des Zylinders*	Non / No / Nein
Matriculage came *Cam numbering* *Nummerierung des Riegels*	Non / No / Nein
Matriculage clé *Key numbering* *Nummerierung des Schlüssels*	Option
Gravure de clé *Key marking* *Prägung des Schlüssels*	Option
Finition de clé *Key finish* *Oberflächenbehandlung des Schlüssels*	Option
Jeu de 2 clés articulées *Set of 2 folding keys* *Satz von 2 Klappschlüsseln*	Non / No / Nein
Jeu de 2 clés surmoulées *Set of 2 over moulded keys* *Satz von 2 umspritzten Schlüsseln*	Non / No / Nein
Jeu avec 1 clé acier et 1 clé articulée *Set of 1 steel key + 1 folding key* *Satz mit 1 Stahlschlüssel und 1 Klappschlüssel*	Non / No / Nein

APPLICATION Bois et Métal | Poussoir | 1025-02/1

Wood and Metal APPLICATION / Push locks
ANWENDUNG Holz und Metall / Druckzylinder

Ajour / *Fixing hole / Lochung*

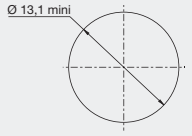

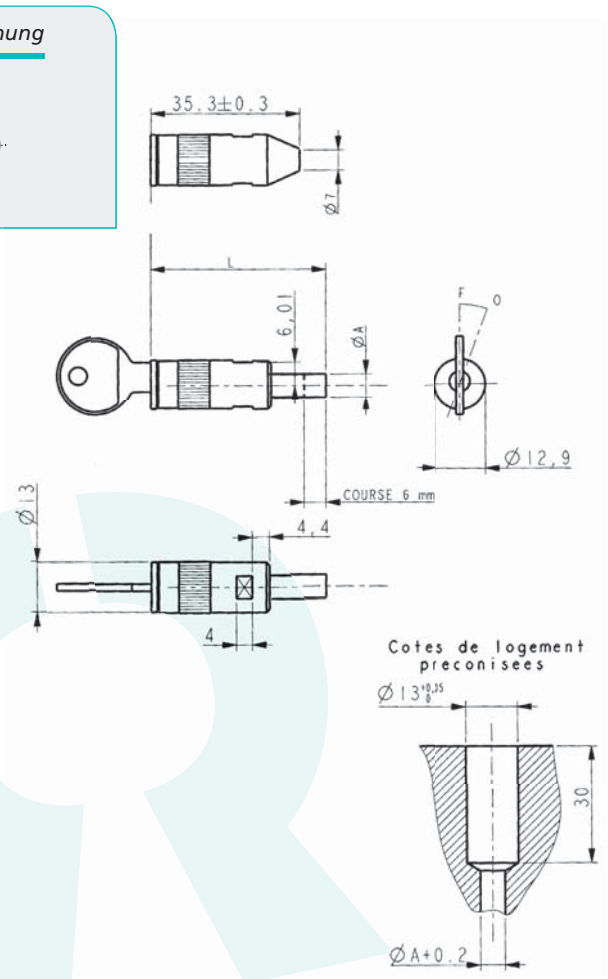

DONNEES TECHNIQUES / TECHNICAL DATA / TECHNISCHE DATEN

Référence *Reference* *Referenz*	0102502P44
Rotation *Rotation* *Drehweg*	28° Droit 28° Right 28° rechts
Clé prisonnière (1 sortie) *The key extraction can't be in the open position* *Schlüsselabzug nur in geschlossener Stellung /Schließzwang*	
Fixation produit sur support *Lock fixing* *Befestigung auf Basis*	
Épaisseur support (mini - maxi) *Support thickness* *Materialstärke*	35.00 - 35.00 mm
Possibilité clé passe *Master key available* *Hauptschlüsselmöglichkeit*	Non / No / Nein
NB comb maxi possible *Maxi no. possible of combination* *maximale Schließmöglichkeiten*	4
Profil clé symétrique *Double side key* *symetrischer Schlüssel*	Non / No / Nein
Obturateur de barillet *Dust cover* *Staubschutz*	Non / No / Nein
Finition *Standard finishes of product* *Oberflächenbearbeitung des Produkts*	Nickel Nickel-plated Vernickelt

Organe de condamnation *Means of locking* *Verriegelungssystem*	Pène diamètre 5 mm Bolt diameter 5 mm Riegel Durchmesser 5 mm
Barillet interchangeable *Removeable barrel* *Wechselzylinder*	Non / No / Nein
Matriculage barillet *Front barrel numbering* *Nummerierung des Zylinders*	Non / No / Nein
Matriculage came *Cam numbering* *Nummerierung des Riegels*	Non / No / Nein
Matriculage clé *Key numbering* *Nummerierung des Schlüssels*	Option
Gravure de clé *Key marking* *Prägung des Schlüssels*	Option
Finition de clé *Key finish* *Oberflächenbehandlung des Schlüssels*	Option
Jeu de 2 clés articulées *Set of 2 folding keys* *Satz von 2 Klappschlüsseln*	Non / No / Nein
Jeu de 2 clés surmoulées *Set of 2 over moulded keys* *Satz von 2 umspritzten Schlüsseln*	Non / No / Nein
Jeu avec 1 clé acier et 1 clé articulée *Set of 1 steel key + 1 folding key* *Satz mit 1 Stahlschlüssel und 1 Klappschlüssel*	Non / No / Nein

APPLICATION Bois | Poussoir | 14400-01

Wood APPLICATION / Push locks
ANWENDUNG Holz / Druckzylinder

Ajour / *Fixing hole / Lochung*

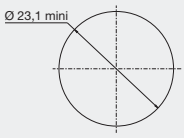

Avantage / *advantage / vorteil*

- Une clé plate réversible
Double side key
Wendeschlüssel
- Une serrure avec possibilité de clé passe.
Lock with the possibility of a masterkey
hauptschlüsselfähiges Schloss

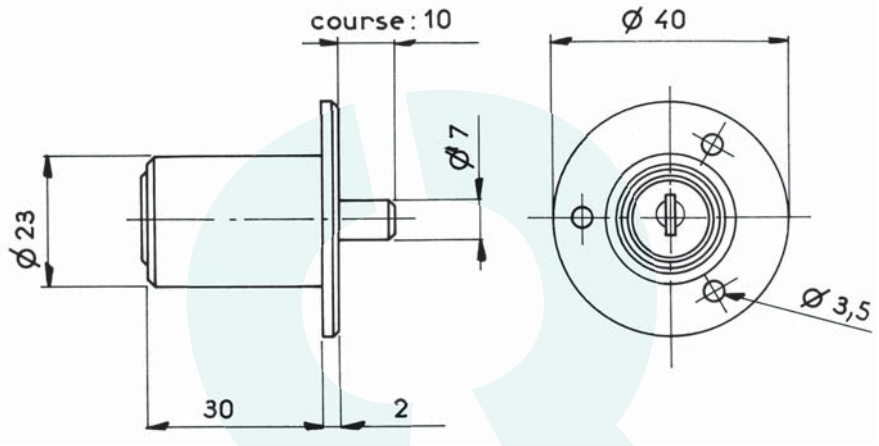

DONNEES TECHNIQUES / TECHNICAL DATA / TECHNISCHE DATEN

Référence *Reference* *Referenz*	14400010SM	Organe de condamnation *Means of locking* *Verriegelungssystem*	
Rotation *Rotation* *Drehweg*	1/2 Tour Gauche 2 sorties 1/2 turn to the Left-2 key extractions 1/2 Drehung links, 2 Schlüsselabzüge	Barillet interchangeable *Removeable barrel* *Wechselzylinder*	Non / No / Nein
Clé prisonnière (1 sortie) *The key extraction can't be in the open position* *Schlüsselabzug nur in geschlossener Stellung /Schließzwang*	Non / No / Nein	Matriculage barillet *Front barrel numbering* *Nummerierung des Zylinders*	Option
Fixation produit sur support *Lock fixing* *Befestigung auf Basis*	3 vis 3 screws 3 Schrauben	Matriculage came *Cam numbering* *Nummerierung des Riegels*	Non / No / Nein
Épaisseur support (mini - maxi) *Support thickness* *Materialstärke*	0.00 - 30.00 mm	Matriculage clé *Key numbering* *Nummerierung des Schlüssels*	Option
Possibilité clé passe *Master key available* *Hauptschlüsselmöglichkeit*	Oui / Yes / Ya	Gravure de clé *Key marking* *Prägung des Schlüssels*	Option
NB comb maxi possible *Maxi no. possible of combination* *maximale Schließmöglichkeiten*	200	Finition de clé *Key finish* *Oberflächenbehandlung des Schlüssels*	Option
Profil clé symétrique *Double side key* *symetrischer Schlüssel*	Oui / Yes / Ya	Jeu de 2 clés articulées *Set of 2 folding keys* *Satz von 2 Klappschlüsseln*	Option
Obturateur de barillet *Dust cover* *Staubschutz*	Non / No / Nein	Jeu de 2 clés surmoulées *Set of 2 over moulded keys* *Satz von 2 umspritzten Schlüsseln*	Option
Finition *Standard finishes of product* *Oberflächenbearbeitung des Produkts*	Chrome Chrome-plated Verchromt	Jeu avec 1 clé acier et 1 clé articulée *Set of 1 steel key + 1 folding key* *Satz mit 1 Stahlschlüssel und 1 Klappschlüssel*	Option

APPLICATION Bois | Poussoir | 14500-01

Wood APPLICATION / Push locks
ANWENDUNG Holz / Druckzylinder

Ajour / *Fixing hole / Lochung*

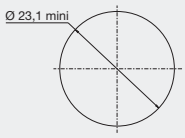

Avantage / *advantage / vorteil*

- Une clé plate réversible
Double side key
Wendeschlüssel
- Une serrure avec possibilité de clé passe.
Lock with the possibility of a masterkey
hauptschlüsselfähiges Schloss

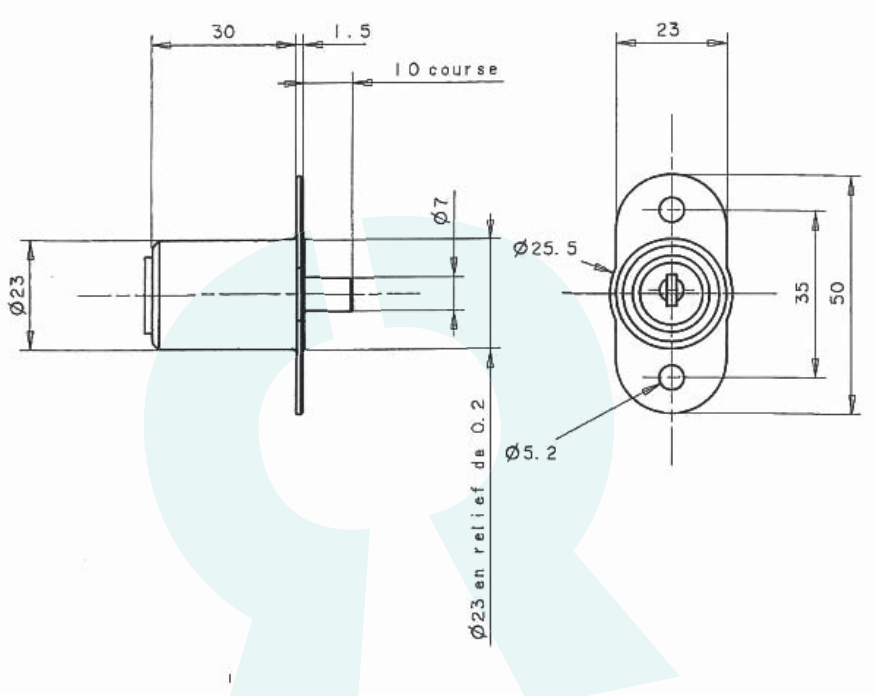

DONNEES TECHNIQUES / TECHNICAL DATA / TECHNISCHE DATEN

Référence *Reference* *Referenz*	14500010SM
Rotation *Rotation* *Drehweg*	1/2 Tour Gauche 2 sorties 1/2 turn to the Left-2 key extractions 1/2 Drehung links, 2 Schlüsselabzüge
Clé prisonnière (1 sortie) *The key extraction can't be in the open position* *Schlüsselabzug nur in geschlossener Stellung /Schließzwang*	Non / No / Nein
Fixation produit sur support *Lock fixing* *Befestigung auf Basis*	2 vis 2 screws 2 Schrauben
Épaisseur support (mini - maxi) *Support thickness* *Materialstärke*	0.00 - 30.00 mm
Possibilité clé passe *Master key available* *Hauptschlüsselmöglichkeit*	Oui / Yes / Ya
NB comb maxi possible *Maxi no. possible of combination* *maximale Schließmöglichkeiten*	200
Profil clé symétrique *Double side key* *symetrischer Schlüssel*	Oui / Yes / Ya
Obturateur de barillet *Dust cover* *Staubschutz*	Non / No / Nein
Finition *Standard finishes of product* *Oberflächenbearbeitung des Produkts*	Chrome Chrome-plated Verchromt

Organe de condamnation *Means of locking* *Verriegelungssystem*	
Barillet interchangeable *Removeable barrel* *Wechselzylinder*	Non / No / Nein
Matriculage barillet *Front barrel numbering* *Nummerierung des Zylinders*	Option
Matriculage came *Cam numbering* *Nummerierung des Riegels*	Non / No / Nein
Matriculage clé *Key numbering* *Nummerierung des Schlüssels*	Option
Gravure de clé *Key marking* *Prägung des Schlüssels*	Option
Finition de clé *Key finish* *Oberflächenbehandlung des Schlüssels*	Option
Jeu de 2 clés articulées *Set of 2 folding keys* *Satz von 2 Klappschlüsseln*	Option
Jeu de 2 clés surmoulées *Set of 2 over moulded keys* *Satz von 2 umspritzten Schlüsseln*	Option
Jeu avec 1 clé acier et 1 clé articulée *Set of 1 steel key + 1 folding key* *Satz mit 1 Stahlschlüssel und 1 Klappschlüssel*	Option

APPLICATION Bois et Métal | Poussoir | 14800-01

Wood and Metal APPLICATION / Push locks
ANWENDUNG Holz und Metall / Druckzylinder

Ajour / *Fixing hole / Lochung*

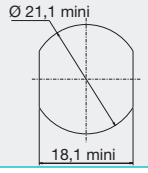

Observation / *remarks / bemerkungen*

Bague (h:14,5 mm) 111356008 en option
Spacer bush thickness 14,5 mm (ref 111356008) as option
Ring (H:14,5 mm) 111356008 als Extra

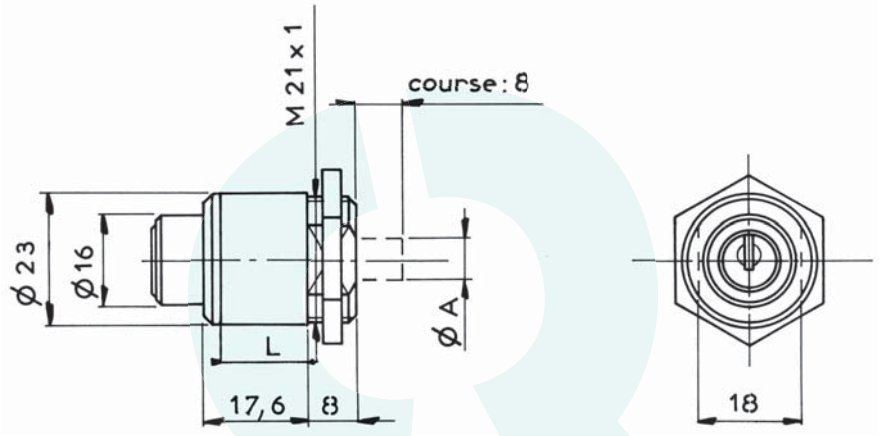

Disponible en / *Available / Verfügbar*

Fixation fourchette épaisseur 0,8 - 1,3 mm et 9,3 - 9,8 mm (min - max)
Fixing of the lock by means of a horseshoe clip, thickness 0,8 -1,5 mm and 9,3 - 9,8 mm (mini-maxi)
Gabelfederbefestigung, Stärke des Blechs 0,8 - 1,3 mm und 9,3 - 9,8 mm
ref : **14800010FH-3 - 14800010FH**

DONNEES TECHNIQUES / TECHNICAL DATA / TECHNISCHE DATEN

Référence *Reference* *Referenz*	14800010FH-1	Organe de condamnation *Means of locking* *Verriegelungssystem*	
Rotation *Rotation* *Drehweg*	1/4 Tour Droit 1 sortie 1/4 turn to the Right- 1 key extraction 1/4 Drehung rechts, 1 Schlüsselabzug	Barillet interchangeable *Removeable barrel* *Wechselzylinder*	Non / No / Nein
Clé prisonnière (1 sortie) *The key extraction can't be in the open position* *Schlüsselabzug nur in geschlossener Stellung /Schließzwang*	Oui / Yes / Ya	Matriculage barillet *Front barrel numbering* *Nummerierung des Zylinders*	Option
Fixation produit sur support *Lock fixing* *Befestigung auf Basis*	Écrou Nut Mutter	Matriculage came *Cam numbering* *Nummerierung des Riegels*	Non / No / Nein
Épaisseur support (mini - maxi) *Support thickness* *Materialstärke*	0.00 - 19.00 mm	Matriculage clé *Key numbering* *Nummerierung des Schlüssels*	Option
Possibilité clé passe *Master key available* *Hauptschlüsselmöglichkeit*	Non / No / Nein	Gravure de clé *Key marking* *Prägung des Schlüssels*	Option
NB comb maxi possible *Maxi no. possible of combination* *maximale Schließmöglichkeiten*	200	Finition de clé *Key finish* *Oberflächenbehandlung des Schlüssels*	Option
Profil clé symétrique *Double side key* *symetrischer Schlüssel*	Oui / Yes / Ya	Jeu de 2 clés articulées *Set of 2 folding keys* *Satz von 2 Klappschlüsseln*	Option
Obturateur de barillet *Dust cover* *Staubschutz*	Non / No / Nein	Jeu de 2 clés surmoulées *Set of 2 over moulded keys* *Satz von 2 umspritzten Schlüsseln*	Option
Finition *Standard finishes of product* *Oberflächenbearbeitung des Produkts*	Chrome Chrome-plated Verchromt	Jeu avec 1 clé acier et 1 clé articulée *Set of 1 steel key + 1 folding key* *Satz mit 1 Stahlschlüssel und 1 Klappschlüssel*	Option

APPLICATION Métal | Poussoir | 14900-01

Metal APPLICATION / Push locks
ANWENDUNG Metall / Druckzylinder

Ajour / *Fixing hole / Lochung*

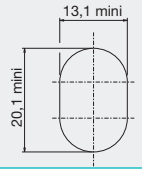

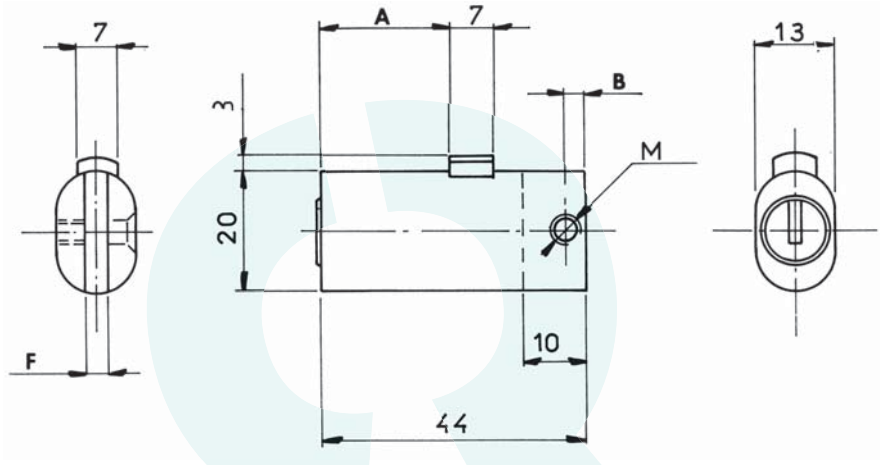

DONNEES TECHNIQUES / TECHNICAL DATA / TECHNISCHE DATEN

Référence *Reference* *Referenz*	14900010SM	Organe de condamnation *Means of locking* *Verriegelungssystem*	
Rotation *Rotation* *Drehweg*	1/4 Tour Droit ou 1/4 Tour Gauche 1/4 turn to the Right or 1/4 turn to the Left 1/4 Drehung rechts oder 1/4 Drehung links	Barillet interchangeable *Removeable barrel* *Wechselzylinder*	Non / No / Nein
Clé prisonnière (1 sortie) *The key extraction can't be in the open position* *Schlüsselabzug nur in geschlossener Stellung /Schließzwang*	Oui / Yes / Ya	Matriculage barillet *Front barrel numbering* *Nummerierung des Zylinders*	Option
Fixation produit sur support *Lock fixing* *Befestigung auf Basis*	1 vis 1 screw 1 Schraube	Matriculage came *Cam numbering* *Nummerierung des Riegels*	Non / No / Nein
Épaisseur support (mini - maxi) *Support thickness* *Materialstärke*	- mm	Matriculage clé *Key numbering* *Nummerierung des Schlüssels*	Option
Possibilité clé passe *Master key available* *Hauptschlüsselmöglichkeit*	Non / No / Nein	Gravure de clé *Key marking* *Prägung des Schlüssels*	Option
NB comb maxi possible *Maxi no. possible of combination* *maximale Schließmöglichkeiten*	200	Finition de clé *Key finish* *Oberflächenbehandlung des Schlüssels*	Option
Profil clé symétrique *Double side key* *symetrischer Schlüssel*	Oui / Yes / Ya	Jeu de 2 clés articulées *Set of 2 folding keys* *Satz von 2 Klappschlüsseln*	Option
Obturateur de barillet *Dust cover* *Staubschutz*	Non / No / Nein	Jeu de 2 clés surmoulées *Set of 2 over moulded keys* *Satz von 2 umspritzten Schlüsseln*	Option
Finition *Standard finishes of product* *Oberflächenbearbeitung des Produkts*	Chrome Chrome-plated Verchromt	Jeu avec 1 clé acier et 1 clé articulée *Set of 1 steel key + 1 folding key* *Satz mit 1 Stahlschlüssel und 1 Klappschlüssel*	Option

RONIS
www.ronis.fr

APPLICATION Métal | Poussoir | 18700-01

Metal APPLICATION / Push locks
ANWENDUNG Metall / Druckzylinder

Ajour / *Fixing hole / Lochung*

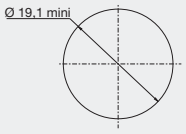

Avantage / *advantage / vorteil*

- Une clé plate réversible
Double side key
Wendeschlüssel
- Une serrure avec possibilité de clé passe.
Lock with the possibility of a masterkey
hauptschlüsselfähiges Schloss

Observation / *remarks / bemerkungen*

Collerette Ø 19 en option
Cylinder Rosette D 19 mm as option
Rosette D 19 mm als Extra

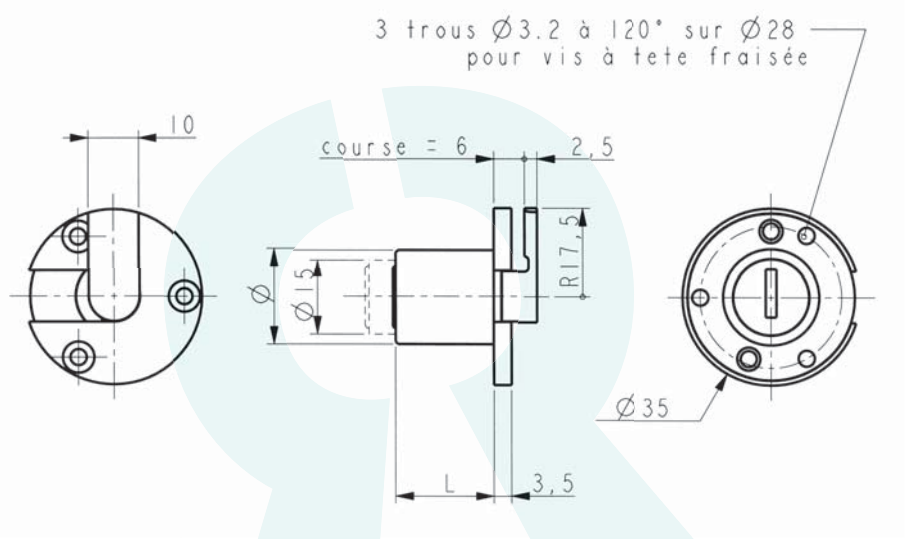

DONNEES TECHNIQUES / TECHNICAL DATA / TECHNISCHE DATEN

Référence *Reference* *Referenz*	18700010SM	Organe de condamnation *Means of locking* *Verriegelungssystem*	
Rotation *Rotation* *Drehweg*	1/4 Tour Droit 1 sortie 1/4 turn to the Right- 1 key extraction 1/4 Drehung rechts, 1 Schlüsselabzug	Barillet interchangeable *Removeable barrel* *Wechselzylinder*	Non / No / Nein
Clé prisonnière (1 sortie) *The key extraction can't be in the open position* *Schlüsselabzug nur in geschlossener Stellung /Schließzwang*	Oui / Yes / Ya	Matriculage barillet *Front barrel numbering* *Nummerierung des Zylinders*	Option
Fixation produit sur support *Lock fixing* *Befestigung auf Basis*	3 vis 3 screws 3 Schrauben	Matriculage came *Cam numbering* *Nummerierung des Riegels*	Non / No / Nein
Épaisseur support (mini - maxi) *Support thickness* *Materialstärke*	0.00 - 19.00 mm	Matriculage clé *Key numbering* *Nummerierung des Schlüssels*	Option
Possibilité clé passe *Master key available* *Hauptschlüsselmöglichkeit*	Oui / Yes / Ya	Gravure de clé *Key marking* *Prägung des Schlüssels*	Option
NB comb maxi possible *Maxi no. possible of combination* *maximale Schließmöglichkeiten*	200	Finition de clé *Key finish* *Oberflächenbehandlung des Schlüssels*	Option
Profil clé symétrique *Double side key* *symetrischer Schlüssel*	Oui / Yes / Ya	Jeu de 2 clés articulées *Set of 2 folding keys* *Satz von 2 Klappschlüsseln*	Option
Obturateur de barillet *Dust cover* *Staubschutz*	Non / No / Nein	Jeu de 2 clés surmoulées *Set of 2 over moulded keys* *Satz von 2 umspritzten Schlüsseln*	Option
Finition *Standard finishes of product* *Oberflächenbearbeitung des Produkts*	Nickel Nickel-plated Vernickelt	Jeu avec 1 clé acier et 1 clé articulée *Set of 1 steel key + 1 folding key* *Satz mit 1 Stahlschlüssel und 1 Klappschlüssel*	Option

APPLICATION Bois | Poussoir | 18800-01/2

Wood APPLICATION / Push locks
ANWENDUNG Holz / Druckzylinder

Ajour / *Fixing hole / Lochung*

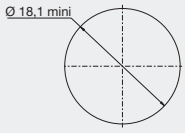

Avantage / *advantage / vorteil*

- Une clé plate réversible
Double side key
Wendeschlüssel
- Une serrure avec possibilité de clé passe.
Lock with the possibility of a masterkey
hauptschlüsselfähiges Schloss

Observation / *remarks / bemerkungen*

Collerette Ø 18 en option
Cylinder Rosette D 18 mm as option
Rosette D 18 mm als Extra

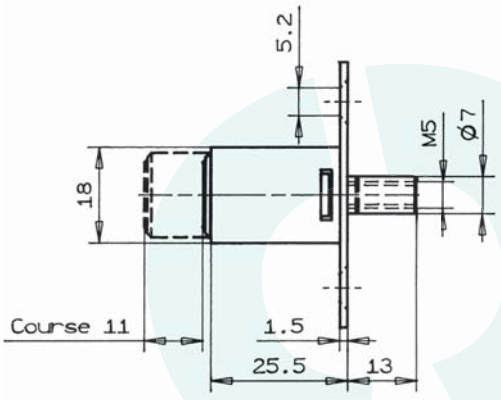

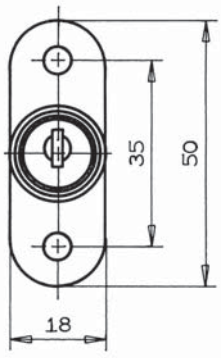

Disponible en / *Available / Verfügbar*

Barillet interchangeable
Removeable barrel
Wechselzylinder
ref : **18800050FM**

DONNEES TECHNIQUES / TECHNICAL DATA / TECHNISCHE DATEN

Référence *Reference* *Referenz*	18800010SM
Rotation *Rotation* *Drehweg*	24° 1S
Clé prisonnière (1 sortie) *The key extraction can't be in the open position* *Schlüsselabzug nur in geschlossener Stellung /Schließzwang*	Oui / Yes / Ya
Fixation produit sur support *Lock fixing* *Befestigung auf Basis*	2 vis 2 screws 2 Schrauben
Épaisseur support (mini - maxi) *Support thickness* *Materialstärke*	0.00 - 23.00 mm
Possibilité clé passe *Master key available* *Hauptschlüsselmöglichkeit*	Oui / Yes / Ya
NB comb maxi possible *Maxi no. possible of combination* *maximale Schließmöglichkeiten*	200
Profil clé symétrique *Double side key* *symetrischer Schlüssel*	Oui / Yes / Ya
Obturateur de barillet *Dust cover* *Staubschutz*	Non / No / Nein
Finition *Standard finishes of product* *Oberflächenbearbeitung des Produkts*	Nickel Nickel-plated Vernickelt

Organe de condamnation *Means of locking* *Verriegelungssystem*	
Barillet interchangeable *Removeable barrel* *Wechselzylinder*	Non / No / Nein
Matriculage barillet *Front barrel numbering* *Nummerierung des Zylinders*	Option
Matriculage came *Cam numbering* *Nummerierung des Riegels*	Non / No / Nein
Matriculage clé *Key numbering* *Nummerierung des Schlüssels*	Option
Gravure de clé *Key marking* *Prägung des Schlüssels*	Option
Finition de clé *Key finish* *Oberflächenbehandlung des Schlüssels*	Option
Jeu de 2 clés articulées *Set of 2 folding keys* *Satz von 2 Klappschlüsseln*	Option
Jeu de 2 clés surmoulées *Set of 2 over moulded keys* *Satz von 2 umspritzten Schlüsseln*	Option
Jeu avec 1 clé acier et 1 clé articulée *Set of 1 steel key + 1 folding key* *Satz mit 1 Stahlschlüssel und 1 Klappschlüssel*	Option

APPLICATION Bois | Poussoir | 18800-03/1

Wood APPLICATION / Push locks
ANWENDUNG Holz / Druckzylinder

Ajour / *Fixing hole / Lochung*

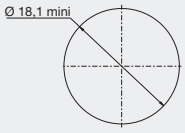

Avantage / *advantage / vorteil*

- Une clé plate réversible
Double side key
Wendeschlüssel
- Une serrure avec possibilité de clé passe.
Lock with the possibility of a masterkey
hauptschlüsselfähiges Schloss

Observation / *remarks / bemerkungen*

Collerette Ø 18 en option
Cylinder Rosette D 18 mm as option
Rosette D 18 mm als Extra

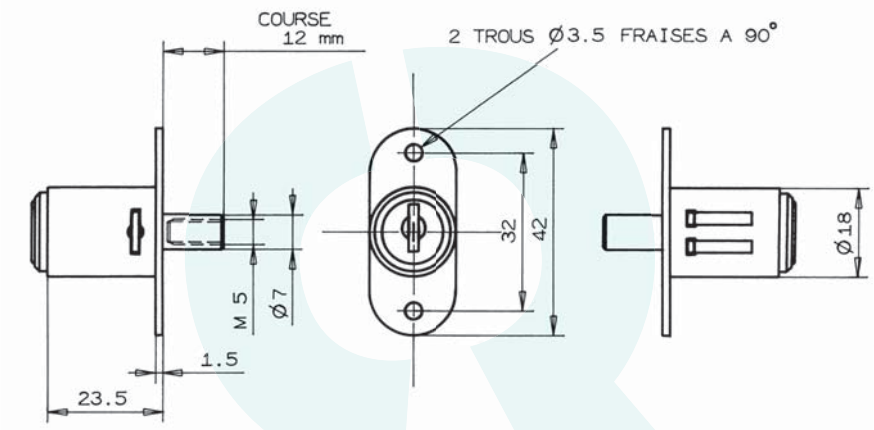

DONNEES TECHNIQUES / TECHNICAL DATA / TECHNISCHE DATEN

Référence *Reference* *Referenz*	18800030SM	Organe de condamnation *Means of locking* *Verriegelungssystem*	
Rotation *Rotation* *Drehweg*	24° 1S	Barillet interchangeable *Removeable barrel* *Wechselzylinder*	Non / No / Nein
Clé prisonnière (1 sortie) *The key extraction can't be in the open position* *Schlüsselabzug nur in geschlossener Stellung /Schließzwang*	Oui / Yes / Ya	Matriculage barillet *Front barrel numbering* *Nummerierung des Zylinders*	Option
Fixation produit sur support *Lock fixing* *Befestigung auf Basis*	2 vis 2 screws 2 Schrauben	Matriculage came *Cam numbering* *Nummerierung des Riegels*	Non / No / Nein
Épaisseur support (mini - maxi) *Support thickness* *Materialstärke*	0.00 - 23.00 mm	Matriculage clé *Key numbering* *Nummerierung des Schlüssels*	Option
Possibilité clé passe *Master key available* *Hauptschlüsselmöglichkeit*	Oui / Yes / Ya	Gravure de clé *Key marking* *Prägung des Schlüssels*	Option
NB comb maxi possible *Maxi no. possible of combination* *maximale Schließmöglichkeiten*	200	Finition de clé *Key finish* *Oberflächenbehandlung des Schlüssels*	Option
Profil clé symétrique *Double side key* *symetrischer Schlüssel*	Oui / Yes / Ya	Jeu de 2 clés articulées *Set of 2 folding keys* *Satz von 2 Klappschlüsseln*	Option
Obturateur de barillet *Dust cover* *Staubschutz*	Non / No / Nein	Jeu de 2 clés surmoulées *Set of 2 over moulded keys* *Satz von 2 umspritzten Schlüsseln*	Option
Finition *Standard finishes of product* *Oberflächenbearbeitung des Produkts*	Nickel Nickel-plated Vernickelt	Jeu avec 1 clé acier et 1 clé articulée *Set of 1 steel key + 1 folding key* *Satz mit 1 Stahlschlüssel und 1 Klappschlüssel*	Option

APPLICATION Bois | Poussoir | 18810-01

Wood APPLICATION / Push locks
ANWENDUNG Holz / Druckzylinder

Ajour / *Fixing hole / Lochung*

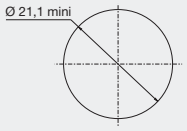

Avantage / *advantage / vorteil*

- Une clé plate réversible
Double side key
Wendeschlüssel

- Une serrure avec possibilité de clé passe.
Lock with the possibility of a masterkey
hauptschlüsselfähiges Schloss

- Un barillet très facile à changer grâce à la clé d'extraction
Removable barrel with the extraction key
Wechselzylinder mit Entnahmeschlüssel

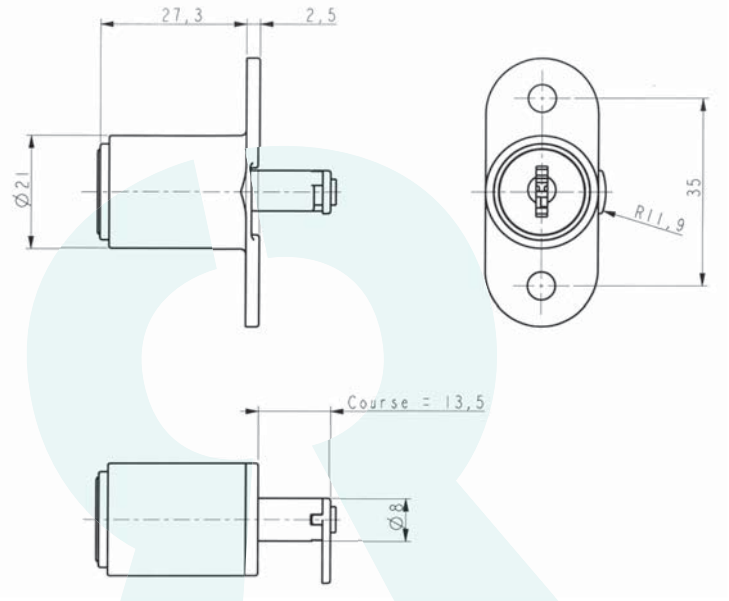

DONNEES TECHNIQUES / TECHNICAL DATA / TECHNISCHE DATEN

Référence *Reference* *Referenz*	18810010KM
Rotation *Rotation* *Drehweg*	1/4 Tour Droit 1 sortie 1/4 turn to the Right- 1 key extraction 1/4 Drehung rechts, 1 Schlüsselabzug
Clé prisonnière (1 sortie) *The key extraction can't be in the open position* *Schlüsselabzug nur in geschlossener Stellung /Schließzwang*	Oui / Yes / Ya
Fixation produit sur support *Lock fixing* *Befestigung auf Basis*	2 vis 2 screws 2 Schrauben
Épaisseur support (mini - maxi) *Support thickness* *Materialstärke*	0.00 - 23.00 mm
Possibilité clé passe *Master key available* *Hauptschlüsselmöglichkeit*	Oui / Yes / Ya
NB comb maxi possible *Maxi no. possible of combination* *maximale Schließmöglichkeiten*	1000
Profil clé symétrique *Double side key* *symetrischer Schlüssel*	Oui / Yes / Ya
Obturateur de barillet *Dust cover* *Staubschutz*	Non / No / Nein
Finition *Standard finishes of product* *Oberflächenbearbeitung des Produkts*	Nickel Nickel-plated Vernickelt

Organe de condamnation *Means of locking* *Verriegelungssystem*	Came Cam Riegel
Barillet interchangeable *Removeable barrel* *Wechselzylinder*	Oui / Yes / Ya
Matriculage barillet *Front barrel numbering* *Nummerierung des Zylinders*	Option
Matriculage came *Cam numbering* *Nummerierung des Riegels*	Non / No / Nein
Matriculage clé *Key numbering* *Nummerierung des Schlüssels*	Option
Gravure de clé *Key marking* *Prägung des Schlüssels*	Option
Finition de clé *Key finish* *Oberflächenbehandlung des Schlüssels*	Option
Jeu de 2 clés articulées *Set of 2 folding keys* *Satz von 2 Klappschlüsseln*	Non / No / Nein
Jeu de 2 clés surmoulées *Set of 2 over moulded keys* *Satz von 2 umspritzten Schlüsseln*	Non / No / Nein
Jeu avec 1 clé acier et 1 clé articulée *Set of 1 steel key + 1 folding key* *Satz mit 1 Stahlschlüssel und 1 Klappschlüssel*	Non / No / Nein

SERRURES À CONTACT ET DIVERSES

SWITCH LOCKS / VARIOUS LOCKS
KONTAKTSCHLÖSSER / VERSCHIEDENE SCHLÖSSER

RONIS®

PAL SERVICE MINUTE
Tél. 04 73 84 84 94
info@palserviceminute.com

APPLICATION Bois et Métal | À coulisse | 1017-01

Wood and Metal APPLICATION / Switch locks
ANWENDUNG Holz und Metall / Riegelschloss

Ajour / *Fixing hole / Lochung*

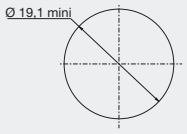

Avantage / *advantage / vorteil*

- Une clé plate réversible
Double side key
Wendeschlüssel

- Une serrure avec possibilité de clé passe.
Lock with the possibility of a masterkey
hauptschlüsselfähiges Schloss

Observation / *remarks / bemerkungen*

Gache 176001011 en option
Striking plate 176001 as option
Riegel 176001 als Extra

Entrée 166041008 en option
Cylinder rosette 166041008 as option
Zusätzliche Rosette (166041008)

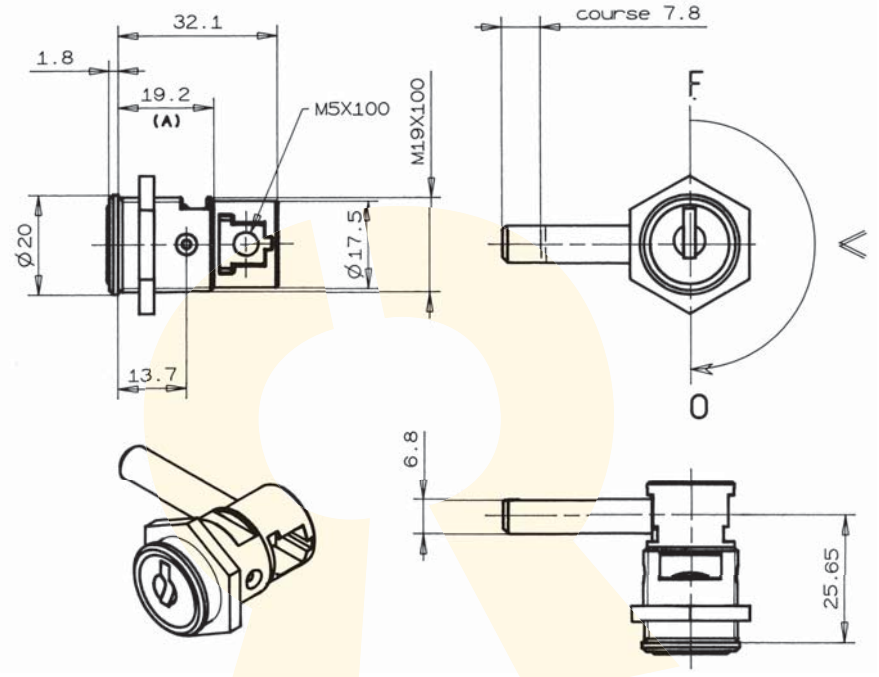

DONNEES TECHNIQUES / TECHNICAL DATA / TECHNISCHE DATEN

Référence *Reference* *Referenz*	01017010SM	Organe de condamnation *Means of locking* *Verriegelungssystem*	Pène 219005 Bolt 219005 Riegel 219005
Rotation *Rotation* *Drehweg*	1/2 Tour 2 sorties 1/2 turn-2 key extractions 1/2 Drehung, 2 Abzugstellungen	Barillet interchangeable *Removeable barrel* *Wechselzylinder*	Non / No / Nein
Clé prisonnière (1 sortie) *The key extraction can't be in the open position* *Schlüsselabzug nur in geschlossener Stellung /Schließzwang*	Non / No / Nein	Matriculage barillet *Front barrel numbering* *Nummerierung des Zylinders*	Option
Fixation produit sur support *Lock fixing* *Befestigung auf Basis*	Écrou Nut Mutter	Matriculage came *Cam numbering* *Nummerierung des Riegels*	Non / No / Nein
Épaisseur support (mini - maxi) *Support thickness* *Materialstärke*	0.00 - 15.00 mm	Matriculage clé *Key numbering* *Nummerierung des Schlüssels*	Option
Possibilité clé passe *Master key available* *Hauptschlüsselmöglichkeit*	Oui / Yes / Ya	Gravure de clé *Key marking* *Prägung des Schlüssels*	Option
NB comb maxi possible *Maxi no. possible of combination* *maximale Schließmöglichkeiten*	200	Finition de clé *Key finish* *Oberflächenbehandlung des Schlüssels*	Option
Profil clé symétrique *Double side key* *symetrischer Schlüssel*	Oui / Yes / Ya	Jeu de 2 clés articulées *Set of 2 folding keys* *Satz von 2 Klappschlüsseln*	Option
Obturateur de barillet *Dust cover* *Staubschutz*	Non / No / Nein	Jeu de 2 clés surmoulées *Set of 2 over moulded keys* *Satz von 2 umspritzten Schlüsseln*	Option
Finition *Standard finishes of product* *Oberflächenbearbeitung des Produkts*	Chrome Chrome-plated Verchromt	Jeu avec 1 clé acier et 1 clé articulée *Set of 1 steel key + 1 folding key* *Satz mit 1 Stahlschlüssel und 1 Klappschlüssel*	Option

RONIS
www.ronis.fr

APPLICATION Bois et Métal | À coulisse | 1017-01

Wood and Metal APPLICATION / Switch locks
ANWENDUNG Holz und Metall / Riegelschloss

Ajour / *Fixing hole / Lochung*

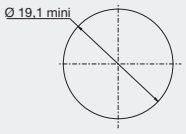

Observation / *remarks / bemerkungen*

Gache 176001011 en option
Striking plate 176001 as option
Riegel 176001 als Extra

Entrée 166041008 en option
Cylinder rosette 166041008 as option
Zusätzliche Rosette (166041008)

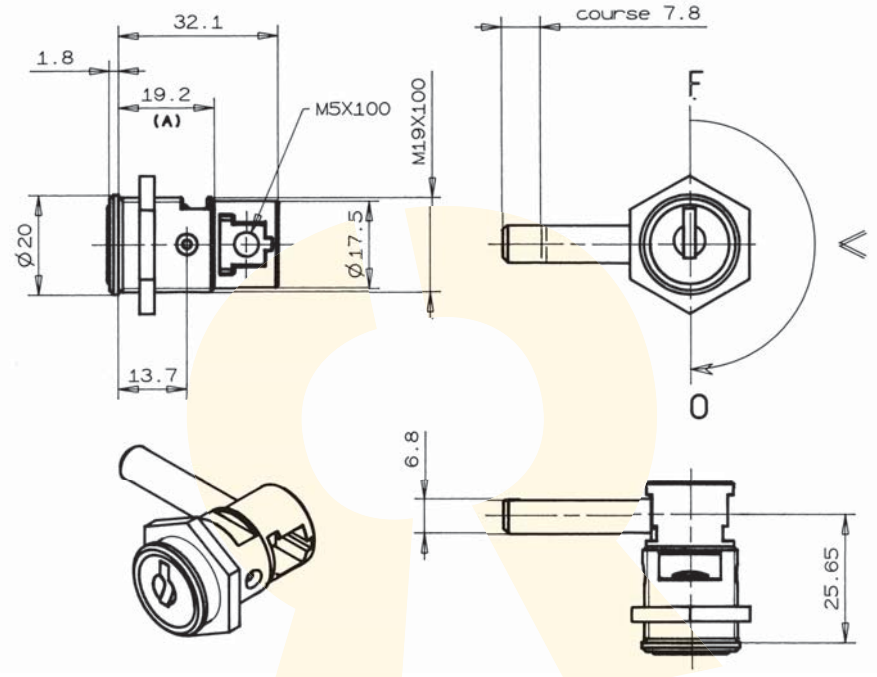

Disponible en / *Available / Verfügbar*

500 combinaisons
500 combinations
500 Schliessungen
ref : **0101701P11**

DONNEES TECHNIQUES / TECHNICAL DATA / TECHNISCHE DATEN

Référence *Reference* *Referenz*	0101701P02
Rotation *Rotation* *Drehweg*	1/2 Tour 2 sorties 1/2 turn-2 key extractions 1/2 Drehung, 2 Abzugstellungen
Clé prisonnière (1 sortie) *The key extraction can't be in the open position* *Schlüsselabzug nur in geschlossener Stellung /Schließzwang*	Non / No / Nein
Fixation produit sur support *Lock fixing* *Befestigung auf Basis*	Écrou Nut Mutter
Épaisseur support (mini - maxi) *Support thickness* *Materialstärke*	0.00 - 15.00 mm
Possibilité clé passe *Master key available* *Hauptschlüsselmöglichkeit*	Non / No / Nein
NB comb maxi possible *Maxi no. possible of combination* *maximale Schließmöglichkeiten*	200
Profil clé symétrique *Double side key* *symetrischer Schlüssel*	Non / No / Nein
Obturateur de barillet *Dust cover* *Staubschutz*	Non / No / Nein
Finition *Standard finishes of product* *Oberflächenbearbeitung des Produkts*	Chrome Chrome-plated Verchromt

Organe de condamnation *Means of locking* *Verriegelungssystem*	Pène 219005 Bolt 219005 Riegel 219005
Barillet interchangeable *Removeable barrel* *Wechselzylinder*	Non / No / Nein
Matriculage barillet *Front barrel numbering* *Nummerierung des Zylinders*	Option
Matriculage came *Cam numbering* *Nummerierung des Riegels*	Non / No / Nein
Matriculage clé *Key numbering* *Nummerierung des Schlüssels*	Option
Gravure de clé *Key marking* *Prägung des Schlüssels*	Option
Finition de clé *Key finish* *Oberflächenbehandlung des Schlüssels*	Option
Jeu de 2 clés articulées *Set of 2 folding keys* *Satz von 2 Klappschlüsseln*	Non / No / Nein
Jeu de 2 clés surmoulées *Set of 2 over moulded keys* *Satz von 2 umspritzten Schlüsseln*	Non / No / Nein
Jeu avec 1 clé acier et 1 clé articulée *Set of 1 steel key + 1 folding key* *Satz mit 1 Stahlschlüssel und 1 Klappschlüssel*	Non / No / Nein

APPLICATION Métal | Électrique | 10800-05/1

Metal APPLICATION / Switch locks
ANWENDUNG Metall / Kontaktschloss / Elektroschloss

Ajour / *Fixing hole / Lochung*

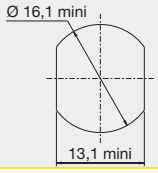

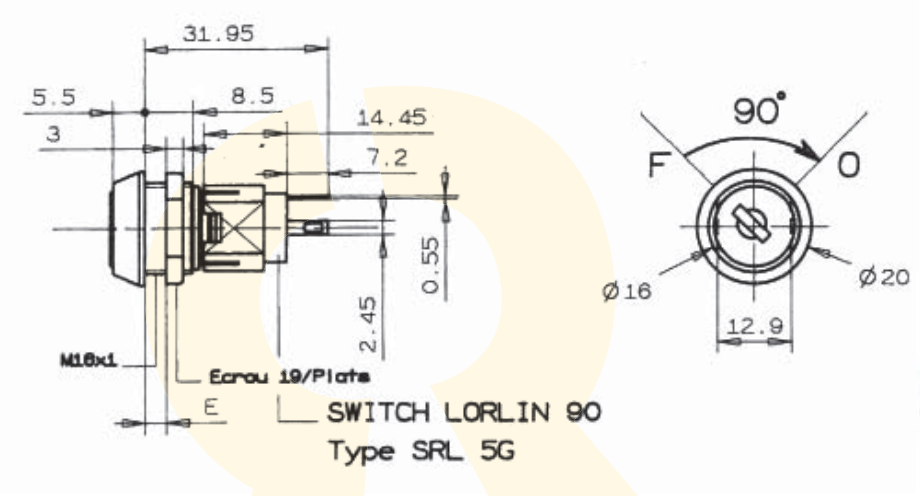

DONNEES TECHNIQUES / TECHNICAL DATA / TECHNISCHE DATEN

Référence *Reference* *Referenz*	10800050FH
Rotation *Rotation* *Drehweg*	1/4 Tour Droit 2 sorties 1/4 turn to the Right- 2 key extractions 1/4 Drehung rechts, 2 Schlüsselabzüge
Clé prisonnière (1 sortie) *The key extraction can't be in the open position* *Schlüsselabzug nur in geschlossener Stellung /Schließzwang*	Non / No / Nein
Fixation produit sur support *Lock fixing* *Befestigung auf Basis*	Écrou Nut Mutter
Épaisseur support (mini - maxi) *Support thickness* *Materialstärke*	0.00 - 5.00 mm
Possibilité clé passe *Master key available* *Hauptschlüsselmöglichkeit*	Non / No / Nein
NB comb maxi possible *Maxi no. possible of combination* *maximale Schließmöglichkeiten*	200
Profil clé symétrique *Double side key* *symetrischer Schlüssel*	Oui / Yes / Ya
Obturateur de barillet *Dust cover* *Staubschutz*	Non / No / Nein
Finition *Standard finishes of product* *Oberflächenbearbeitung des Produkts*	Chrome Chrome-plated Verchromt

Organe de condamnation *Means of locking* *Verriegelungssystem*	
Barillet interchangeable *Removeable barrel* *Wechselzylinder*	Non / No / Nein
Matriculage barillet *Front barrel numbering* *Nummerierung des Zylinders*	Option
Matriculage came *Cam numbering* *Nummerierung des Riegels*	Non / No / Nein
Matriculage clé *Key numbering* *Nummerierung des Schlüssels*	Option
Gravure de clé *Key marking* *Prägung des Schlüssels*	Option
Finition de clé *Key finish* *Oberflächenbehandlung des Schlüssels*	Option
Jeu de 2 clés articulées *Set of 2 folding keys* *Satz von 2 Klappschlüsseln*	Option
Jeu de 2 clés surmoulées *Set of 2 over moulded keys* *Satz von 2 umspritzten Schlüsseln*	Option
Jeu avec 1 clé acier et 1 clé articulée *Set of 1 steel key + 1 folding key* *Satz mit 1 Stahlschlüssel und 1 Klappschlüssel*	Option

CAMES ET ACCESSOIRES

CAMS AND ACCESSORIES
RIEGEL UND ZUBERHÖRTEILE

RONIS®

PAL SERVICE MINUTE
Tél. 04 73 84 84 94
info@palserviceminute.com

CAME

CAM
RIEGEL

RONIS propose une large gamme de cames (plates, cambrées, à crochet ou multi points).
Voici quelques éléments qui vous aideront à choisir parmi nos cames :

RONIS proposes a large range of cams (flat, bent, with hook or multi points). Here some elements which will help you to choose among our cams:

Ronis bietet Ihnen ein grosses Sortiment an Riegeln an (flache Riegel, gekröpfte Riegel, Hakenriegel, Mehrpunktriegel). Hier einige Elements, um Ihnen bei der Auswahl helfen werden.

CAME PLATE
Flat cam /
flacher Riegel

CAME CAMBREE
Bent cam /
gekröpfter Riegel

CAME BOMBEE
Convex cam /
konvexer Riegel

CAME CROCHET
Hooked cam /
Hakenriegel

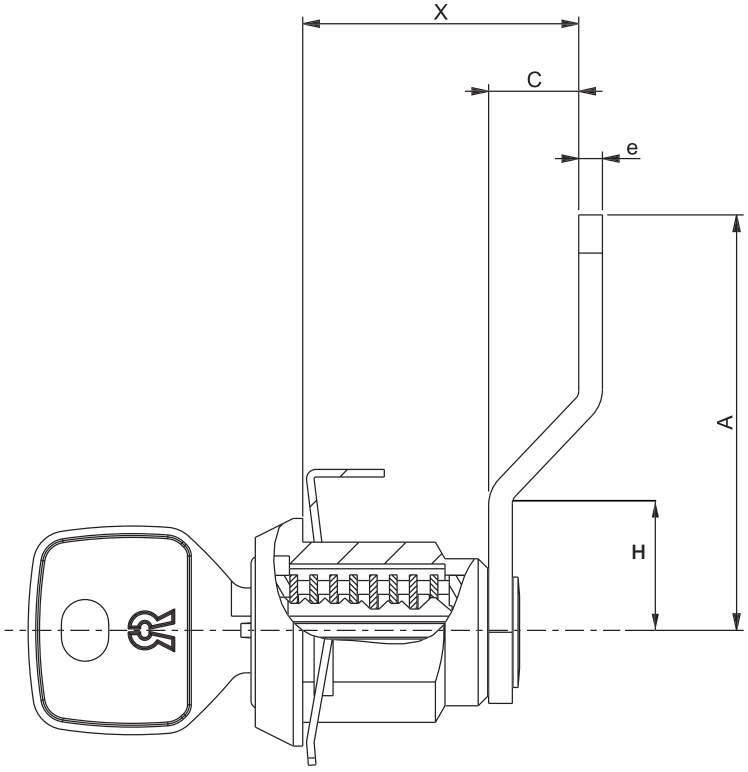

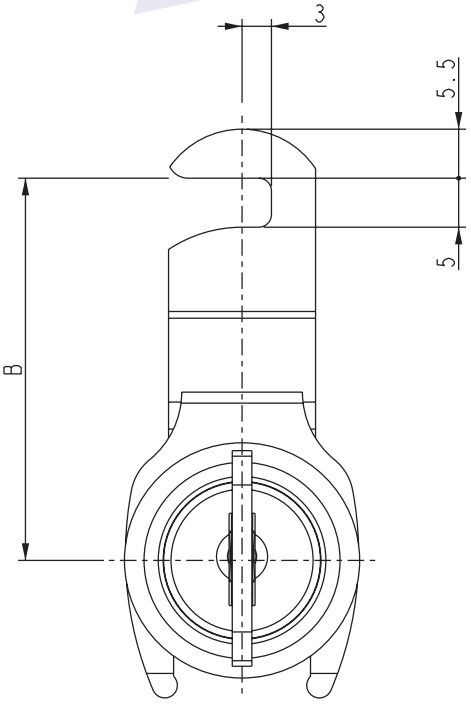

Type de cames / Type of cams / Riegeltyp	Epaisseur / Thickness / Dicke	Largeur / Width / Breite
4929	2 mm	15 mm
1729 / 911	2.5 / 4 mm	23 mm
10829	2 mm	13 mm
131629 (6629 / 12929 / 15929 / 131100)	2.5 mm	15 mm
1201 / 16429	2 mm	13 mm
1304 / 1307	2 mm	13 mm

CAME - POIGNÉE 1078 - 1095/2100 - 1127/4600 - 26600

CAM - HANDLE
RIEGEL - GRIFFE

A	B	C	Ø	Référence / Reference / Referenz
3,5	39	2,25	4,5	130079011
3,5	39	2,25	5,2	129852011
3,5	39	2,25	4,2	130030011
3,5	39	2,25	0	129342011
4	38	1,8	4,2	129267011
3,5	39	2,25	4,5	129351011

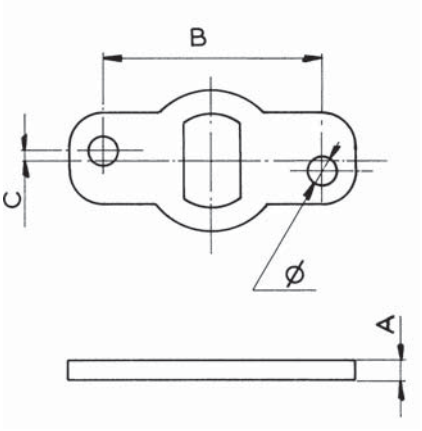

A	B	C	Ø	L	Référence / Reference / Referenz
3,5	36	0	4,5	69,5	130172011
3,5	36	0	5,2	69,5	129818011
3,5	36	5,5	4,5	62	131105011
3,5	36	0	5,2	59	129891011
4	38	0	4,2	60	129272011
4	38	4	4,2	59	129268011
3,5	36	5,5	4,5	42	130175011

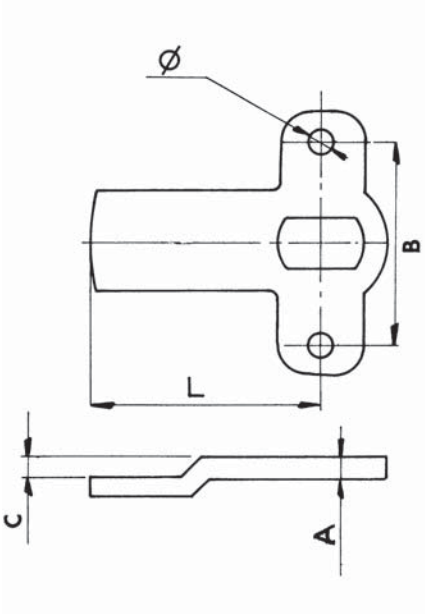

X	L	Ø	Référence / Reference / Referenz
1	64,5	5,2	129308011

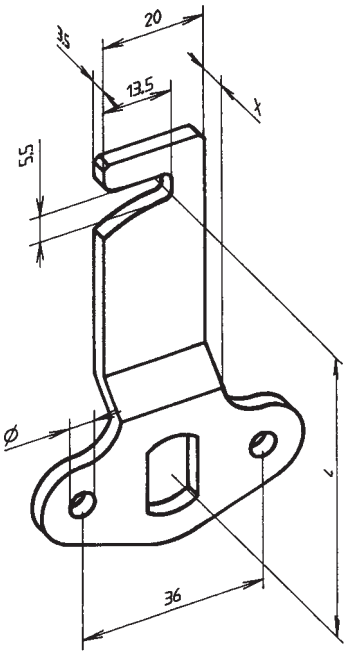

CAME - POIGNÉE ENCASTRABLE 23100 - 23500

CAM - RECESSED HANDLES
RIEGEL - VERSENKTE DREHGRIFFE

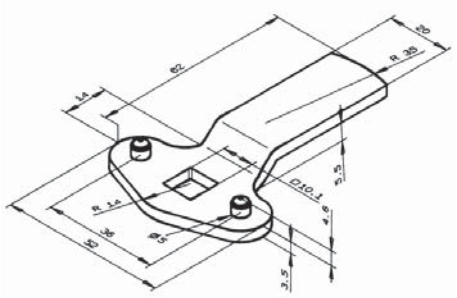

13056000

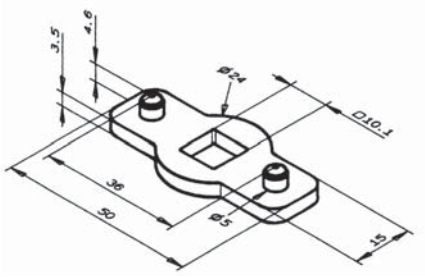

130003007

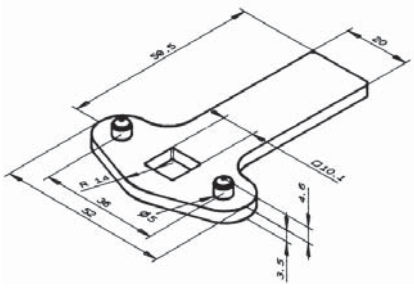

1300010000

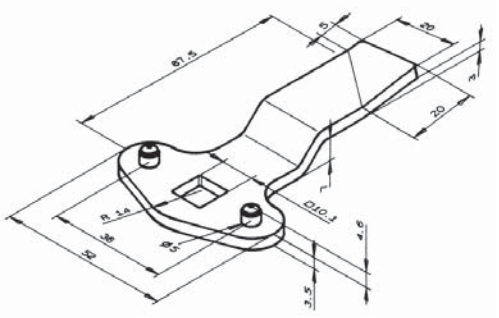

130011000

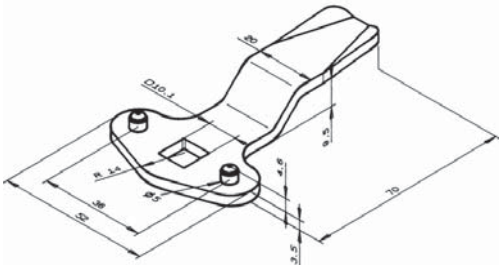

130018000

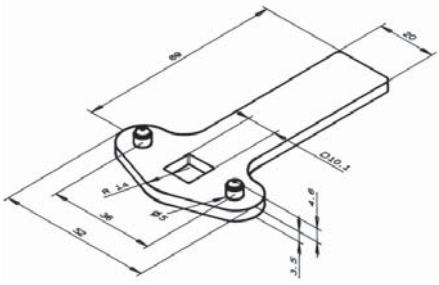

130047000

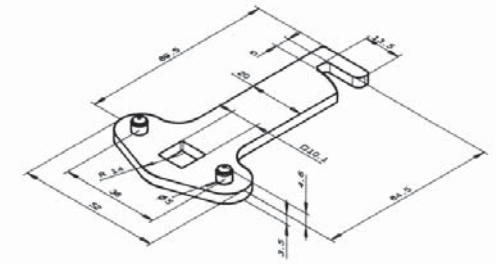

130109000

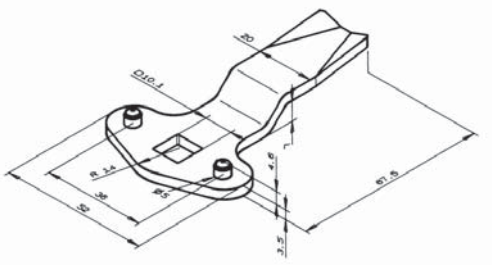

130301000

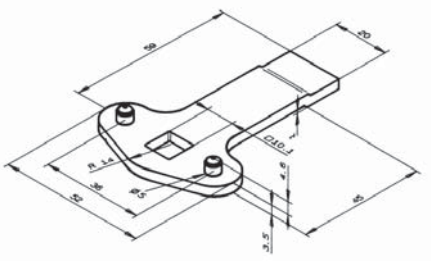

131107000

23100

23500

CAME SPÉCIALE TYPE 4929

SPECIAL CAM TYPE 4929
SPEZIALRIEGEL TYP 4929

129839011

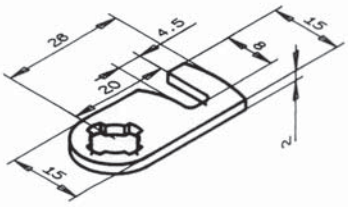

129338011

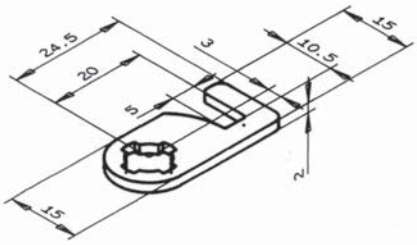

130025011

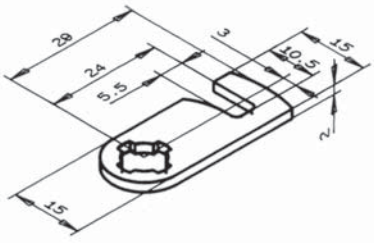

129808011

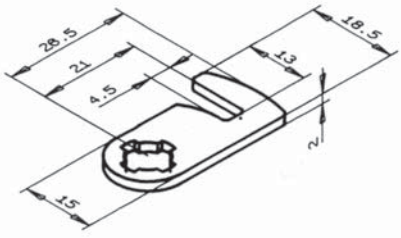

129812011

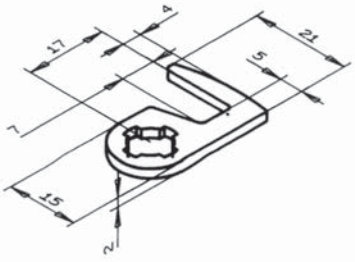

130101011

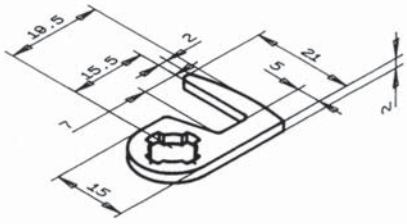

129810011

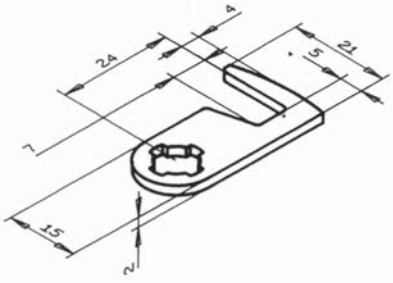

130054011

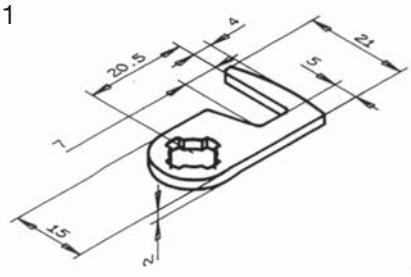

131116011

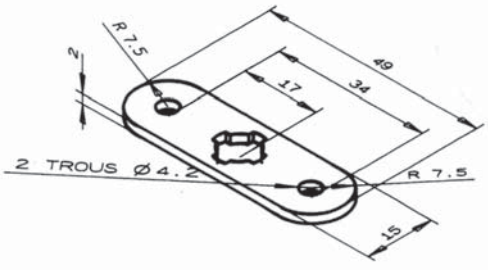

130269011

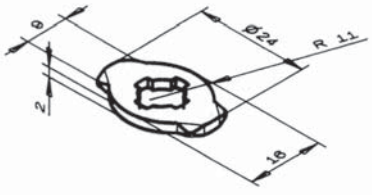

CAME SPÉCIALE TYPE 4929

SPECIAL CAM TYPE 4929
SPEZIALRIEGEL TYP 4929

129340011

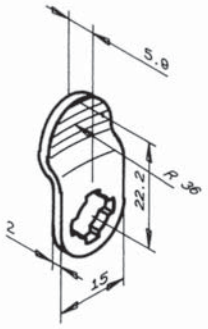

129853011

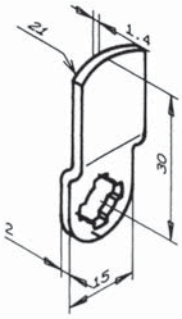

130008011

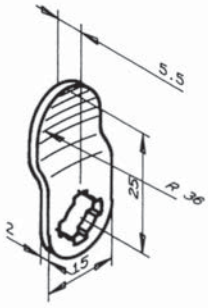

130039011

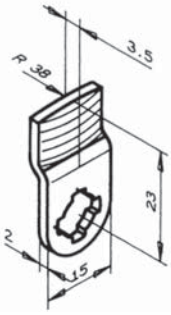

129328011

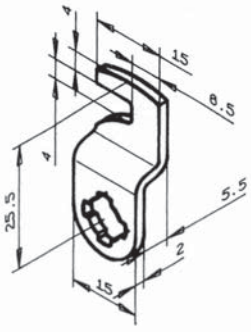

129304011

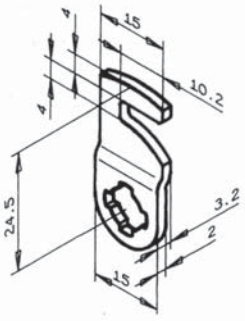

130106011

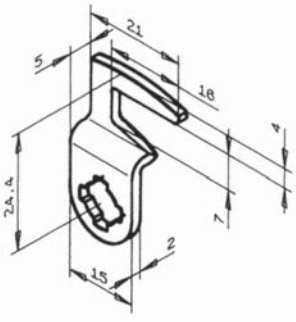

130233011

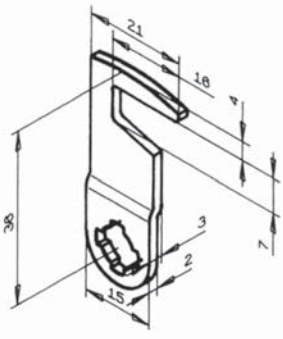

130232011

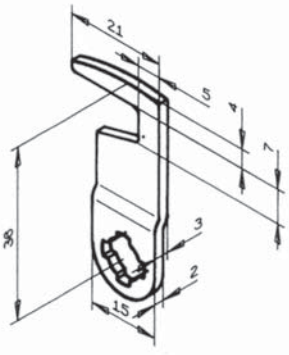

129048011

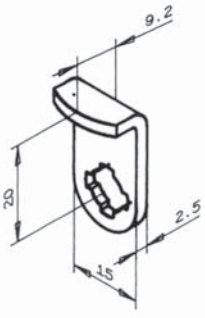

CAME STANDARD

STANDARD CAM
STANDARTRIEGEL

REFERENCE	AJOUR	TYPE	A	C	H
129040011	911	1	50	0	0
129042011	911	1	65	0	0
129043011	911	1	90	0	0
129049011	911	1	20	0	0
129053011	911	1	90	0	0
129059011	911	1	27	0	0
129060011	911	1	50	0	0
129062011	911	1	24	0	0
129063011	911	1	24	0	0
129069011	911	1	45	0	0
129111011	911	1	38	0	0
129112011	911	1	38	0	0
129116011	911	1	58	0	0
129825011	911	1	60	0	0
129355011	911	1	25	0	0
129896011	911	1	88	0	0
129903011	911	1	29	0	0
129906011	911	1	35	0	0
129975011	911	1	45	0	0
130024011	911	1	40	0	0
130132011	911	1	41	0	0
130133011	911	1	8	0	0
130160011	911	1	23	0	0
130136011	911	2	55	0	0
130068011	911	2	20	0	0
130092011	911	2	31	0	0
130093011	911	2	42	0	0
129330011	911	2	45	0	0
129849011	911	2	30	0	0
129200011	911	2	32	0	0
129309011	911	2	25	0	0

REFERENCE	AJOUR	TYPE	A	C	H
129070011	911	2	18	0	0
129046011	911	2	37	0	0
129047011	911	2	37	0	0
129015011	911	2	30	0	0
129017011	911	2	30	0	0
129033011	911	2	50	0	0
129035011	911	2	50	0	0
129058011	911	3	57	6	15
129115011	911	3	25	2,8	15
129320011	911	3	34	12,5	13
129850011	911	3	40	5	15
129865011	911	3	70	8	15
129866011	911	3	35	10,5	12
129871011	911	3	45	10,5	15
129873011	911	3	40	10,5	15
129352011	911	3	30	12,5	15
129824011	911	3	38	6	15
130100011	911	3	57	17,5	14
130064011	911	3	51	7	15
130183011	911	3	37	8	15
130309041	911	3	41	10,5	15
130460011	911	3	38	4	15
130465011	911	3	31	5	15
129893011	911	3	37	8	22
129028011	911	4	30	6	15
129348011	911	4	40	6	15
130149011	911	5	69	17	15
130169011	911	5	45	10,5	12
129881011	911	7	39	5	16
129027011	911	7	37	5	16
129044011	911	7	51	8,5	17

CAME STANDARD

STANDARD CAM
STANDARTRIEGEL

REFERENCE	AJOUR	TYPE	A	C	H
129068011	911	8	37	4	15
129900011	911	8	41	20,5	15
129489011	1128	1	36	0	0
129311011	1201	1	25	0	0
129366011	1201	1	25	0	0
129504011	1201	1	42	0	0
129509011	1201	1	28	0	0
129510011	1201	1	43	0	0
129511011	1201	1	50	0	0
129512011	1201	1	37	0	0
129515011	1201	1	20	0	0
129519011	1201	1	15	0	0
129525011	1201	1	18	0	0
130147011	1201	1	18	0	0
129552011	1201	1	11	0	0
129585011	1201	1	13	0	0
129535011	1201	2	21	0	0
129545011	1201	2	33	0	0
129548011	1201	3	40	2	10
129532011	1201	3	27	6	10
129528011	1201	3	25	2	10
129520011	1201	3	22	2	10
129522011	1201	3	23	13	10
130009011	1201	3	25	2,5	11
129580011	1201	3	25	5	10
129516011	1201	3	28	10	10
129517011	1201	3	23	10	10
129514011	1201	3	29	2	10
129531011	1201	5	25	10	10
130186011	1304	1	18	0	0

REFERENCE	AJOUR	TYPE	A	C	H
130401011	1304	1	25	0	0
130402011	1304	1	15	0	0
130403011	1304	1	20	0	0
130417011	1304	1	13	0	0
130418011	1304	1	41	0	0
130430011	1304	1	32	0	0
130702011	1304	1	45	0	0
130706011	1304	1	23	0	0
130707011	1304	1	19	0	0
130712011	1304	1	30	0	0
130441011	1304	2	11	0	0
130404011	1304	2	21	0	0
130406011	1304	3	25	1,5	8
130407011	1304	3	25	6,2	15
130409011	1304	3	25	7	15
130410011	1304	3	28	6	15
130411011	1304	3	22	11	10
130412011	1304	3	25	5	15
130442011	1304	3	23	4	10
130513011	1304	3	23	14	8
130433011	1304	3	23	2,5	10
130703011	1304	3	45	4,5	10
130704011	1304	3	33	5,5	10
130705011	1304	3	23	1,5	10
130420011	1304	3	25	9	13
130427011	1304	3	23	22	8
130713011	1304	3	22	11	8
130714011	1304	3	25	4,5	10
130708011	1304	3	23	4	16
130709011	1304	3	23	2	10

RONIS
www.ronis.fr

CAME STANDARD

STANDARD CAM
STANDARTRIEGEL

REFERENCE	AJOUR	TYPE	A	C	H
130710011	1304	3	21	2	10
130711011	1304	3	45	16,8	10
130413011	1304	4	22	5,2	15
129319011	4929	1	11	0	0
129353011	4929	1	39	0	0
129370011	4929	1	27	0	0
129838011	4929	1	10	0	0
129858011	4929	1	20	0	0
129892011	4929	1	31	0	0
130002011	4929	1	30	0	0
130022011	4929	1	20	0	0
130023011	4929	1	23	0	0
130043011	4929	1	18	0	0
130052011	4929	1	35	0	0
130062011	4929	1	13	0	0
130125011	4929	1	60	0	0
130131011	4929	1	43	0	0
130140011	4929	1	55	0	0
130198011	4929	1	12	0	0
130304011	4929	1	29	0	0
130305011	4929	1	18	0	0
130320011	4929	1	50	0	0
131108011	4929	1	16	0	0
130025011	4929	2	24	0	0
129904011	4929	2	18	0	0
129884011	4929	2	30	0	0
129848011	4929	2	22	0	0
129839011	4929	2	20	0	0
129386011	4929	2	26	0	0
129832011	4929	2	23	0	0

REFERENCE	AJOUR	TYPE	A	C	H
129338011	4929	2	21	0	0
129341011	4929	3	32	7,5	18
129333011	4929	3	25	5	10
129321011	4929	3	22	22,5	8
129305011	4929	3	24	18,5	10
129287011	4929	3	41	1	10
129301011	4929	3	28	7	10
129303011	4929	3	32	5,5	10
129837011	4929	3	27	3,5	10
129828011	4929	3	20	3,5	10
129830011	4929	3	23	8	10
129841011	4929	3	35	10	10
129380011	4929	3	23	5	10
129382011	4929	3	30	22,5	10
129383011	4929	3	50	9,5	10
129360011	4929	3	38	5	10
129363011	4929	3	32	5	10
129855011	4929	3	27	10,5	10
129857011	4929	3	30	11,5	10
129886011	4929	3	49	7	10
129889011	4929	3	35	2	10
129894011	4929	3	20	7	13
129908011	4929	3	42	3,5	10
129915011	4929	3	28	6	10
130036011	4929	3	28	9	14
130055011	4929	3	27	1,5	10
130059011	4929	3	44	8,5	10
130060011	4929	3	30	7,5	10
130045011	4929	3	25	3,5	10
130046011	4929	3	23	10	10

CAME STANDARD

STANDARD CAM
STANDARTRIEGEL

REFERENCE	AJOUR	TYPE	A	C	H
130019011	4929	3	22	3,5	10
130042011	4929	3	24	5	10
130199011	4929	3	45	2,5	15
130135011	4929	3	25	1,5	10
130108011	4929	3	29	9,5	10
130097011	4929	3	22	20	10
130211011	4929	3	23	1,7	10
130212011	4929	3	23	1,5	10
130207011	4929	3	22	10,5	10
130231011	4929	3	30	2,5	10
130234011	4929	3	26	7	13
130235011	4929	3	35	6	10
130236011	4929	3	32	9	14
130237011	4929	3	27	8	13
130268011	4929	3	35	12,5	10
130273011	4929	3	38	12,5	10
131109011	4929	3	29	3,5	10
131111011	4929	3	25	9,5	10
130910011	4929	3	30	11,5	8
131002011	4929	3	21	4,5	8
131011011	4929	3	50	2	10
131021011	4929	3	20	1,7	10
131027011	4929	3	22	10	14
130350011	4929	3	25	4	10
130446011	4929	3	42	14,5	25
130524011	4929	3	20	22,5	8
130176011	4929	3	25	8	10
130556011	4929	3	25	4	18
130603041	4929	3	24	2	10
130282011	4929	3	30	7,5	16

REFERENCE	AJOUR	TYPE	A	C	H
130233011	4929	4	32	1	10
130554011	4929	4	23	6	10
130274011	4929	4	23	4	10
130220011	4929	4	37	7,5	18
130103011	4929	4	27	3	10
130105011	4929	4	20	6	8
130118011	4929	4	27	3	10
130127011	4929	4	22	5,5	10
130148011	4929	4	26	4,7	10
130206011	4929	4	21	3,5	10
129843011	4929	4	21	1	0
129991011	4929	4	23	0,5	10
129907011	4929	4	33	1,5	10
129359011	4929	4	27	5,5	10
129328011	4929	4	22	5,5	10
129335011	4929	4	23	2	10
129317011	4929	5	22	3	10
129304011	4929	5	22	5,5	10
129940011	4929	5	24	1,5	10
130141011	4929	5	19	6	10
130134011	4929	5	27	5	9
130119011	4929	5	22	5,5	10
130224011	4929	5	29	4,5	10
130230011	4929	5	22	6	10
130232011	4929	5	32	1	10
130275011	4929	5	23	4	10
130208011	4929	6	28	0	17
129910011	4929	6	25	0	10
130605011	4929	6	28	0	10
130604041	4929	7	28	4	15

RONIS
www.ronis.fr

CAME STANDARD

STANDARD CAM
STANDARTRIEGEL

REFERENCE	AJOUR	TYPE	A	C	H
130321011	4929	7	25	3	0
130008011	4929	7	25	3,5	10
130013011	4929	8	25	6,1	10
130039011	4929	8	23	1,5	10
129853011	4929	8	30	1,5	10
129842011	4929	8	50	2	10
130557011	4929	X	XX	0	0
131116011	4929	X	XX	0	0
129314011	6629	1	31	0	0
129362011	6629	1	35	0	0
129745011	6629	1	10	0	0
130038011	6629	1	25	0	0
130067011	6629	1	40	0	0
130123011	6629	1	20	0	0
130107011	6629	1	33	0	0
130243011	6629	1	60	0	0
131004011	6629	1	27	0	0
131006041	6629	1	16	0	0
131119011	6629	1	14	0	0
131121011	6629	1	21	0	0
130250011	6629	2	30	0	0
129882011	6629	2	28	0	0
129007011	6629	2	21	0	0
129334011	6629	3	40	1,5	10
129346011	6629	3	35	2	11
129977011	6629	3	24	11,5	11
129836011	6629	3	19	4	10
129989011	6629	3	35	22	11
130116011	6629	3	25	2	10
130240011	6629	3	33	3	11

REFERENCE	AJOUR	TYPE	A	C	H
130128011	6629	3	40	3,5	10
130138011	6629	3	50	3,5	11
130244011	6629	3	20	3	10
130248011	6629	3	35	7	11
130317011	6629	3	28	6	10
131001011	6629	3	25	4,5	10
131003011	6629	3	25	4	10
131118011	6629	3	32	5	10
131106011	6629	4	34	2	10
130178011	6629	4	24	2	10
129863011	6629	4	31	7,5	10
129315011	6629	4	30	2,5	10
129815011	6629	4	30	1	11
129385011	6629	5	30	2,5	10
130177011	6629	5	25	3	10
129987011	6629	8	48	4,5	13
129990011	6629	8	48	5,5	13
130099011	6629	8	35	9	10
130286091	6629	8	25	4	9
129299011	10829	1	20	0	0
129823011	10829	1	16	0	0
129862011	10829	1	23	0	0
129879011	10829	1	25	0	0
130154011	10829	1	40	0	0
131112011	10829	2	19	0	0
129031011	10829	2	21	0	0
129032011	10829	2	22	0	0
129817011	10829	3	23	2,5	8
130184011	10829	3	32	0,5	8
130251011	10829	3	25	8	8

CAME STANDARD

STANDARD CAM
STANDARTRIEGEL

REFERENCE	AJOUR	TYPE	A	C	H
130253011	10829	3	17	1,5	8
129883011	10829	3	32	1,5	8
129887011	10829	3	34	6	8
130016011	10829	3	23	9	8
130035011	10829	3	20	4,5	8
129878011	10829	3	20	1,5	7
129835011	10829	3	32	6	8
129846011	10829	3	22	11	8
130091011	10829	3	23	14	8
130104011	10829	3	23	4	8
131060011	10829	3	25	9,5	10
130082011	10829	5	30	18,5	10
130254011	10829	5	20	4,5	10
129365011	10829	5	19	2,5	8
129826011	12929	1	53	0	0
129336011	131100	1	35	0	0
129349011	131100	1	27	0	0
129050011	131100	1	86	0	0
129367011	131100	1	42	0	0
129530011	131100	1	12	0	0
129831011	131100	1	65	0	0
129373011	131100	1	22	0	0
129895011	131100	1	20	0	0
129905011	131100	1	16	0	0
129984011	131100	1	37	0	0
130004011	131100	1	40	0	0
130017011	131100	1	50	0	0
130027011	131100	1	47	0	0
130061011	131100	1	25	0	0
130066011	131100	1	18	0	0

REFERENCE	AJOUR	TYPE	A	C	H
130076011	131100	1	30	0	0
130095011	131100	1	75	0	0
130307011	131100	1	29	0	0
130457011	131100	1	33	0	0
130514011	131100	1	69	0	0
130312011	131100	2	29	0	0
130455011	131100	2	40	0	0
130083011	131100	2	30	0	0
130153011	131100	2	34	0	0
130145011	131100	2	44	0	0
130051011	131100	2	23	0	0
129877011	131100	2	26	0	0
129917011	131100	3	21	3	11
129978011	131100	3	29	15	11
129979011	131100	3	25	21	11
129980011	131100	3	62	17	11
129981011	131100	3	30	3	10
129982011	131100	3	28	3,5	12
129897011	131100	3	38	9,5	11
129899011	131100	3	27	1	10
129901011	131100	3	46	9,5	11
129374011	131100	3	25	9,5	10
129505011	131100	3	28	2	10
129800011	131100	3	50	24	11
129813011	131100	3	25	5,5	10
129827011	131100	3	45	11,5	11
129833011	131100	3	55	7	10
129834011	131100	3	30	5,5	11
129854011	131100	3	43	5,5	10
129856011	131100	3	25	3,5	10

RONIS
www.ronis.fr

CAME STANDARD

STANDARD CAM
STANDARTRIEGEL

REFERENCE	AJOUR	TYPE	A	C	H
129861011	131100	3	50	7	11
129864011	131100	3	47	3,5	10
129867011	131100	3	31	1	11
129875011	131100	3	27	3	10
129369011	131100	3	25	8,5	11
129356011	131100	3	35	12,5	11
129300011	131100	3	40	2	10
129302011	131100	3	50	3	10
129312011	131100	3	45	8,5	10
129313011	131100	3	32	4	10
129322011	131100	3	37	2,5	10
129323011	131100	3	40	12,5	27
129324011	131100	3	50	5,5	11
129325011	131100	3	33	1	11
129332011	131100	3	28	5,5	11
129345011	131100	3	40	6	11
129037011	131100	3	37	3,5	10
129986011	131100	3	27	21	11
130006011	131100	3	42	4	10
130007011	131100	3	50	2	10
130069011	131100	3	38	5,5	10
130071011	131100	3	45	2	10
130072011	131100	3	25	2	10
130031011	131100	3	38	13,5	11
130040011	131100	3	32	3	10
130075011	131100	3	47	1,5	8
130278011	131100	3	28	6	10
130279011	131100	3	28	9	14
130281011	131100	3	38	18	11
130162011	131100	3	41	5	14

REFERENCE	AJOUR	TYPE	A	C	H
130182011	131100	3	35	2	11
130201011	131100	3	23	7	10
130094011	131100	3	46	13,5	11
130115011	131100	3	30	7	12
130449011	131100	3	22	15	8
130451011	131100	3	48	1	11
130454011	131100	3	60	1	11
130315041	131100	3	30	7	12
130316011	131100	3	62	24	10
130523011	131100	3	33	8,5	14
130526011	131100	3	60	4,5	14
130529011	131100	3	49	7	10
130532011	131100	3	60	2	14
131010011	131100	3	42	3,5	10
131110011	131100	3	35	7	11
131123011	131100	3	30	9,5	11
131125011	131100	3	70	16,5	10
131126011	131100	3	31	9	11
130510011	131100	3	35	5,5	10
130511011	131100	3	45	29	10
131132011	131100	3	50	9,5	15
131133011	131100	3	30	11,5	15
131134011	131100	3	27	12,5	11
131128011	131100	3	27	19,5	11
131130011	131100	3	55	5,5	15
131202011	131100	3	38	13,5	11
131203011	131100	3	38	11,5	11
131135011	131100	4	32	3,5	11
131137011	131100	4	18	3,5	10
131127011	131100	4	38	5	11

CAME STANDARD

STANDARD CAM
STANDARTRIEGEL

REFERENCE	AJOUR	TYPE	A	C	H
131124011	131100	4	28	8	11
130434011	131100	4	28	6	10
130277011	131100	4	44	8,5	10
130146011	131100	4	21	3,5	11
129354011	131100	4	26	4,5	10
129358011	131100	4	49	4	15
130276011	131100	5	44	8,5	12
129985011	131100	5	29	1	10
130512011	131100	5	44	8,5	12
130520011	131100	7	30	3,5	10
131139011	131100	7	42	5	15
130005011	131100	7	20	4	11
130074011	131100	7	20	10	10
130270011	131100	7	23	7	10
129919011	131100	7	30	1,5	15
129357011	131100	7	20	4,5	10
129590011	131100	7	31	7	15
129591011	131100	7	24	4,5	10
129592011	131100	7	35	4	10
131131011	131100	7	32	5	15
130283011	131100	8	50	2	15
130284011	131100	8	50	6,5	15
131140011	131100	8	48	5,5	13

REFERENCE	AJOUR	TYPE	A	C	H
131141011	131100	8	53	3,5	15
131136011	131100	8	37	8,5	11
130098011	131629	3	47	20,8	11
131022011	131629	3	49	10	10
131030011	131629	3	23	13,5	11
131143011	131629	3	30	14,5	11
131145011	131629	3	22	7,5	11
131145011	131629	3	47	9	13
131147011	131629	3	25	5	10
131149011	131629	3	40	11	11
131150011	131629	3	37	8,5	15
131029011	131629	4	16	6	9
131026011	131629	5	16	6	9
129190011	131629	5	36	9,5	11
130271011	131629	7	20	4,8	11
131144011	131629	7	43	1	15
131050011	131629	8	30	2	11
131009011	131629	8	31	5	10
130144011	15929	3	28	9,5	11
130158011	15929	3	35	12,5	16
130516011	23129	3	70	18	37
130521011	23129	3	67	12	37
131008011	23129	8	86	10,5	44

Forme plate
Type 1

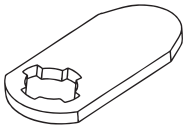

Forme plate cambrée
Type 3

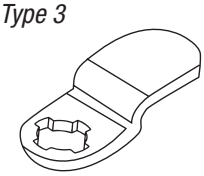

Forme cambrée crochet G2
Type 5

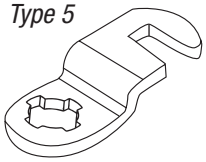

Forme cambrée bombée intérieur
Type 7

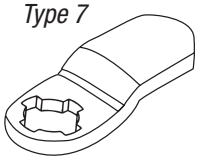

Forme plate crochet
Type 2

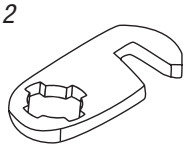

Forme cambrée crochet G1
Type 4

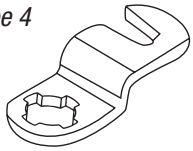

Forme plate bombée
Type 6

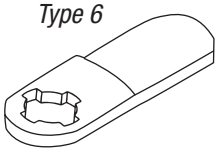

Forme cambrée bombée extérieur
Type 8

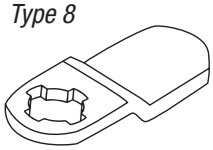

POSITION DE MONTAGE

CLOSURE DIRECTIONS
MONTAGESTELLUNG

O *Ouvert / Open / Geöffnet* F *Fermé / Closed / Geschlossen*

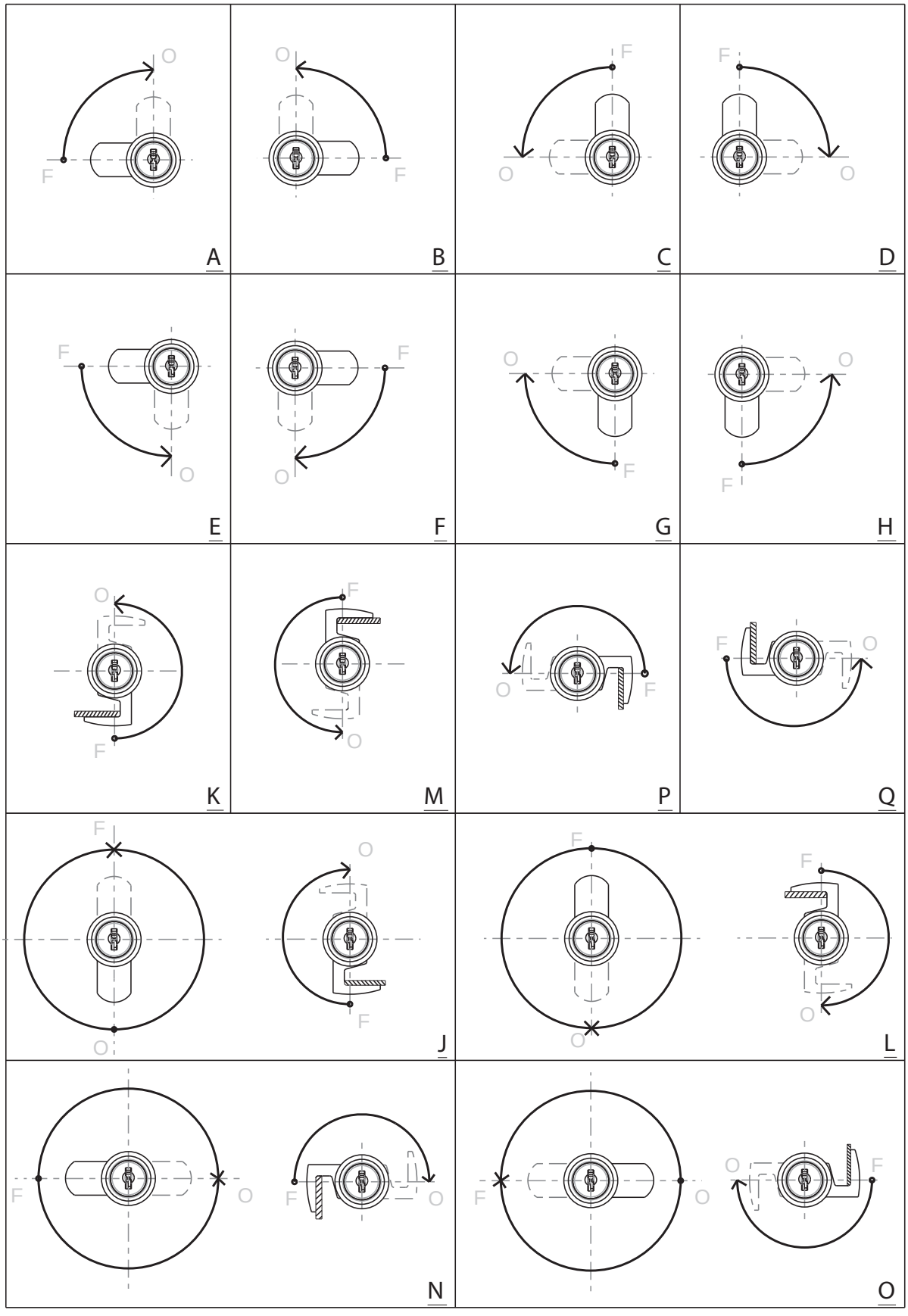

INDEX PAR AJOUR

INDEX BY FIXING HOLE
VERZEICHNIS NACH LOCHUNG

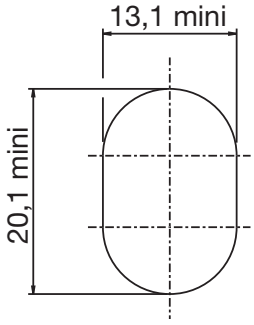

1195
14900

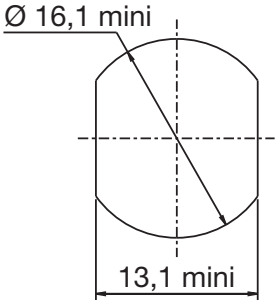

1113
10800
23000

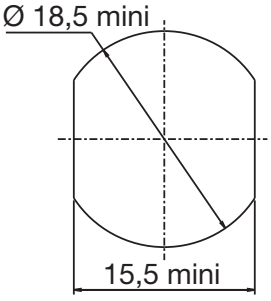

15900

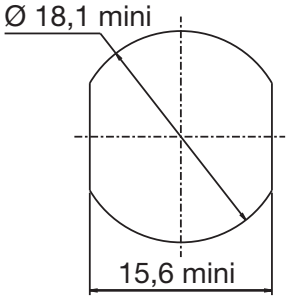

8700
8800

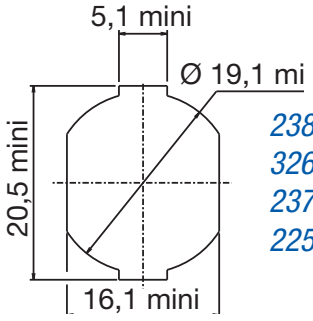

23800
32650
23700
22500

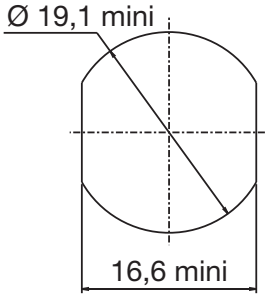

12900
14200
16100
22500
23800
26800
23700

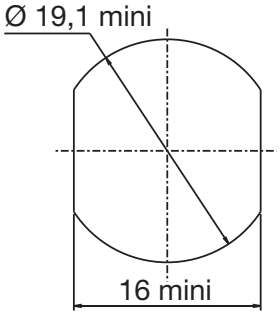

14700
22500
23800
25300
26200
32700
33800
23700

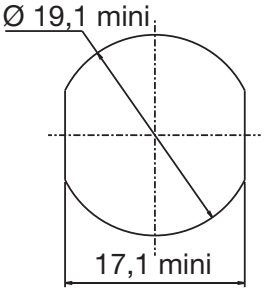

27400

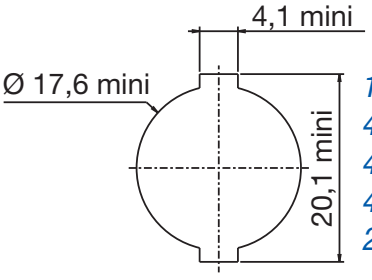

1112
4800
4900
4970
22400

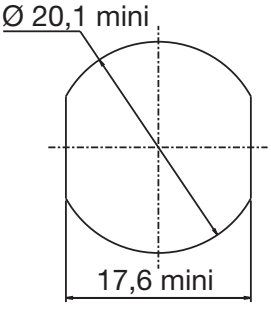

911
1700
1184
1187
1206
15700
15800
22500
32100
32150

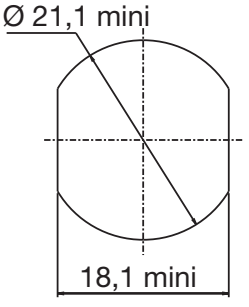

14800

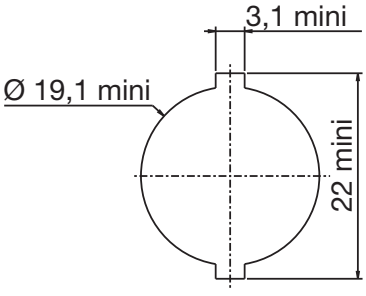

6600

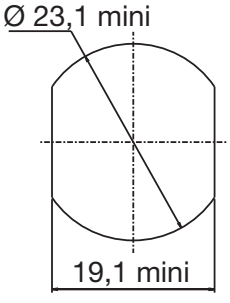

1084
1085
1247
18500

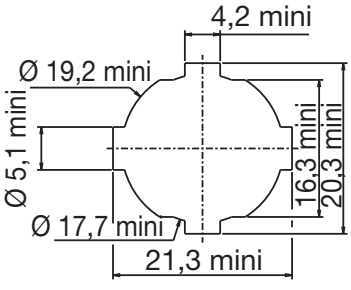

6240

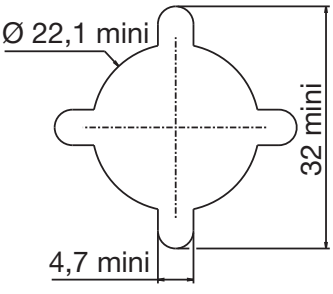

1078
1095
2100
1127
4600

RONIS
www.ronis.fr

INDEX PAR AJOUR

INDEX BY FIXING HOLE
VERZEICHNIS NACH LOCHUNG

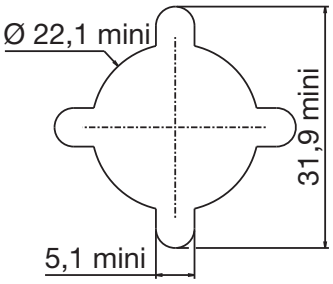

1329
26600

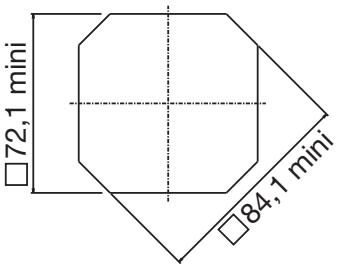

23100
23500

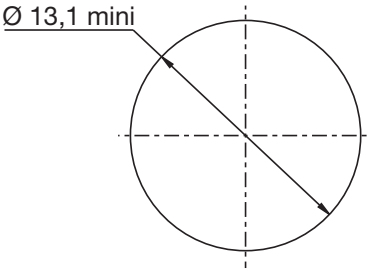

12200

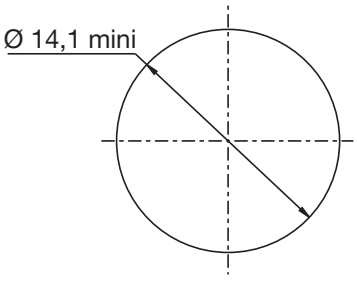

1028
1201
16400

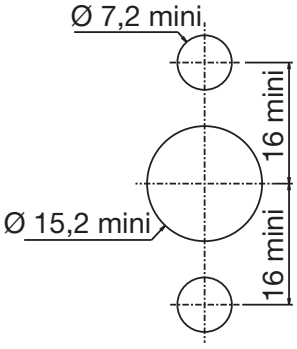

12000

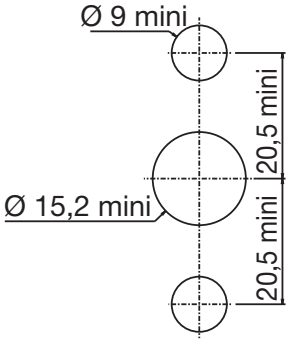

12000

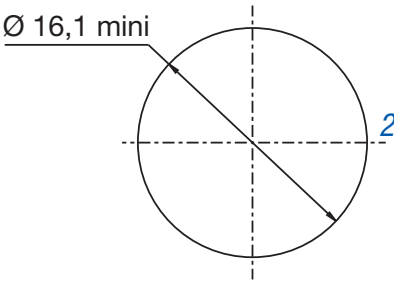

2800

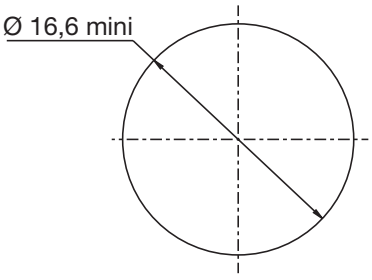

32300
32350

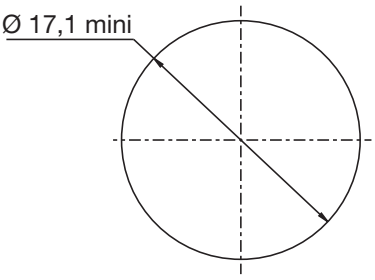

8900

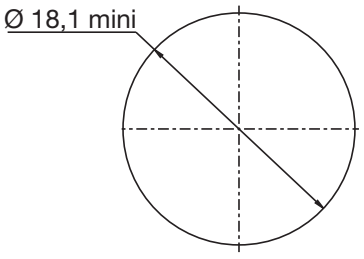

4500
6900
18100
18600
18800
25200

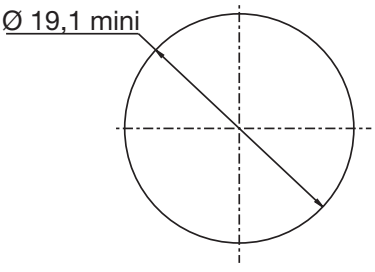

1017
18900

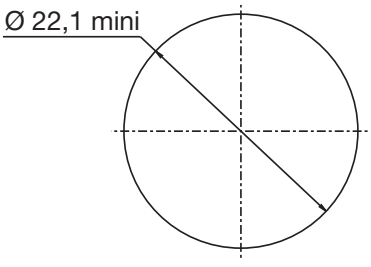

4550

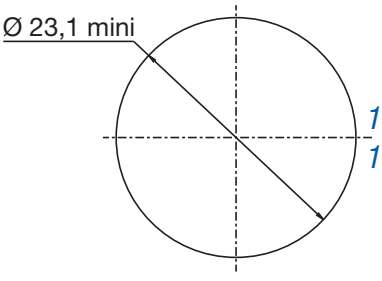

14400
14500

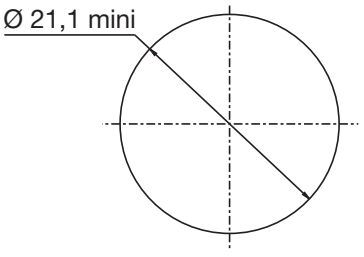

18810

INDEX

INDEX
INHALTSANGABE

FAMILLE	REFERENCE	PAGE
911A	00911A0P02	6
911A	00911A0P11	6
911A1	00911A1P16	7
911A1	00911A2P11	7
911A2	00911A0202	8
911A2	00911A1P02	8
911A7	00911A7P11	9
911A8	00911A8P02	10
911A8	00911A8P11	10
911B	00911B0P02	11
911B	00911B0P11	11
911B3	00911B3P02	12
911B3	00911B3P11	12
911C	00911C0P02	13
911C	00911C0P11	13
911-220A	00911220SA	14
911-220C	00911220SC	14
911-250	0091125SSC	15
1017-01	01017010SM	238
1017-01	0101701P02	239
1017-01	0101701P11	239
1020-06	0102006SSC	226
1025-01/2	0102501P44	227
1025-02/1	0102502P44	228
1048A	0104801P02	16
1048A	0104801P11	16
1078	010780A002	194
1078	010780A011	194
1078-10	0107810001	195
1084-2	0108402P02	196
1084-2	0108402P11	196
1084-92	0108492P02	197
1084-92	0108492P11	197
1095	0109500P02	198
1095	0109500P11	198
1095-10	0109510SSC	199
1112	0111200P10	17
1113-04	0111304P31	18
1113-04	0111304P31-1	18
1113-05	0111305P31	19

FAMILLE	REFERENCE	PAGE
1113-05	0111305P31-1	19
1127	0112700P02	200
1127	0112700P11	200
1127-10	0112710SSC	201
1160	0116000P02	20
1160	0116000P11	20
1184	0118400SSC	21
1185	0118501P11	160
1186-01	0118601SSC	22
1186-01	0118601SSC-1	22
1187A	0118701SSC	202
1187A	0118702SSC	202
1201	012010AP10	23
1201	0122801P10	23
1206-10	0120610SSC	24
1206-10	0120630SSC	24
1247-1	0124701P02	203
1247-1	0124701P11	203
1247-2	0124702P02	204
1247-2	0124702P11	204
1247-91	0124791P02	205
1247-91	0124791P11	205
1247-92	0124702P92	206
1247-92	0124792P02	206
1278	0127800P02	25
1278	0127800P11	25
1700-01	01700010SM	26
1700-01/1	017000100R	27
1700-02	01700020SM	28
1700-02	01700030SM	28
1700-04	01700040SM	29
1700-09	01700090FH	30
1700-09	01700100FH	30
1700-12	0170012SSC	31
1700-14	01700140SM	32
1700-14	017001400R	33
1700-17	01700170SM	34
1700-18	01700180SM	35
1700-20	0170020SSC	36
1700-22	01700220SM	37

FAMILLE	REFERENCE	PAGE
1700-23	01700230SM	38
1700-27	01700270SM	161
1700-28	01700280SM	162
1700-29	01700290SM	39
1700-44	01700440SM	40
1700-55	01700550SC	41
1700-55	01700551SC	41
1700-55SP	01700552SC	42
1700-57	01700570KT	43
1700-57	01700570SM	43
1700-59	0170059SSC	44
1700-59	0170062SSC	44
2100-01	02100010KT	207
2100-01	02100010SM	207
2100-02	0210002002	208
2100-03	0210003001	208
2800-01	02800010SM	45
2800-02	02800020SM	45
2800-03	02800030SM	46
2800-06	02800060SM	46
4400	0440001000	180
4500-01	04500010SM	181
4500-01/R	04500010FM	182
4500-02	04500020SM	183
4500-03	04500030SM	183
4550-01	0455001001	184
4600-01	04600010KT	209
4600-01	04600010SM	209
4600-02	0460002002	210
4600-03	0460003002	210
4800-01	04800010SM	47
4900-01	04900010SM	48
4900-02	04900020SM	48
4900-03	04900030SM	49
4900-05	04900050SM	49
4900-07	04900070SM	50
4900-08	04900080SM	50
4900-10	04900100SM	51
4900-13	04900130SM	52
4900-17	04900170SM	53

INDEX

INDEX
INHALTSANGABE

FAMILLE	REFERENCE	PAGE
4900-19	04900190SM	53
4900-37	04900370FH	54
4900-47	04900470SM	55
4900-48	04900480SM	55
4970-01	04970010FM	56
4970-02/1	04970020FM	56
4970-04	04970040FM	57
6240	06240PL032	58
6240-04	06240040KM	59
6240-05	06240050KM	59
6600-05	06600050SH	163
6900-01	06900010SM	185
8700-01	08700010SM	60
8700-04	08700040KM	61
8800-01	08800010SM	62
8800-02	08800020SM	63
8800-03	08800030SM	63
8800-04	08800040SM	64
8900-01	08900010FH	186
10800-01	10800010SM	65
10800-02	10800020SM	66
10800-03	10800030SM	66
10800-05/1	10800050FH	240
10800-06	10800060SM	67
12000-29	12000290KT	211
12000-33	120003300R	212
12200-01	12200010SM-3	164
12200-01	12200010SM	164
12200-01/R	12200010FM	165
12200-04	12200040SM	166
12200-13	12200130SM-3	167
12200-13	12200130SM	167
12900-01	12900010FM	68
12900-01	12900010KT	68
12900-02	12900020KT	69
12900-02	12900020SM	69
12900-04	12900040KT	70
12900-04	12900040SM	70
12900-07	12900070KT	168
12900-12	12900120KT	169

FAMILLE	REFERENCE	PAGE
12900-12	12900120SM	169
12900-20	12900200KT	170
12900-20	12900200SM	170
14200-01	14200010FM	71
14200-01	14200010FM-1	71
14200-01	14200010KT	72
14200-01	14200010KT-1	72
14200-11	14200110CC	73
14200-11	14200110CC-1	73
14200-11	14200110KT	74
14200-11	14200110KT-1	74
14400-01	14400010SM	229
14500-01	14500010SM	230
14700-01	14700010SM	75
14700-02	14700020SM	76
14700-05/1	14700050SM	77
14700-36	14700360SM	78
14700-37	1470037SSC	79
14800-01	14800010FH-1	231
14800-01	14800010FH-3	231
14800-01	14800010FH	231
14900-01	14900010SM	232
15500-01	15500010SM	187
15500-02	15500020SM	188
15500-03	15500030SM	188
15700-04	15700040SM	80
15800-01	15800010SM	81
15800-04	15800040SM	171
15900-01	15900010KT	82
15900-01	15900010SM	83
15900-02	15900020KT	84
15900-02	15900020SM	84
16100-01	16100010KT	85
16100-01	16100010SM	85
16100-02	16100020CC	86
16100-02	16100020KT	86
16100-03	16100030SM	87
16100-05	16100050FH	88
16100-05	16100050KT	88
16100-06	16100060KT	172

FAMILLE	REFERENCE	PAGE
16100-06	16100060SM	172
16100-10	16100100KT	173
16100-10	16100100SM	173
16400-01	16400010FH	89
17300-03	1730003001	213
18100-01	18100010FH	189
18500-01	18500010KT	214
18500-01	18500010SM	214
18500-05	18500050KT	215
18500-05	18500050SH	215
18500-06	18500060KT	216
18500-06	18500060SH	216
18600-01	18600010SM	190
18600-02	18600020SM	191
18600-03	18600030SM	191
18600-07/R	18600070KM	192
18700-01	18700010SM	233
18800-01/2	18800010SM	234
18800-05/R	18800050FM	234
18800-03/1	18800030SM	235
18810-01	18810010KM	236
22400-01	22400010SM	90
22400-04	22400040SM	90
22500-01	2250001SSC-1	142
22500-01	2250001SSC	142
22500-02	2250002SSC-1	143
22500-02	2250002SSC	143
22500-05	2250005SSC-1	144
22500-05	2250005SSC	144
22500-06	2250006SSC-1	145
22500-06	2250006SSC	145
22500-07	2250007SSC-1	146
22500-07	2250007SSC	146
22500-09	2250009SSC-1	147
22500-09	2250009SSC	147
22500-11	2250011SSC-1	148
22500-11	2250011SSC	148
22500-21	2250021SSC	149
23000-01	23000010SM	91
23000-02	23000020SM	92

INDEX

INDEX
INHALTSANGABE

FAMILLE	REFERENCE	PAGE
23000-03	23000030SM	92
23100-01	23100010KT	219
23100-01	23100010SM	219
23500-01	23500010KT	220
23500-01	23500010SM	220
23500-02	23500020KT	221
23500-02	23500020SM	221
23500-03	2350003SSC	222
23500-04	2350004SSC	222
23500-09	23500090CC	223
23700-01	2370001001	150
23700-04	2370004001	150
23700-02	2370002001	151
23700-05	2370005001	151
23700-03	2370003001	152
23700-06	2370006001	152
23800-05	2380005SSC-1	153
23800-05	2380005SSC	153
23800-06	2380006SSC-1	154
23800-06	2380006SSC	154
23800-08	2380008SSC-1	155
23800-08	2380008SSC	155
23800-09	2380009SSC	156
23800-11	2380011SSC-1	157
23800-11	2380011SSC	157
25200-01	25200010SM	174
25200-05	25200050SM	93
25200-06	25200060FM	93
25200-05/1	25200050KT	94
25200-05/R	25200050FM	95
25200-06/R	25200060FM-R	95
25200-06/1	25200060KT	96
25200-06/1	25200060SM	96
25200-19	25200190KM	97
25200-20	25200200KM	175
25300-01	25300010CC	98
25300-01	25300010CC-1	98
25300-01	25300010KT	99
25300-01	25300010KT-1	99
25300-01	25300010SM	100
25300-01	25300010SM-1	100
25300-02	25300020SM	101
25300-02	25300020SM-1	101
25300-02	25300020KT	102
25300-02	25300020KT-1	102
25300-02	25300020CC	103
25300-02	25300020CC-1	103
25300-03	25300030CC	104
25300-03	25300030KT	105
25300-03	25300030SM	105
25300-10	25300100CC	106
25300-10	25300100CC-1	106
25300-10	25300100KT	107
25300-10	25300100KT-1	107
25300-10	25300100SM	108
25300-10	25300100SM-1	108
25300-10-1	25300101KT	109
25300-10-1	25300101KT-1	109
25300-20	2530020P02	110
25300-21	25300210KT	111
25300-25	25300250SM	112
25300-25	25300250SM-1	112
25300-25	25300250KT	113
25300-25	25300250KT-1	113
25300-27-1	25300270KT	114
25300-27-1	25300270KT-1	114
25300-28/1	2530028P92	115
25300-28/1	2530028P92-1	115
25300-29/1	2530029P92	116
25300-29/1	2530029P92-1	116
25300-35	25300350FT	117
26200-01	26200010KT	118
26200-04	26200040KT	119
26200-05	26200050KT	119
26600-01	26600010KT	217
26600-01	2660010SM	218
26800-01	26800010SM	120
26800-01	26800010SM-1	120
26800-01	26800010KT	121
26800-01	26800010KT-1	121
32100-01	32100010KT	122
32100-01	32100010KT-1	122
32100-01	32100010SM	123
32100-01	32100010SM-1	123
32100-01	32100010CC	124
32100-01	32100010CC-1	124
32100-06	32100060KT	125
32100-06	32100060KT-1	125
32100-06	32100060SM	126
32100-06	32100060SM-1	126
32150-02	32150020KT	127
32150-02	32150020KT-1	127
32300-01	32300010MS	176
32300-02	32300020SM	128
32300-04	32300040SM	129
32300-04/R	32300040FM	129
32350-01	32350010SM	177
32350-02	32350020SM	130
32350-04	32350040SM	131
32350-05	32350050SM	131
32650-02	32650020SM	132
32650-02	32650020SM-1	132
32650-02	32650020KT	133
32650-02	32650020KT-2	133
32650-02	32650020CC	134
32650-02	32650020CC-2	134
32700-01	32700010SM	135
32700-01	32700010SM-1	135
32700-01	32700010KT	136
32700-01	32700010KT-1	136
33800-01	33800010SM	137
33800-01	33800010SM-1	137
33800-01	33800010KT	138
33800-01	33800010KT-1	138
33800-01	33800010CC	139
33800-01	33800010CC-1	139

RONIS®

Cachet du revendeur
Distributor Stamp
Stempel des verkäufers

PAL SERVICE MINUTE

Tél. 04 73 84 84 94
info@palserviceminute.com